Вентиляторы.ру

Стремление к совершенству

Радиальные вентиляторы

для центральных кондиционеров воздуха

Каталог 2012

Воздухообрабатывающее оборудование,, системы управления и приводы высшего класса

ZIEHL-ABEGG

Интеллектуальные системы обработки воздуха

При отсутствии внешних воздействий воздух неподвижен. Однако при возникновении, например, перепада температур, он приходит в движение. При этом, неуправляемое движение воздуха часто оказывается вредным для нашего здоровья. Но движение воздуха можно сделать максимально полезным. Для этого мы рекомендуем применять наши интеллектуальные решения в области вентиляции и соответствующих устройств управления. Наши решения эффективны, надежны и отвечают самым строгим требованиям, предъявляемым к современным системам кондиционирования воздуха. Компания ZIEHL-ABEGG является мировым лидером среди поставщиков вентиляторов и соответствующих систем управления. Вы всегда сможете подобрать вентиляторы, точно соответствующие требованиям конкретного проекта. Практичные люди ничего не оставляют на волю случая, они доверяют огромному опыту компании ZIEHL-ABEGG.

Программа FANselect

Подбирает оборудование просто и быстро! Известная во всем мире программа подбора вентиляторов и компонентов системы вентиляции к вашим услугам. Подробная информация на www.fanselect.info

Программа подбора FANselect Страница 18

Подробные каталоги

по осевым вентиляторам (A01), радиальным вентиляторам (R01) и устройствам управления (E01), а также другие каталоги можно скачать на сайте www.ziehl-abegg.ru в разделе „Download“ (Загрузка). По запросу мы с удовольствием пришлем каталоги, отпечатанные типографским способом.

Пояснения к техническим характеристикам

① ER45C, GR45C (пример диаграммы)

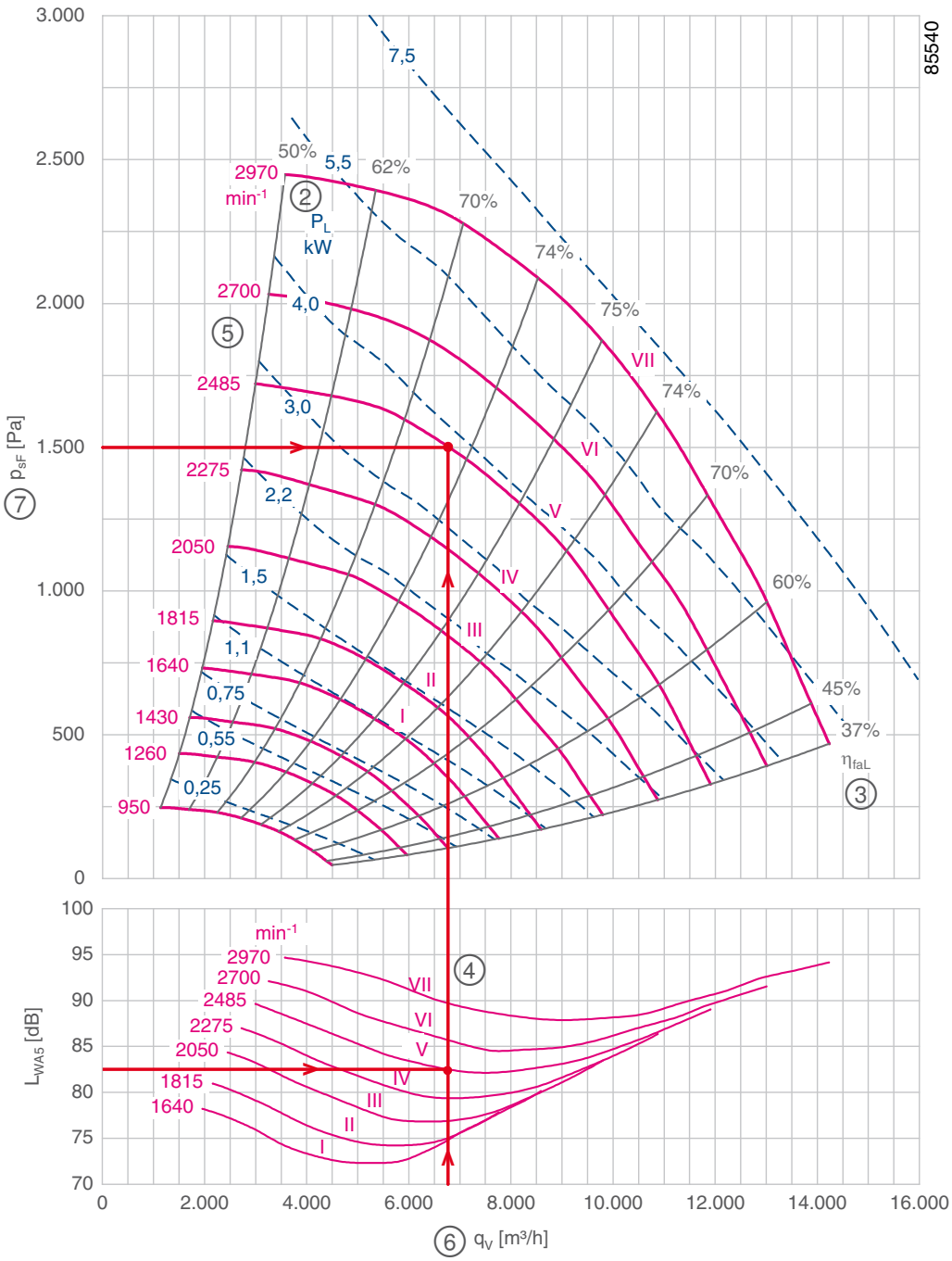

Обозначения:

① Типоразмер вентилятора
② P_L: Потребляемая мощность вентилятора, кВт. Рассчитывается по формуле: $P_L = (q_V\ [м^3/с] \times p_{sF}\ [Па]) / \eta_{faL}$
③ η_{faL}: Статический КПД вентилятора
④ L_{WA5}: Уровень звуковой мощности на стороне всасывания, дБА
⑤ n: Скорость вращения вентилятора, мин$^{-1}$
⑥ q_V: Расход воздуха, м^3/ч
⑦ p_{sF}: Располагаемое статическое давление, Па

Все значения рассчитаны для плотности воздуха 1,16 кг/м^3.
Характеристики вентиляторов серии C измерены компанией ZIEHL-ABEGG AG в соответствии с требованиями стандартов DIN 24163, часть 2, и ISO 5801 с помощью испытательных стендов, сертифицированных компанией TÜV SÜD и ассоциацией AMCA. Акустические характеристики вентиляторов получены методом огибающих поверхностей в соответствии с требованиями стандартов DIN EN ISO 3745 (класс 1) и ISO 13347-3.

www.vseventilatory.ru | info@vseventilatory.ru

Инновационные технологии

ZAmid® Technology

ZAmid® *Technologie* - это высокотехнологичный композиционный материал, разработанный нашей компанией. Он очень легкий, а прочность сравнима с прочностью стали. Использование этого материала позволяет существенно снизить общую массу вентилятора и обеспечить высокую стабильность конструкции при любых условиях монтажа и эксплуатации. Вентиляторы Cpro **ZAmid®**, оснащены рабочими колесами нового поколения, форма лопаток аэродинамически оптимизирована. Данные рабочие колеса стали настоящим прорывом в области аэродинамики. Cpro **ZAmid®** представляет собой литое рабочее колесо, которое не содержит ни одного сварного шва. Благодаря этому значительно снижается аэродинамическое сопротивление и обеспечивается высокая эксплуатационная надежность. Такое рабочее колесо позволяет развивать высокую окружную скорость (70 м/с, т. е. снимает ограничения, свойственные стальному рабочему колесу) и способно противостоять воздействию значительных центробежных сил. Рабочие колеса Cpro **ZAmid®** пригодны для эксплуатации при тех же температурах, что и стальные рабочие колеса и при этом характеризуются более низким уровнем тонального шума (уменьшение шума может достигать 5 дБ).

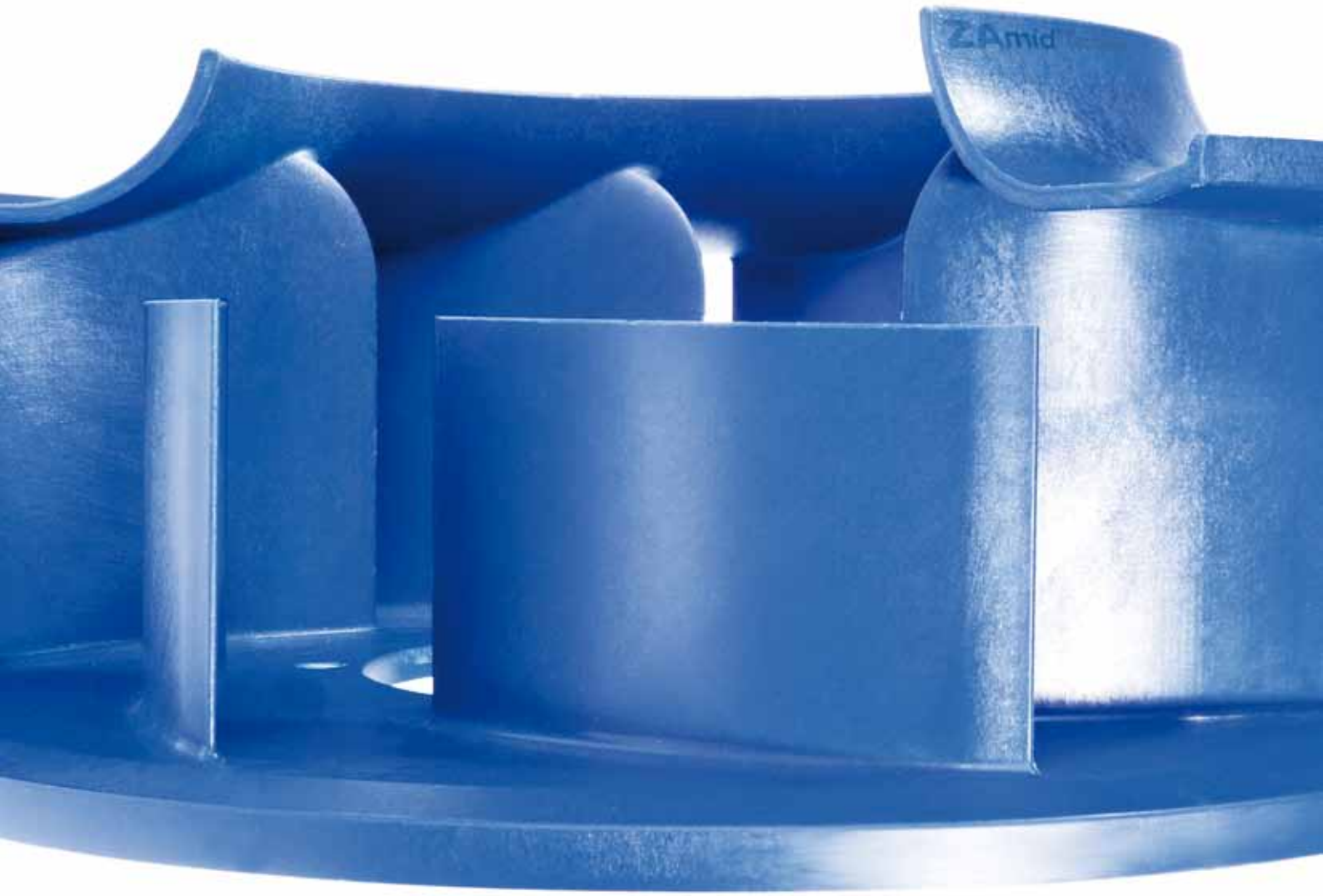

Содержание

			Страница
Компания Ziehl-Abegg			Страница 6
Структура условного обозначения			Страница 14
Общие сведения			Страница 16
Рабочее колесо для радиальных вентиляторов RH..Cpro / RH..C	Техническое описание Рабочее колесо радиального вентилятора		Страница 20
	Размеры		Страница 24
Серия ER / GR	Техническое описание Бескорпусной вентилятор		Страница 28
Бескорпусной вентилятор ER..Cpro, Вентиляторный агрегат GR..Cpro	Технические характеристики Размеры	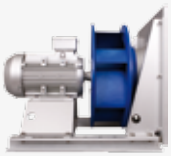	Страница 32
Бескорпусной вентилятор ER..C, Вентиляторный агрегат GR..C	Технические характеристики Размеры	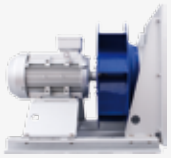	Страница 52
Бескорпусной вентилятор ER..C во взрывозащищенном исполнении	Технические характеристики	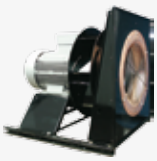	Страница 86
	Размеры		Страница 88
	Совместимость компонентов		Страница 90
Электрические компоненты			Страница 92
Указатель артикульных номеров			Страница 101
Мировая сеть отделений компании Ziehl-Abegg			Страница 104
Механические компоненты			См. обратную сторону складного листа

www.vseventilatory.ru | info@vseventilatory.ru

ZIEHL-ABEGG

Вентиляторы.ру

Никто не пройдет мимо высшей лиги

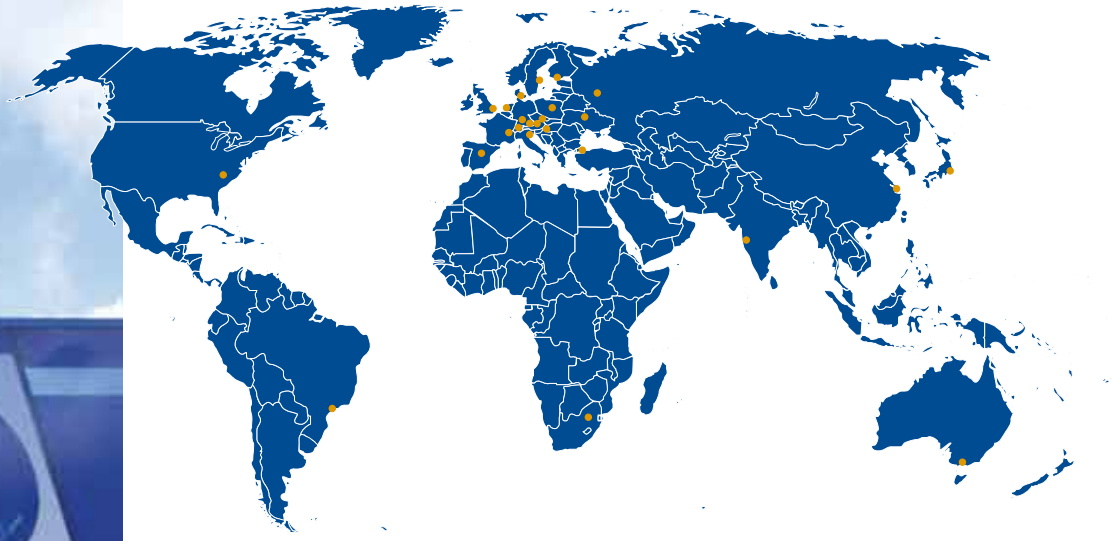

Более 100 лет компания ZIEHL-ABEGG стремится к совершенству в области воздухообрабатывающего оборудования, устройств управления и приводов. Предприятие, основу которому положило изобретение Эмилем Цилем первых электродвигателей с внешним ротором, сегодня превратилось в успешную компанию с широкой сетью представительств во всем мире. Компания Ziehl-Abegg является пионером в области технологий будущего, отвечающих самым строгим требованиям как по обеспечению комфорта потребителей, так и по экологической безопасности.

Думайте о будущем – выбирайте ZIEHL-ABEGG

Откройте для себя мир вентиляционного оборудования, устройств управления и приводов ZIEHL-ABEGG. Мир, где ежедневно рождаются новые идеи, а уникальные технологии воплощаются в реальность. Мир, где непревзойденное качество является единственной мерой эффективности каждого нового решения.

Добро пожаловать в наш прекрасный мир!

Добро пожаловать в высшую лигу!

www.vseventilatory.ru | info@vseventilatory.ru

От вентиляторов и электродвигателей до соответствующих систем управления

Наше уникальное предложение – ваше преимущество

Самое важное для нас, чтобы наши системы как можно точнее отвечали вашим требованиям. Будь то холодильная техника, системы кондиционирования воздуха или технологические процессы - наше оборудование доставит воздух в нужное место и в нужное время. Общая площадь расположенных по всему миру производственных помещений, в которых изготавливаются наши высокотехнологичные вентиляторы, превышает 100 000 квадратных метров. В самом современном технологическом центре, в городе Кюнцельзау, где расположена также штаб-квартира компании, работают более 100 инженеров и техников.

Применение **крупнейшего в мире стенда для аэродинамических и акустических испытаний вентиляторов** позволяет обнаружить и устранить любые вибрации и шумы. Это гарантирует соответствие вентиляторов самым жестким требованиям стандартов ISO и DIN. Продукция компании отмечена занаками **Высшее качество** и **Высшая эффективность** - поэтому ZIEHL-ABEGG, бесспорно, входит в состав Высшей лиги.

Крупнейший в мире
современный испытательный стенд
для вентиляторов в штаб-квартире
компании в Кюнцельзау

Рисунок справа:
Самые современные в мире
линии по изготовлению вентиляторов,
соответствующих требованиям самых жестких
стандартов

Вентиляторы.ру

www.vseventilatory.ru | info@vseventilatory.ru

Высшая лига EC-вентиляторов

ECblue - низкий уровень шума, высокая эффективность

Таковы отличительные особенности наших вентиляторов премиум класса, созданных по технологии ECblue. Применение новейших технологий в аэродинамике и в области создания электродвигателей делают наши вентиляторы исключительно эффективными и экономичными. Появление осевых вентиляторов нового поколения (таких как FE2owlet), в которых применена технология ECblue, стало настоящей революцией в области вентиляции. Данная технология является уникальной. При ее разработке использовались знания, заимствованные из бионики. Уникальная аэродинамически оптимизированная форма лопаток обеспечивает исключительную малошумность данных вентиляторов. Рабочие колеса Cpro радиальных вентиляторов изготовлены из инновационного композитного материала ZAmid®. Разработанные нашей компанией композитные материалы по прочности не уступают стали. Это обеспечивает исключительно длительный срок службы и отсутствие дефектов в вентиляторах с инновационной геометрией рабочего колеса. Уникальное рабочее колесо в сочетании с двигателем ECblue обеспечивает непревзойденные аэродинамические характеристики вентилятора и за счет снижения потребления электроэнергии способствует защите окружающей среды. В любых условиях эксплуатации, даже в технологических процессах с температурой до 600 °C, требующих высокого расхода воздуха, гарантируется исключительно высокий КПД и чрезвычайно низкий уровень шума.

Технология ECblue для электродвигетелей

Вентиляторы.ру

Благодаря применению двигателей ECblue и инновационного материала **ZAmid®**, обеспечивается максимальная эффективность и минимальное потребление электроэнергии.
Область применения: радиальные вентиляторы

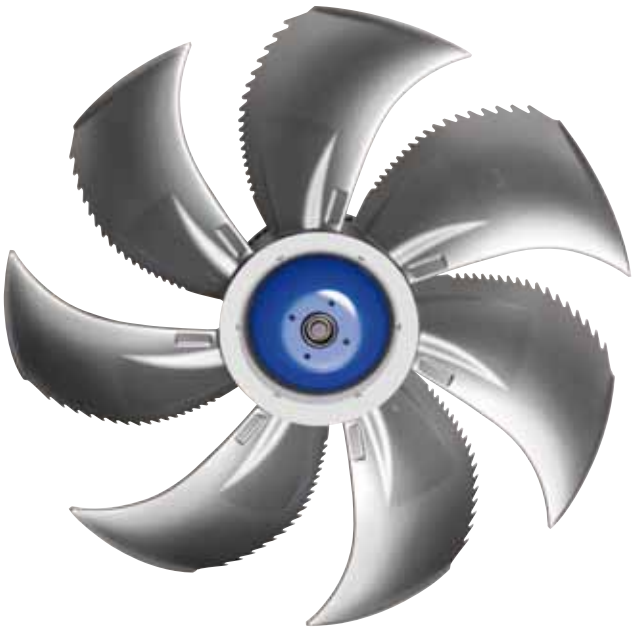

Уникальная аэродинамически оптимизированная форма лопаток рабочего колеса вентилятора FE2owlet в сочетании с технологией ECblue

ECblue – исключительно высокая эффективность

www.vseventilatory.ru | info@vseventilatory.ru

Высшая лига AC-вентиляторов

Мощные, надежные и высокотехнологичные двигатели переменного тока

Наши технологические разработки в области двигателей переменного тока нацелены в будущее. Сегодня мы поставляем современные вентиляторы с двигателями переменного тока для областей применения, характеризующихся экстремальными рабочими температурами и повышенными требованиями к надежности конструкционных материалов. Имеющие простую конструкцию высококачественные электродвигатели сохраняют работоспособность даже в критических условиях эксплуатации. Вентиляторы с электродвигателями переменного тока применяются во многих отраслях промышленности и сельского хозяйства, где требуется высокая стабильность характеристик и стойкость к воздействию внешних факторов. Благодаря интеллектуальному регулированию с использованием таких компонентов, как преобразователь частоты Fcontrol компании ZIEHL-ABEGG, высокоэффективные экологичные вентиляторы с электродвигателями переменного тока по праву относятся к оборудованию экстра-класса. Не требующие технического обслуживания электродвигатели переменного тока - это надежные инвестиции в будущее.

Двигатели переменного тока - высокая надежность

Вентиляторы.ру

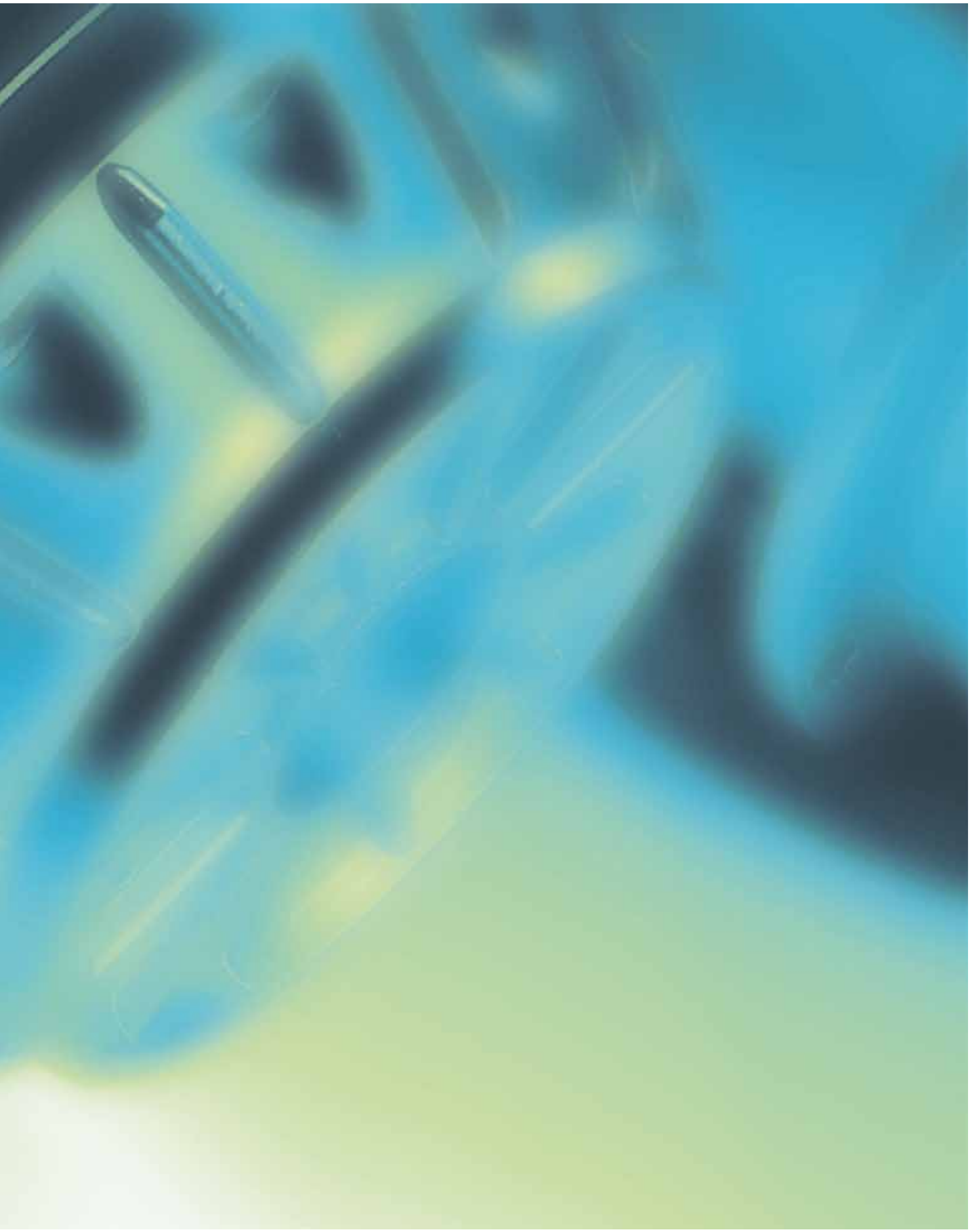

www.vseventilatory.ru | info@vseventilatory.ru

Структура условного обозначения

Высокоэффективное рабочее колесо радиального вентилятора, без электродвигателя, со ступицей RH..Cpro / RH..C

Пример **RH 45 C . C R / SM 20 . B 28**

Тип	
Рабочее колесо для радиальных вентиляторов	**RH**
Типоразмер рабочего колеса	
Диаметр рабочего колеса 225 мм	**22**
...	**...**
Диаметр рабочего колеса 1120 мм	**11**
Серия	
Индекс наружного диаметра лопатки	
Сталь (C)	**1**
Сталь (C)	**4**
ZAmid (Cpro)	**C**
Направление вращения, указанное на стороне всасывания	
вправо (стандарт)	**R**
Тип ступицы	
Зажимная ступица	**SM**
Нерегулируемая ступица из алюминия	**NA**
Нерегулируемая ступица из стали/серого чугуна	**NS**
Диаметр ступицы	
Конфузор	
Поставка без конфузора	**0**
Оцинкованная пластина и патрубок для подсоединения устройства измерения расхода воздуха	**B**
Конфузор с полимерным покрытием с патрубком для подсоединения устройства измерения расхода воздуха	**D**
Оцинкованная пластина и круглый воздуховод*	**E**
Пластина с полимерным покрытием и круглый воздуховод*	**F**
Взрывозащищенный конфузор (медь) с с патрубком для подсоединения устройства измерения расхода воздуха	**X**
* опция, за дополнительную плату	
Диаметр отверстия для вала двигателя	

Данные для заказа / примеры

При заказе указывается: тип, артикульный номер и, при необходимости, номера компонентов.

Рабочее колесо стандартного исполнения
Правого вращения, ступица с зажимной втулкой SM20 для валов диаметром 28 мм, включая конфузор из оцинкованной стали и устройство измерения
Тип RH45C.CR/SM20-B28,
артикульный номер 113914VAR

Вентиляторы.ру

Структура условного обозначения

Бескорпусной вентилятор с электродвигателем ER..Cpro / ER..C, вентиляторный агрегат с электродвигателем GR..Cpro / GR..C

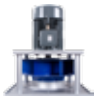

Пример: **ER 45 C - 4 D N . E 7 . C R**

Конструктивное исполнение	
Бескорпусной вентилятор	**ER**
Вентиляторный агрегат	**GR**
Типоразмер рабочего колеса	
Диаметр рабочего колеса 225 мм	**22**
...	
Диаметр рабочего колеса 1120 мм	**11**
Серия	
Число полюсов	
2 полюса	**2**
4 полюса	**4**
6 полюсов	**6**
8 полюсов	**8**
Тип электропривода	
Стандартный асинхронный электродвигатель со встроенным преобразователем частоты	**H**
Трехфазное питание	**D**
Без электродвигателя (узел)	**O**
Электродвигатель	
Стандартный асинхронный электродвигатель	**N**
Взрывозащищенный электродвигатель	**Y**
Типоразмер электродвигателя	
Тип электродвигателя	
IMB 3	**7**
IMB 5	**5**
Индекс ширины рабочего колеса и наружного диаметра лопатки	
Сталь (C)	**1**
Сталь (C)	**4**
ZAmid (Cpro)	**C**
Направление вращения	
вправо	**R**
влево	**L**

Данные для заказа / примеры

При заказе указывается: тип, артикульный номер и, при необходимости, номера компонентов.
Окончание артикульного номера, обозначающее исполнение.
- - - - - - /2F01 Бескорпусной вентилятор ER с рабочим колесом Cpro и электродвигателем IE2
- - - - - - /0F01 Бескорпусной вентилятор ER с электродвигателем IE2
- - - - - - /E01 Бескорпусной вентилятор ER со взрывозащищенным электродвигателем
Бескорпусной вентилятор стандартного исполнения
С конфузором из оцинкованной стали, с устройством измерения,
без дополнительных принадлежностей
Тип ER45C-4DN.E7.CR,
артикульный номер 130584/2F01

www.vseventilatory.ru | info@vseventilatory.ru

Общие сведения

Достоверность сведений и технических характеристик, содержащихся в данном каталоге, тщательно проверена. Однако, это не освобождает потребителя от обязанности проверять описанные в каталоге изделия на их пригодность к конкретным условиям применения.

В связи с непрерывным совершенствованием продукции компания ZIEHL-ABEGG оставляет за собой право вносить изменения в размеры и конструкцию изделий. Последнюю версию каталога, содержащую все изменения, можно скачать на сайте компании.

Продажа описанных в каталоге изделий производится согласно техническим условиям поставки для вентиляторов класса точности 1 по DIN 24 166.

Если заказ изделия осуществляется не по каталогу, то заказчик обязан сообщить поставщику всю существенную информацию о назначении изделия, способе монтажа, условиях эксплуатации и проч.

Авторское право

Все авторские права на данный каталог принадлежат исключительно компании Ziehl-Abegg AG. Каталог предназначен для использования по прямому назначению. Передавать его третьим лицам и копировать содержание полностью или частично без письменного разрешения компании Ziehl-Abegg AG запрещается.

Вентиляторы.ру

Высокопроизводительные радиальные вентиляторы

Указания по монтажу

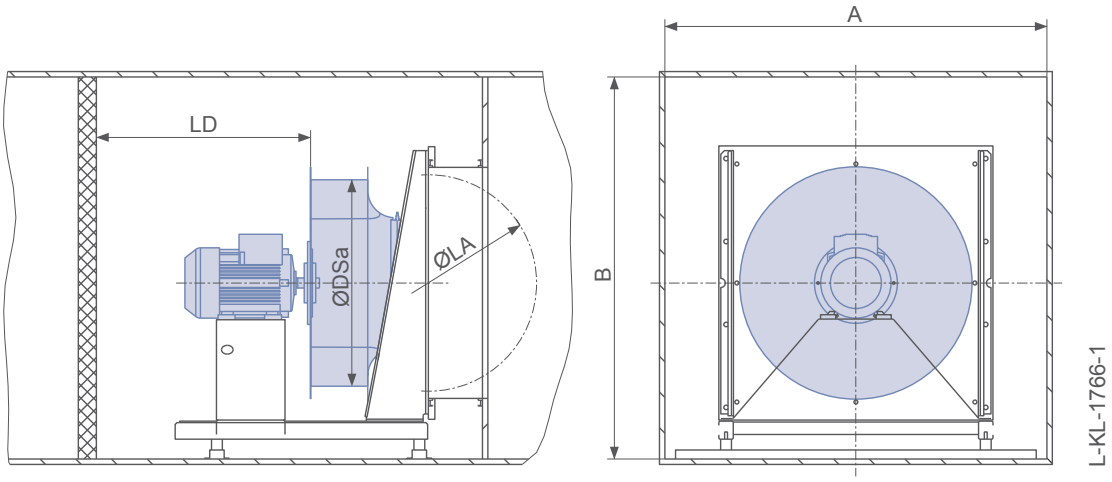

Расстояния до соседних компонентов

Размер свободного пространства со стороны всасывания: LA ≥ 0,5 × DSa
При наличии помехи для воздушного потока (например, отвода трубы или клапана на стороне всасывания): LA ≥ 1 × DSa

Размер свободного пространства со стороны нагнетания: LD ≥ 1 × DSa

Расстояние между стенками корпуса: A ≥ 1,8 × DSa; A = B

Если на стороне всасывания направление воздушного потока изменяется на 90°, то в воздухозаборной камере необходимо установить направляющую пластину **по всей ширине** рабочего колеса вентилятора.

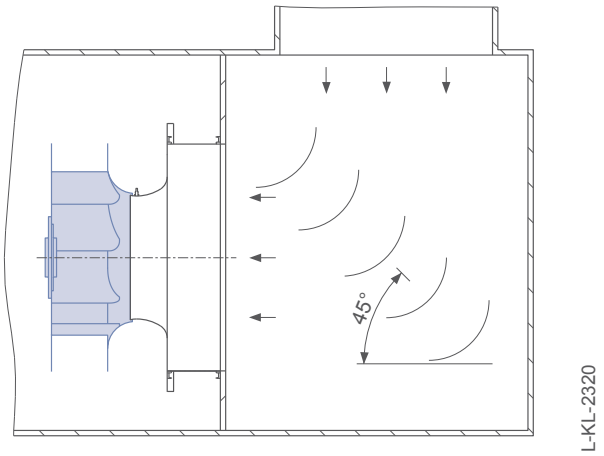

Направляющая пластина в виде сектора, равного ¼ окружности

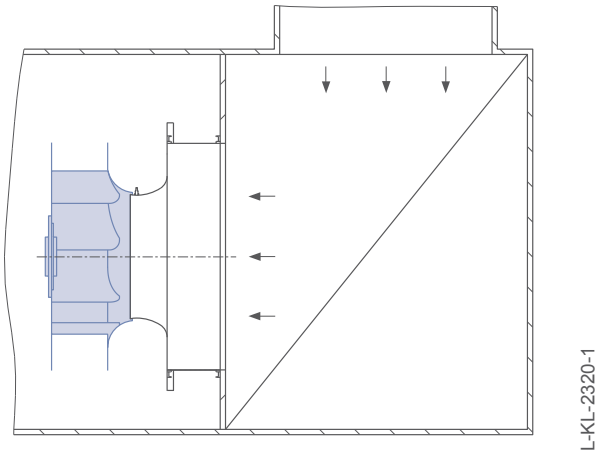

Направляющая металлическая пластина, установленная под углом

www.vseventilatory.ru | info@vseventilatory.ru

Программа подбора FANselect

Лучшая в мире программа подбора вентиляторов

Программа FANselect, доступная на сайте www.fanselect.info, предназначена для подбора осевых и радиальных вентиляторов и соответствующих компонентов.

Помимо прочего, с помощью программ FANselect можно подобрать и рассчитать вентиляторы, описанные в данном каталоге. Программа FANselect позволяет рассчитывать КПД, акустические характеристики, значение SFP и многое другое. Кроме того, программа позволяет подобрать соответствующие компоненты. Выбранную конфигурацию можно сохранить на своем компьютере или распечатать.

Программу подбора FANselect, включая библиотеку DLL, можно в любое время скачать на сайте www.fanselect.info.

Изменение характеристик в результате встраивания в воздухообрабатывающий агрегат

При выборе вентиляторов серий RH..C, GR..C и ER..C можно указать размеры воздухообрабатывающего агрегата. В результате встраивания в воздухообрабатывающий агрегат эксплуатационные и акустические характеристики вентилятора меняются. Также на эксплуатационные и акустические характеристики вентилятора влияет установка защитной решетки. Компания ZIEHL-ABEGG провела экспериментальные исследования для определения степени влияния этих факторов на характеристики радиальных вентиляторов. Программа подбора FANselect позволяет учесть влияние этих факторов. На приведенном ниже графике показано качественное изменение характеристической кривой с учетом экспериментально полученных поправочных коэффициентов.

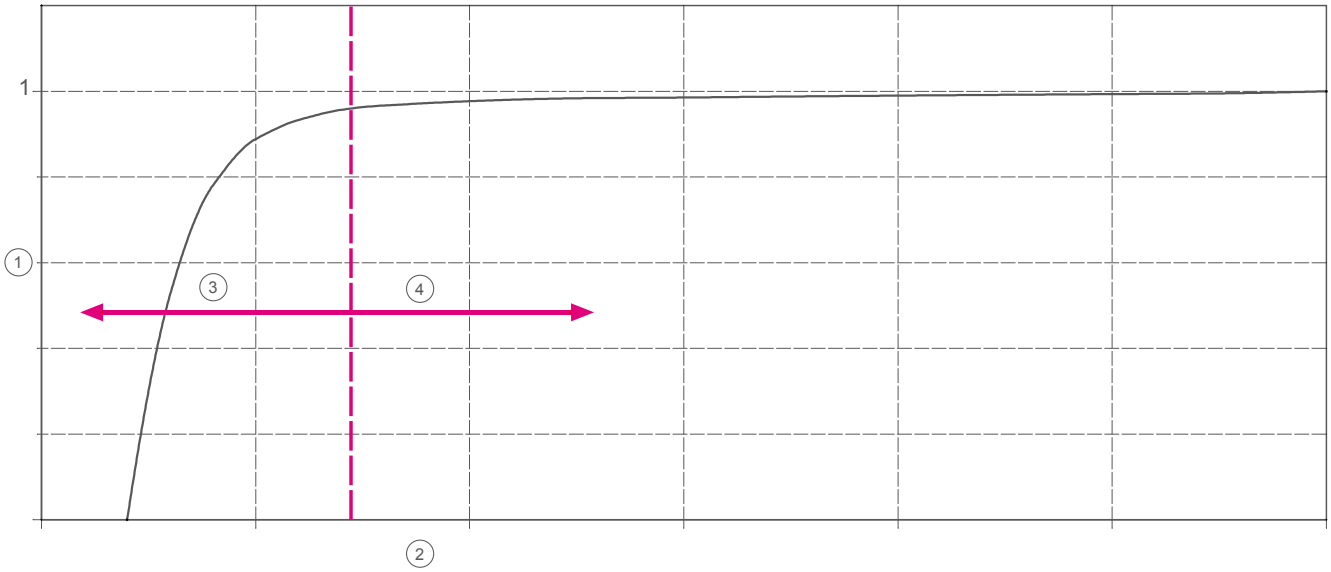

① Ухудшение характеристики
② Базовая поверхность
③ Недопустимый диапазон согласно требованиям ассоциации RLT (общество производителей воздухообрабатывающего оборудования)
④ Допустимый диапазон согласно требованиям ассоциации RLT (общество производителей воздухообрабатывающего оборудования)

Если ширина и высота воздухообрабатывающего агрегата A и B не одинаковы и расстояние между рабочим колесом и стенкой агрегата составляет не менее 0,3 × DSa, то площадь базовой поверхности F (эквивалентную площадь) можно приблизительно рассчитать с помощью ширины A и высоты B агрегата по следующей формуле: $F = \sqrt{A \times B}$

Вентиляторы.ру

Высокопроизводительные радиальные вентиляторы

Измерение расхода воздуха

Дифференциальное давление вычисляется как разность статического давления перед конфузором и статического давления в самом узком месте конфузора. Согласно закону сохранения энергии дифференциальное давление связано с расходом воздуха следующей формулой:

$$q_V = k \cdot \sqrt{\Delta p_w}$$

где k - коэффициент, учитывающий особенности конфузора.

Если вентилятор работает при температуре, отличной от 20 °C, то расход воздуха рассчитывается по следующей формуле:

$$q_V = \sqrt{\frac{\rho_{20}}{\rho_{раб.т}}} \cdot k_{20} \cdot \sqrt{\Delta p_w}$$

$\rho_{раб.}$ = плотность воздуха при рабочей температуре

Значения коэффициентов, учитывающих особенности конфузора

Тип	Коэфф. k*
RH22C	47
RH25C	60
RH28C	75
RH31C	95
RH35C	121
RH40C	154
RH45C	197
RH50C	252
RH56C	308
RH63C	381
RH71C	490
RH80C	620
RH90C	789
RH10C	999
RH11C	1233

* ρ = 1,20 кг/м³

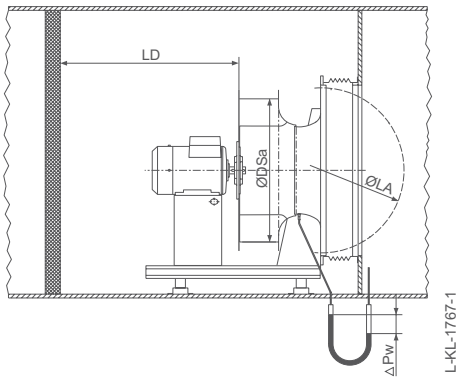

Пример:
Предположим, что используется конфузор ER63C и дифференциальное давление составляет 700 Па. Тогда расход воздуха равен:
$q_V = k \cdot \sqrt{\Delta p_w} = 381 \cdot \sqrt{700} = 10080$ м³/ч
Соответствующие значения дифференциального давления и характеристические кривые расхода воздуха можно найти на сайте компании в разделе „Download“ (загрузка), пункт „Produktinformation“ (информация о продукции).

www.vseventilatory.ru | info@vseventilatory.ru

Высокоэффективное рабочее колесо для радиальных вентиляторов RH..Cpro / RH..C

Техническое описание

Описание рабочего колеса RH..Cpro, изготовленного из материала ZAmid

- Оптимально подходит для использования без спирального корпуса, благодаря аэродинамически оптимизированной форме лопаток рабочего колеса, изготовленных из специально разработанного материала ZAmid.
- 7 лопаток, загнутых назад.
- Рабочее колесо с вращающимся безлопаточным диффузором, повышающим КПД и улучшающим акустические характеристики.
- С выгравированной на корпусе стрелкой, указывающей направление вращения.
- Повышенный КПД рабочего колеса при пониженном уровне потребляемой мощности.
- Заводская табличка с указанием диаметра ступицы, максимально допустимой скорости вращения и качества балансировки.
- Посадка ступицы на вал с балансировкой с полушпонкой согласно DIN ISO 8821, качество балансировки G 2,5/6,3 согласно ISO 1940-1.
- Балансировочные грузы из нержавеющей стали.
- После монтажа рабочее колесо проходит функциональные испытания. После монтажа требуется проведение балансировочных испытаний; при необходимости производится дополнительная балансировка.
- Рабочие колеса предназначены для непрерывной эксплуатации S1.
- Монтаж в горизонтальном или вертикальном положении.

материал ZAmid

- Пониженная суммарная масса благодаря материалу ZAmid.
- Цвет RAL 5002
- Пониженный уровень шума.
- Прочность, сравнимая с прочностью стали.
- Цельный литой компонент, без сварочных швов.
- Стойкость к воздействию больших центробежных сил.
- Коррозионностойкое рабочее колесо
- Возможность эксплуатации при температурах от -20 до +80 °C.
- Возможность применения в чистых комнатах.
- Пригоден для вторичной переработки на 100 %.

Описание рабочего колеса RH..C, изготовленного из стали

- Оптимально подходит для использования без спирального корпуса, благодаря аэродинамически оптимизированной форме лопаток рабочего колеса. С вращающимся безлопаточным диффузором, повышающим КПД и улучшающим акустические характеристики.
- 7 лопаток, загнутых назад.
- Сварная конструкция из листовой стали.
- Для защиты от коррозии поверхность окрашена порошковой краской или краской на водной основе, цвет - RAL 5002.
- По запросу возможна поставка рабочих колес с повышенной защитой от коррозии.
- Заводская табличка с указанием диаметра ступицы, максимально допустимой скорости вращения и качества балансировки.
- С приклеенной на корпус стрелкой, указывающей направление вращения.
- Эксплуатация при температурах до 80 °C (стандартное исполнение).
- Посадка ступицы на вал с балансировкой с полушпонкой согласно DIN ISO 8821, качество балансировки G 2,5/6,3 согласно ISO 1940-1.
- Балансировочные грузы из нержавеющей стали.
- После монтажа рабочее колесо проходит функциональные испытания. После монтажа требуется проведение балансировочных испытаний; при необходимости производится дополнительная балансировка.
- Рабочие колеса предназначены для непрерывной эксплуатации S1.
- Монтаж в горизонтальном или вертикальном положении.

Вентиляторы.ру

Высокоэффективное рабочее колесо для радиальных вентиляторов RH..Cpro / RH..C

Техническое описание

Серия RH..Cpro

Тип	Кол-во полюсов электродвигателя	Минимальное время пуска, с
ER/RH25C.CR	2	04
ER/RH28C.CR	2	06
ER/RH31C.CR	2	07
ER/RH35C.CR	2 4	07 04
ER/RH40C.CR	2 4	06 05
ER/RH45C.CR	2 4	05 08
ER/RH50C.CR	4	12
ER/RH56C.CR	4 6	13 08
ER/RH63C.CR	4 6	15 16

Серия RH..C

Тип	Кол-во полюсов электродвигателя	Минимальное время пуска, с
ER/RH22C.1R	2	03
ER/RH25C.1R	2	04
ER/RH28C.1R	2	06
ER/RH31C.1R	2	07
ER/RH35C.1R	2 4	07 02
ER/RH40C.1R	2 4	06 05
ER/RH45C.1R	2 4	05 08
ER/RH50C.1R	4	12
ER/RH56C.1R	4 6	13 08
ER/RH63C.1R	4 6	15 16
ER/RH71C.1R	4 6	13 18
ER/RH80C.1R	4 6	13 21
ER/RH90C.1R	4 6 8	11 19 25
ER/RH10C.1R	6 8	18 27
ER/RH11C.4R	6 8	21 24
ER/RH11C.1R	6 8	21 24

Силы и механические напряжения, возникающие во время работы

На вращающееся рабочее колесо действуют центробежные силы и силы сжатия, кроме того, обычно присутствует остаточный дисбаланс. Под остаточным дисбалансом понимается сумма начального дисбаланса, дисбаланса, обусловленного посадкой колеса на вал, и дисбаланса, возникающего при изменении рабочих условий (искривление деталей из-за температурного расширения или механической нагрузки).

В процессе работы остаточный дисбаланс увеличивается за счет осаждения грязи на лопатках, а также за счет износа рабочего колеса. Ввиду изменения величины остаточного дисбаланса в процессе работы требуется регулярно проверять и, при необходимости, повторять балансировку рабочего колеса (см. инструкцию по монтажу L-BAL-018).

Во время циклов пуска/останова и при регулировании скорости вращения (ускорение/торможение) рабочее колесо подвергается дополнительным нагрузкам (кривая Велера). Накладывающиеся друг на друга вибрации, толчки и динамические колебания со стороны агрегата еще больше повышают нагрузку на рабочее колесо. Дополнительные нагрузки также возникают в результате „наложения собственных частот" других компонентов агрегата (например, трубопроводов, рамных конструкций и т. д.) и крутильных колебаний от привода (при использовании преобразователя частоты). Кроме того, рабочее колесо подвергается воздействию температур, перемещаемой среды и коррозии/износу (как во время работы, так и в состоянии покоя).

Все указанные выше дополнительные силы, как правило, непостоянны, поскольку имеют динамическую природу, и не могут быть точно рассчитаны и измерены. Важнейшим индикатором повышенных дополнительных нагрузок является повышенная частота колебаний (см. инструкцию по монтажу). Примите соответствующие меры, чтобы дополнительные нагрузки оставались на минимально возможном уровне.

Минимальное время пуска рабочего колеса указано в таблице слева.

Нагрузки, обусловленные циклами пуска/останова, и нагрузки, возникающие при регулировании частоты вращения, как правило, вызывают усталостный излом на переднем диске рабочего колеса и на задних кромках лопаток (трещина расширяется от сварочного шва по направлению к центру лопатки). Увеличение амплитуды колебаний во время работы не всегда заметно. Если предполагается эксплуатировать рабочее колесо в подобных условиях, то это необходимо указать при заказе.

www.vseventilatory.ru | info@vseventilatory.ru

Высокоэффективное рабочее колесо для радиальных вентиляторов RH..Cpro / RH..C

Техническое описание

Направление вращения

Рабочее колесо вращается по часовой стрелке, если смотреть со стороны всасывания. Если рабочее колесо вращается в противоположном направлении, т. е. изогнутыми краями лопаток вперед, то возникает опасность перегрузки электродвигателя. Перед вводом вентилятора в эксплуатацию необходимо убедиться, что рабочее колесо вращается в правильном направлении.

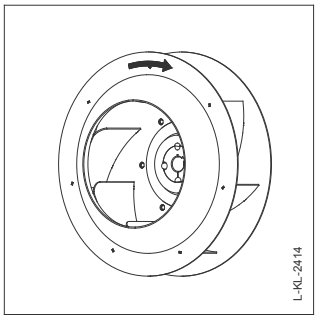

Серия RH..Cpro

Тип	Макс. скорость вращения, мин$^{-1}$	Зажимная ступица	Момент инерции с зажимной ступицей, кгм^2	Рабочее колесо с зажимной ступицей	Нерегулируемая ступица	Момент инерции с нерегулируемой ступицей, кгм^2	Рабочее колесо с нерегулируемой ступицей
RH25C.CR	5350	SM12-1	0.018	3	NA02	0.015	2
RH28C.CR	4775	SM12-2	0.030	4	NA04	0.023	2
RH31C.CR	4245	SM12-2	0.044	4	NA04	0.038	3
RH35C.CR	3765	SM12-2	0.074	5	NA04	0.068	4
RH40C.CR	3340	SM12-2	0.124	6	NA04	0.118	5
RH40C.CR	3340	SM20	0.140	8			
RH45C.CR	2970	SM20	0.213	9			
RH50C.CR	2675	SM20	0.352	11			
RH56C.CR	2310	SM20	0.610	14			
RH63C.CR	2060	SM25	1.084	21			

Серия RH..C

Тип	Макс. скорость вращения, мин$^{-1}$	Зажимная ступица	Момент инерции с зажимной ступицей, кгм^2	Рабочее колесо с зажимной ступицей	Нерегулируемая ступица	Момент инерции с нерегулируемой ступицей, кгм^2	Рабочее колесо с нерегулируемой ступицей
RH22C.1R	5940	SM12-1	0.018	3	NA02	0.015	2
RH25C.1R	5350	SM12-1	0.026	3	NA02	0.024	3
RH28C.1R	4775	SM12-2	0.042	4	NA04	0.036	3
RH31C.1R	4245	SM12-2	0.073	6	NA04	0.066	4
RH35C.1R	3765	SM12-2	0.113	7	NA04	0.107	5
RH40C.1R	3340	SM12-2	0.211	9	NA04	0.205	8
RH40C.1R	3340	SM20	0.224	11	NS06	0.223	11
RH45C.1R	2970	SM20	0.350	13	NS06	0.346	13
RH50C.1R	2675	SM20	0.667	18	NS06	0.664	18
RH56C.1R	2310	SM20	1.062	22	NS06	1.059	23
RH63C.1R	2060	SM25	2.157	36	NS07	2.158	38
RH71C.1R	1840	SM25	3.430	44	NS07	3.431	46
RH80C.1R	1620	SM25	6.996	68	NS07	7.000	69
RH90C.1R	1475	SM30	11.415	91	NS08	11.417	93
RH10C.1R	1280	SM30	22.039	133	NS08	22.043	138
RH11C.4R	1030	SM30	39.889	190	NS08	39.893	191
RH11C.1R	1190	SM30	50.483	240	NS08*	50.487	244
RH11C.1R	1320	SM35	50.547	245			

* Макс. диаметр вала 65 мм

Вентиляторы.ру

Конфузор для RH..Cpro / RH..C

Техническое описание

Конфузор

- Из оцинкованной листовой стали.
- С патрубком для подсоединения устройства измерения расхода воздуха.
- Диаметр делительной окружности, на которой расположены элементы крепления, согласно DIN EN 12 220.

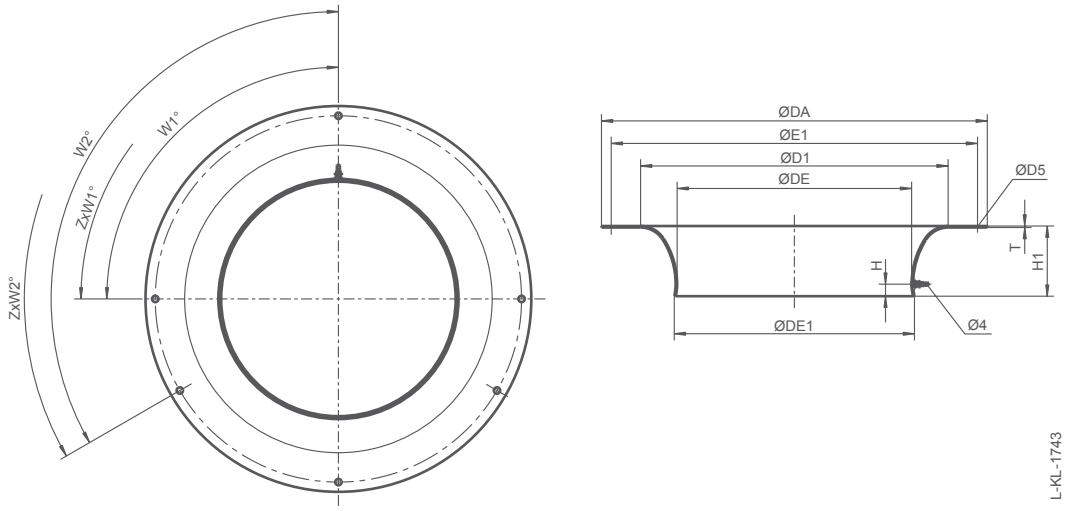

Конфузор

Тип	№ артикула a	№ артикула b	DA	DE	DE1	D1	D5	E1	H	H1	T	W1° (1)	ZxW1° (1)	W2° (2)	ZxW2° (2)	Защитная решетка (3)	Конфузор
RH22C	00401503	00401736	253	135	140	179	8.5	233	12	42	1.5	60°	6x60°	-	-	00409757	1
RH25C	00401504	00401737	277	153	158	202	8.5	257	12	47	1.5	60°	6x60°	-	-	00409758	1
RH28C	00401505	00401738	303	171	176	225	8.5	283	12	52	1.5	60°	6x60°	-	-	00409759	1
RH31C	00401506	00401739	343	193	198	253	8.5	317	12	59	1.5	90°	4x90°	120°	3x120°	00409760	1
RH35C	00401296	00401740	378	218	223	286	8.5	352	12	66	1.5	90°	4x90°	120°	3x120°	00409761	1
RH40C	00401297	00401741	418	246	252	322	8.5	392	13	74	2.0	90°	4x90°	120°	3x120°	00409762	2
RH45C	00401298	00401742	464	278	285	364	8.5	438	14	83	2.0	90°	4x90°	120°	3x120°	00409763	3
RH50C	00401299	00401743	514	312	320	410	8.5	488	16	94	2.0	90°	4x90°	120°	3x120°	00409764	3
RH56C	00401300	00401744	564	347	355	455	8.5	538	18	104	2.0	90°	4x90°	120°	3x120°	00409765	4
RH63C	00401301	00401745	634	389	397	510	10.5	600	20	117	2.0	60°	6x60°	90°	4x90°	00409766	5
RH71C	00401302	00401746	704	437	447	574	10.5	670	23	131	2.0	60°	6x60°	90°	4x90°	00409767	6
RH80C	00401303	00401747	784	493	504	646	10.5	750	25	148	2.5	60°	6x60°	90°	4x90°	00409768	9
RH90C	00401304	00401748	874	555	567	728	10.5	840	29	167	2.5	45°	8x45°	-	-	00409769	11
RH10C	00401305	00401749	974	625	637	819	10.5	940	32	187	2.5	45°	8x45°	-	-	00409770	14
RH11C	00401306	00401750	1075	694	707	910	10.5	1041	36	208	2.5	22.5°	16x22.5°	-	-	00409771	17

a) оцинкованный, с патрубком для подсоединения устройства измерения расхода воздуха

б) с полимерным покрытием, с патрубком для подсоединения устройства измерения расхода воздуха

(1) Крепление конфузора

(2) Крепление защитной решетки

(3) Артикульный номер защитных решеток для рабочих колес RH..C и GR..C

Измерение расхода воздуха Страница 19
Защитная решетка для вентилятора во взрывозащищенном исполнении Страница 90

www.vseventilatory.ru | info@vseventilatory.ru

Высокоэффективное рабочее колесо для радиальных вентиляторов RH..Cpro

с зажимной ступицей

Описание

Комплект поставки: закрепленная винтами ступица с зажимной втулкой
Диаметр отверстия: в соответствии с параметрами электродвигателя
Защита поверхности ступицы:
SM12 - SM20: фосфатирование
SM25: фосфатирование и лакокрасочное покрытие цвета RAL 7011

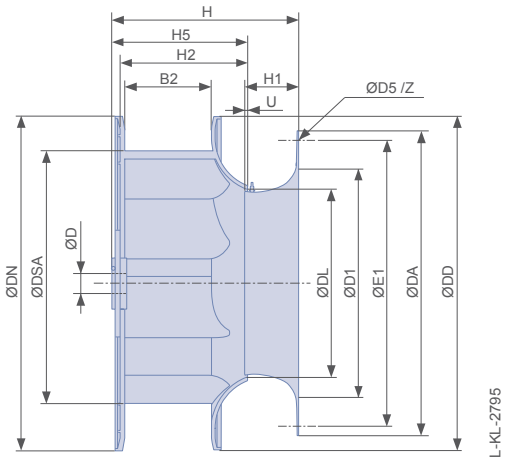

Рабочее колесо RH..Cpro с зажимной ступицей

Тип	№ артикула	Размеры															
		D	B2	DA	DD	DL	DN	DSA	D1	D5	E1	H	H1	H2	H5	U	Z
		мм	мм	мм	мм	мм	мм	мм	мм	мм	мм	мм	мм	мм	мм	мм	
RH25C.CR/SM12-1	**113908VAR**	19-24	76	277	290	164	290	257	202	8.5	257	174	47	114	129	2.5	6x60°
RH28C.CR/SM12-2	**113909VAR**	19-28	85	303	322	182	322	286	225	8.5	283	191	52	126	142	3.0	6x60°
RH31C.CR/SM12-2	**113910VAR**	19-28	95	343	360	204	360	320	253	8.5	317	211	59	140	156	3.0	4x90°
RH35C.CR/SM12-2	**113911VAR**	19-28	106	378	406	230	406	360	286	8.5	352	234	66	156	172	3.5	4x90°
RH40C.CR/SM12-2	**113912VAR**	19-28	118	418	457	258	457	406	322	8.5	392	261	74	176	191	4.0	4x90°
RH40C.CR/SM20	**113913VAR**	38	118	418	457	258	457	406	322	8.5	392	263	74	176	193	4.0	4x90°
RH45C.CR/SM20	**113914VAR**	19-38	133	464	515	291	515	457	364	8.5	438	293	83	197	214	4.5	4x90°
RH50C.CR/SM20	**113915VAR**	24-42	150	514	579	328	579	514	410	8.5	488	327	94	221	239	5.0	4x90°
RH56C.CR/SM20	**113916VAR**	28-42	167	564	644	363	644	572	455	8.5	538	363	104	247	265	6.0	4x90°
RH63C.CR/SM25	**113917VAR**	28-42	187	634	721	407	721	640	510	10.5	600	410	117	275	300	6.5	6x60°

Вентиляторы.ру

Высокоэффективное рабочее колесо для радиальных вентиляторов RH..Cpro

с нерегулируемой ступицей

Описание

Комплект поставки: закрепленная винтами нерегулируемая ступица с отверстием
Диаметр отверстия: в соответствии с параметрами электродвигателя
Защита поверхности ступицы:
NA02 - NA04 (алюминий): без дополнительной защиты

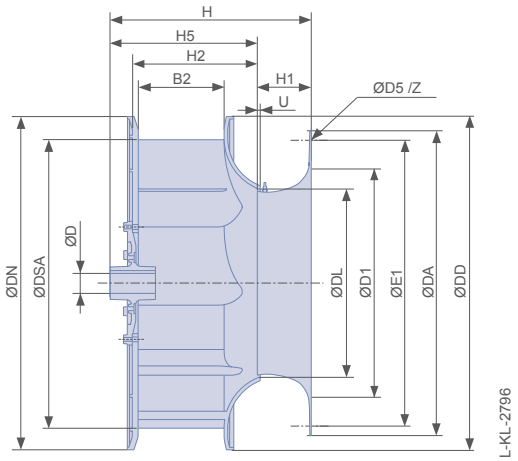

Рабочее колесо RH..Cpro с нерегулируемой ступицей																
Тип	**№ артикула**	Размеры														
		D	B2	DA	DD	DL	DN	DSA	D1	D5	E1	H	H1	H2	H5	U	Z
		мм	мм	мм	мм	мм	мм	мм	мм	мм	мм	мм	мм	мм	мм	мм	
RH25C.CR/NA02	**113918VAR**	19-24	76	277	290	164	290	257	202	8.5	257	189	47	114	144	2.5	6x60°
RH28C.CR/NA04	**113919VAR**	19-28	85	303	322	182	322	286	225	8.5	283	206	52	126	157	3.0	6x60°
RH31C.CR/NA04	**113920VAR**	19-28	95	343	360	204	360	320	253	8.5	317	226	59	140	171	3.0	4x90°
RH35C.CR/NA04	**113921VAR**	19-28	106	378	406	230	406	360	286	8.5	352	249	66	156	187	3.5	4x90°
RH40C.CR/NA04	**113922VAR**	19-28	118	418	457	258	457	406	322	8.5	392	276	74	176	206	4.0	4x90°

www.vseventilatory.ru | info@vseventilatory.ru

Высокоэффективное рабочее колесо для радиальных вентиляторов RH..C

с зажимной ступицей

Описание

Комплект поставки: закрепленная винтами ступица с зажимной втулкой
Диаметр отверстия: в соответствии с параметрами электродвигателя
Защита поверхности ступицы:
SM12 - SM20: фосфатирование
SM25 - SM35: фосфатирование и лакокрасочное покрытие цвета RAL 7011

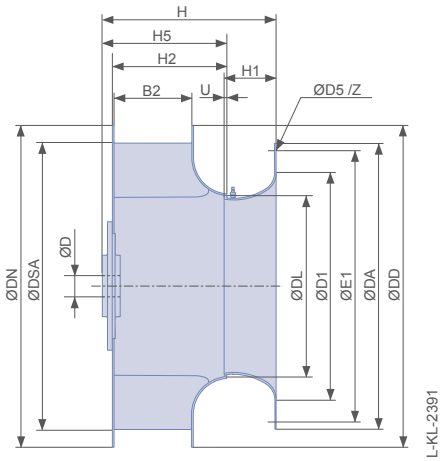

Рабочее колесо RH..C с зажимной ступицей

Тип	№ артикула	Размеры															
		D	B2	DA	DD	DL	DN	DSA	D1	D5	E1	H	H1	H2	H5	U	Z
		мм	мм	мм	мм	мм	мм	мм	мм	мм	мм	мм	мм	мм	мм	мм	
RH22C.1R/SM12-1	**112261VAR**	14-19	62	253	257	145	257	229	179	8.5	233	147	42	92	107	2.0	6x60°
RH25C.1R/SM12-1	**112262VAR**	19-24	70	277	290	163	290	258	202	8.5	257	163	47	103	119	2.5	6x60°
RH28C.1R/SM12-2	**112263VAR**	19-28	78	303	322	181	322	286	225	8.5	283	179	52	115	130	3.0	6x60°
RH31C.1R/SM12-2	**112264VAR**	19-28	87	343	360	203	360	320	253	8.5	317	199	59	128	144	3.0	4x90°
RH35C.1R/SM12-2	**112265VAR**	19-28	98	378	406	228	406	361	286	8.5	352	222	66	144	160	3.5	4x90°
RH40C.1R/SM12-2	**112266VAR**	19-28	111	418	457	257	457	406	322	8.5	392	248	74	163	178	4.0	4x90°
RH40C.1R/SM20	**112275VAR**	38	111	418	457	257	457	406	322	8.5	392	250	74	163	180	4.0	4x90°
RH45C.1R/SM20	**112267VAR**	19-38	125	464	515	290	515	458	364	8.5	438	279	83	183	200	4.5	4x90°
RH50C.1R/SM20	**112268VAR**	24-42	140	514	579	326	579	515	410	8.5	488	312	94	206	224	5.0	4x90°
RH56C.1R/SM20	**112269VAR**	28-42	156	564	644	363	644	572	455	8.5	538	344	104	229	246	6.0	4x90°
RH63C.1R/SM25	**112270VAR**	28-42	174	634	721	406	721	641	510	10.5	600	391	117	256	281	6.5	6x60°
RH71C.1R/SM25	**112271VAR**	28-48	196	704	811	457	811	721	573	10.5	670	437	131	288	313	7.0	6x60°
RH80C.1R/SM25	**112272VAR**	38-48	221	784	914	515	914	813	646	10.5	750	490	148	325	350	8.0	6x60°
RH90C.1R/SM30	**112273VAR**	38-55	249	874	1030	580	1030	916	728	10.5	840	552	167	366	394	9.0	8x45°
RH10C.1R/SM30	**112274VAR**	42-65	280	974	1159	653	1159	1030	819	10.5	940	617	187	412	440	10.0	8x45°
RH11C.4R/SM30	**114157VAR**	55-60	315	1075	1287	725	1287	1145	910	10.5	1041	688	208	463	491	11.0	16x22.5°
RH11C.1R/SM30	**112469VAR**	55-75	390	1075	1287	725	1287	1145	910	10.5	1041	765	208	540	568	11.0	16x22.5°
RH11C.1R/SM35	**113583VAR**	80	390	1075	1287	725	1287	1145	910	10.5	1041	769	208	540	572	11.0	16x22.5°

Вентиляторы.ру

Высокоэффективное рабочее колесо для радиальных вентиляторов RH..C

с нерегулируемой ступицей

Описание

Комплект поставки: закрепленная винтами нерегулируемая ступица с отверстием
Диаметр отверстия: в соответствии с параметрами электродвигателя
Защита поверхности ступицы:
NA02 - NA04 (алюминий): без дополнительной защиты
NS06 - NS08 (серый чугун): смазка маслом

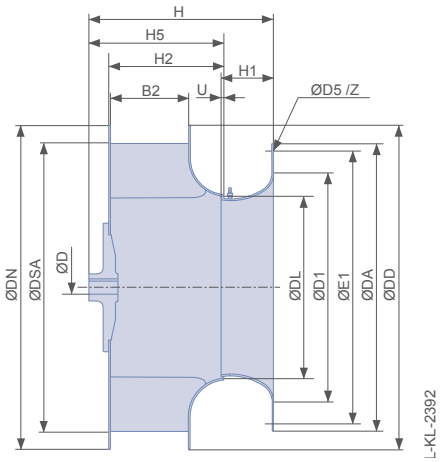

Рабочее колесо RH..C с нерегулируемой ступицей

Тип	№ артикула	Размеры															
		D мм	B2 мм	DA мм	DD мм	DL мм	DN мм	DSA мм	D1 мм	D5 мм	E1 мм	H мм	H1 мм	H2 мм	H5 мм	U мм	Z
RH22C.1R/NA02	112276VAR	14	62	253	257	145	257	229	179	8.5	233	152	42	92	112	2.0	6x60°
RH22C.1R/NA02	112276VAR	19	62	253	257	145	257	229	179	8.5	233	162	42	92	122	2.0	6x60°
RH25C.1R/NA02	112277VAR	19-24	70	277	290	163	290	258	202	8.5	257	178	47	103	134	2.5	6x60°
RH28C.1R/NA04	112278VAR	19-28	78	303	322	181	322	286	225	8.5	283	194	52	115	145	3.0	6x60°
RH31C.1R/NA04	112279VAR	19-28	87	343	360	203	360	320	253	8.5	317	214	59	128	159	3.0	4x90°
RH35C.1R/NA04	112280VAR	19-28	98	378	406	228	406	361	286	8.5	352	237	66	144	175	3.5	4x90°
RH40C.1R/NA04	112281VAR	19-28	111	418	457	257	457	406	322	8.5	392	263	74	163	193	4.0	4x90°
RH40C.1R/NS06	112290VAR	38	111	418	457	257	457	406	322	8.5	392	268	74	163	198	4.0	4x90°
RH45C.1R/NS06	112282VAR	19	125	464	515	290	515	458	364	8.5	438	287	83	183	208	4.5	4x90°
RH45C.1R/NS06	112282VAR	24-38	125	464	515	290	515	458	364	8.5	438	297	83	183	218	4.5	4x90°
RH50C.1R/NS06	112283VAR	24-42	140	514	579	326	579	515	410	8.5	488	330	94	206	242	5.0	4x90°
RH56C.1R/NS06	112284VAR	28-42	156	564	644	363	644	572	455	8.5	538	362	104	229	264	6.0	4x90°
RH63C.1R/NS07	112285VAR	28-42	174	634	721	406	721	641	510	10.5	600	402	117	256	292	6.5	6x60°
RH71C.1R/NS07	112286VAR	28-48	196	704	811	457	811	721	573	10.5	670	448	131	288	324	7.0	6x60°
RH80C.1R/NS07	112287VAR	38-48	221	784	914	515	914	813	646	10.5	750	500	148	325	361	8.0	6x60°
RH90C.1R/NS08	112288VAR	38-55	249	874	1030	580	1030	916	728	10.5	840	559	167	366	401	9.0	8x45°
RH10C.1R/NS08	112289VAR	42-65	280	974	1159	653	1159	1030	819	10.5	940	624	187	412	447	10.0	8x45°
RH11C.4R/NS08	114158VAR	55-60	315	1075	1287	725	1287	1145	910	10.5	1041	705	208	463	508	11.0	16x22.5°
RH11C.1R/NS08	112470VAR	55-65	390	1075	1287	725	1287	1145	910	10.5	1041	782	208	540	585	11.0	16x22.5°

www.vseventilatory.ru | info@vseventilatory.ru

Бескорпусной вентилятор ER..Cpro/ER..C

со стандартным электродвигателем

Бескорпусной вентилятор ER40Cpro с электродвигетелем, соответствующим стандарту МЭК, конструкция IMB3

Бескорпусной вентилятор ER40C с электродвигетелем, соответствующим стандарту МЭК, конструкция IMB3

Описание

- Компактная конструкция из оцинкованной листовой стали.
- Встроенный конфузор из оцинкованной листовой стали для оптимизации всасывания воздуха, с патрубком для подсоединения устройства измерения расхода воздуха.
- Рабочее колесо вентилятора статически и динамически сбалансировано, допустимые колебания составляют не более 2,8 мм/с согласно ISO 14694.
- Вентилятор крепится к С-образным профилям или сварной опорной раме (ER11C), поэтому может устанавливаться на резиновых или пружинных виброизолирующих опорах.
- Трехфазный электродвигатель, соответствующий стандартам МЭК; питание от сети 400 В, 50 Гц; степень защиты IP 55; конструкция IMB3; класс IE2*.
- Защита электродвигателя выполнена на основе терморезистора PTC, класс нагревостойкости изоляции F (155 °C).
- Управление электродвигателем может осуществляться с помощью преобразователя частоты.
- Вентиляторы могут быть оснащены преобразователями частоты ZIEHL-ABEGG Icontrol со степенью защиты IP 54 и IP 20, а также Icontrol flat со степенью защиты IP 54 (для установки в воздухообрабатывающих агрегатах с ограниченным монтажным пространством).
- Устройство защиты двигателя от перегрузки предназначено для работы непосредственно от сети 50 Гц.
- Стандартное исполнение для перемещения сред с температурой от -20 до +40 °C.
- Монтажное положение: вал электродвигателя расположен горизонтально, опоры снизу.

* Стандартные электродвигатели с диапазоном мощности от 0,75 до 375 кВт; с 2, 4 и 6 полюсами; с маркировкой класса эффективности IE1, IE2, IE3 или IE4 согласно МЭК 60034-30.
8-полюсные электродвигатели не сертифицированы на соответствие МЭК 60034-30, но отличаются высоким КПД.

Прочие исполнения по запросу:

- Электродвигатель со встроенным преобразователем частоты.
- Электродвигатели компании Siemens.
- Повышенная защита от коррозии.

Совместимые преобразователи частоты

Преобразователь частоты Icontrol компании Ziehl-Abegg, степень защиты IP 54 или IP 20

Преобразователь частоты Icontrol flat компании Ziehl-Abegg, степень защиты IP 54

Электродвигатель VEM со встроенным преобразователем частоты Danfoss (по запросу)

- Измерение расхода воздуха — Страница 19
- Резиновые или пружинные виброизолирующие опоры — Страница 109
- Описание высокоэффективного рабочего колеса — Страница 20
- Взрывозащищенное исполнение — Страница 86
- Преобразователь частоты Icontrol — Страница 92

www.vseventilatory.ru | info@vseventilatory.ru

Вентиляторы.ру

Бескорпусной вентилятор ER..Cpro/ER..C

Описание компонентов

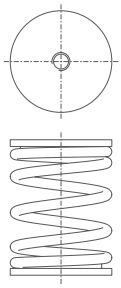

Пружинные виброизолирующие опоры

Пружинные виброизолирующие опоры предназначены для предотвращения передачи шума и вибраций на агрегат и строительные конструкции здания. При правильной установке они обеспечивают эффективную вибро- и шумоизоляцию. Схема расположения и размеры приведены в разделе технических характеристик.
Комплект поставки: пружинные виброизолирующие опоры поставляются в отдельной упаковке.

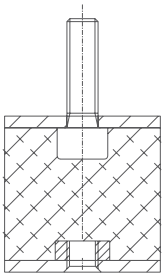

Резиновые виброизолирующие опоры

Для предотвращения передачи шумов и вибраций можно вместо пружинных использовать резиновые виброизолирующие опоры. По сравнению с пружинными виброизолирующими опорами, они менее эффективно защищают от вибраций, но более эффективно защищают от шума, что для некоторых применений может являться преимуществом. При высоких частотах вращения вентилятора и более жестком соединении строительных конструкций здания, а также при наличии бетонного фундамента эффективность резиновых виброизолирующих опор часто оказывается достаточной. Схема расположения и размеры приведены в разделе технических характеристик.
Комплект поставки: резиновые виброизолирующие опоры поставляются в отдельной упаковке.

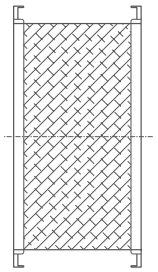

Гибкие соединительные вставки

Гибкая соединительная вставка квадратного сечения предназначена для удобства подсоединения воздуховода к всасывающему отверстию вентилятора. Гибкая часть вставки изготовлена из тканого полиэстера или ПВХ, рамы - из оцинкованной стали.
Макс. допустимая температура 80 °C.
Размеры указаны в разделе технических характеристик.
Вставки с лакокрасочным покрытием поставляются по запросу.

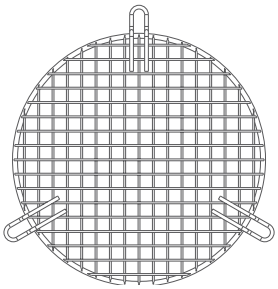

Защитная решетка

Данные вентиляторы не являются изделиями, готовыми к эксплуатации. Они предназначены для использования в качестве компонентов воздухообрабатывающих агрегатов и приточно-вытяжных систем вентиляции. Как правило, данные вентиляторы не оснащены устройствами защиты от прикосновения. Эксплуатировать данные вентиляторы допускается, только если они надлежащим образом установлены и оснащены всеми необходимыми устройствами защиты. Если воздухозаборное или воздуховыпускное отвертие вентилятора остается открытым, то согласно DIN EN ISO 13857 на это отверстие необходимо установить защитную решетку.
Устройства защиты должны соответствовать требованиям раздела 3.22 „Разделяющие устройства защиты“ и раздела 4 „Защитные мероприятия“ стандарта DIN EN ISO 12100.
Описание соответствующей защитной решетки для воздухозаборного отверстия вентиляторов ER приведено на обратной стороне складного листа.
Описание защитных решеток для воздухозаборных отверстий вентиляторов RH и GR приведено в разделе „Серии ER и GR“.

www.vseventilatory.ru | info@vseventilatory.ru

Вентиляторный агрегат GR..Cpro/GR..C

Техническое описание

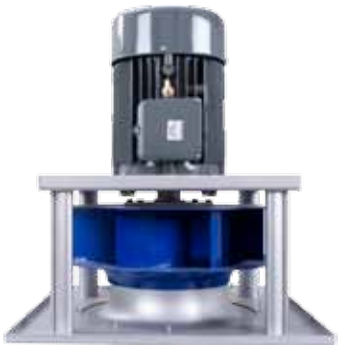

GR40C - Монтажное положение Vu

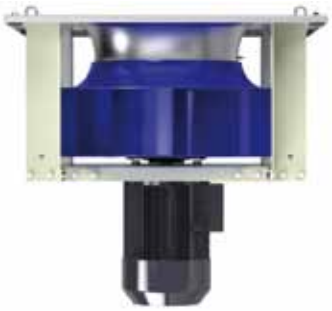

GR80C - Монтажное положение Vo

GR40C - Монтажное положение H

Для перемещения воздуха в вертикальном направлении

GR25C - GR63C (Cpro) / **GR22C - GR63C** (сталь)
- Соединенная болтами несущая конструкция из оцинкованной листовой стали или стали с эпоксидным/полиэфирным порошковым покрытием цвета RAL 7032.
- Вместо компонентов из оцинкованной стали по отдельногму заказу можно установить компоненты с эпоксидным/полиэфирным порошковым покрытием цвета RAL 7032.
- Технические характеристики (характеристические кривые) и расположение электродвигателей аналогичны техническим характеристикам и расположению электродвигателей вентиляторов ER..C.
- Конфузор из оцинкованной листовой стали для оптимизации всасывания воздуха, с патрубком для подсоединения устройства измерения расхода воздуха.
- Монтажное положение: вал электродвигателя расположен вертикально.
  Vu = всасывание воздуха снизу.
  Vo = всасывание воздуха сверху.
- Модуль подсоединен через резиновые виброизолирующие опоры.

GR71C - GR10C (только со стальным рабочим колесом)
- Соединенная болтами прочная конструкция из листовой стали с эпоксидным/полиэфирным порошковым покрытием цвета RAL 7032. Конфузор и пластина конфузора из оцинкованной листовой стали.
- Вместо компонентов из оцинкованной стали по отдельногму заказу можно установить компоненты с эпоксидным/полиэфирным порошковым покрытием цвета RAL 7032.
- Технические характеристики (характеристические кривые) и расположение электродвигателей аналогичны техническим характеристикам и расположению электродвигателей вентиляторов ER..C.
- Конфузор из оцинкованной листовой стали для оптимизации всасывания воздуха, с патрубком для подсоединения устройства измерения расхода воздуха.
- Монтажное положение: вал электродвигателя расположен вертикально.
  Vu = всасывание воздуха снизу.
  Vo = всасывание воздуха сверху.
- Модуль подсоединен через резиновые виброизолирующие опоры.

Для перемещения воздуха в горизонтальном направлении

GR25C - GR63C (Cpro) / **GR22C - GR63C** (сталь)
- Соединенная болтами прочная конструкция из листовой стали.
- Специальное эпоксидное/полиэфирное порошковое покрытие цвета RAL 7032 для защиты от коррозии наносится по отдельному заказу (для GR..Cpro). Для агрегатов GR..C это покрытие является стандартным.
- Технические характеристики (характеристические кривые) и расположение электродвигателей аналогичны техническим характеристикам и расположению электродвигателей вентиляторов ER..C.
- Конфузор из оцинкованной листовой стали для оптимизации всасывания воздуха, с патрубком для подсоединения устройства измерения расхода воздуха.
- Монтажное положение: вал электродвигателя расположен горизонтально.

Измерение расхода воздуха Страница 19

Вентиляторы.ру

Схема электрических подключений электродвигателя

Односкоростной трехфазный электродвигатель, защищенный термистором PTC

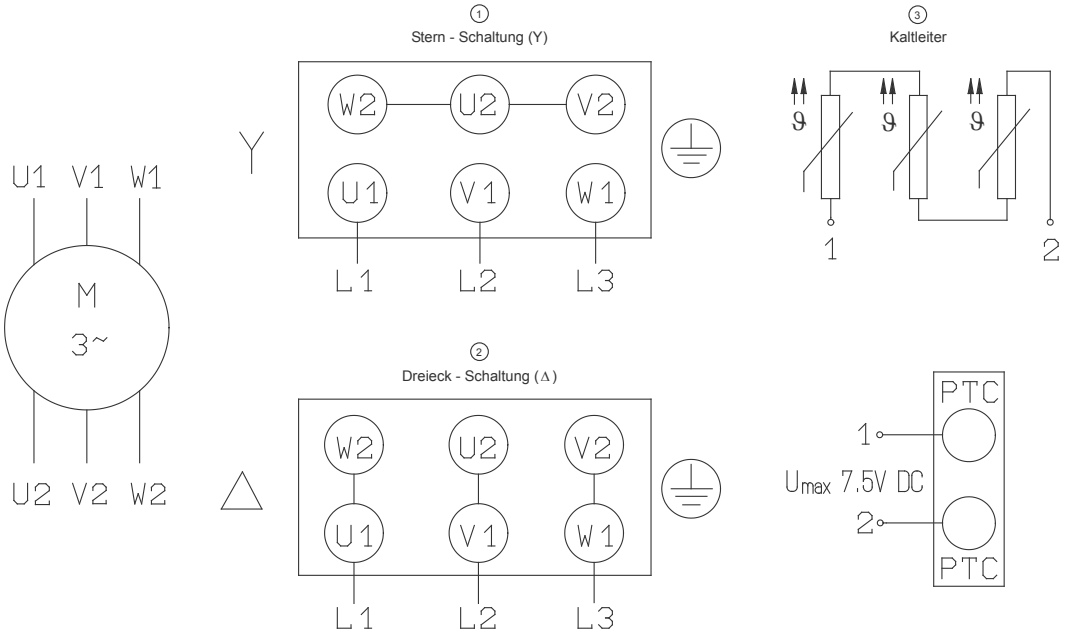

Для изменения направления вращения следует поменять местами любые два фазных проводника.

① Соединение звездой (Y)
② Соединение треугольником (Δ)
③ Термистор (PTC)

Напряжение питания:

Типоразмер двигателя ≤ 90: 230 В (треугольник) / 400 В (звезда)
Типоразмер двигателя ≥ 100: 400 В (треугольник) / 690 В (звезда)

www.vseventilatory.ru | info@vseventilatory.ru

Вентиляторы.ру

Бескорпусной вентилятор ER..Cpro, вентиляторный агрегат GR..Cpro

Обзор продукции Страница

типоразмер 250	34
типоразмер 280	36
типоразмер 315	38
типоразмер 355	40
типоразмер 400	42
типоразмер 450	44
типоразмер 500	46
типоразмер 560	48
типоразмер 630	50

www.vseventilatory.ru | info@vseventilatory.ru

Бескорпусной вентилятор, вентиляторный агрегат

Электродвигатель IE2

ER25Cpro, GR25Cpro

Описание

- Количество лопаток: 7
- Макс. допустимая температура перемещаемой среды: 40 °C
- Мин. допустимая температура перемещаемой среды: -20 °C
- Защита электродвигателя: термистор (PTC)
- Рабочее колесо: материал ZAmid без лакокрасочного покрытия, цвет RAL 5002 (ультрамарин)
- Соединенная болтами прочная конструкция из листовой стали.
- Конфузор для оптимизации всасывания воздуха с патрубком для подсоединения устройства измерения расхода воздуха.

Защитная решетка	Страница 109
Резиновые виброизолирующие опоры	Страница 109
Пружинные виброизолирующие опоры	Страница 109
Гибкие соединительные вставки	Страница 110
Преобразователь частоты Icontrol	Страница 92
Датчики	Страница 96

Рабочие характеристики вентилятора с рабочим колесом RH..Cpro

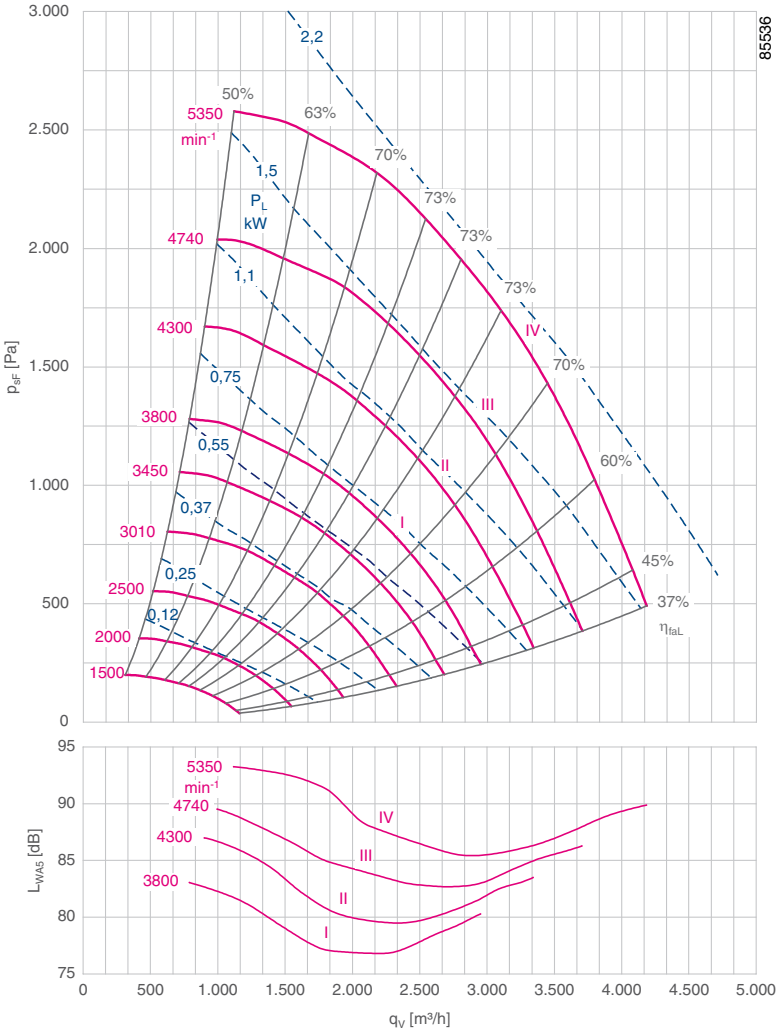

Технические характеристики

Номинальная потребляемая мощность P_N кВт	Тип ER / GR*	Типоразмер электродвигателя	№ характеристической кривой	Номинальная частота вращения n_N [мин⁻¹]	Номинальный ток I_N A	Макс. частота вращения $n_{макс.}$ [мин⁻¹]	Макс. частота $f_{макс.}$ Гц
0.75	ER25C-2DN.B7.CR	80M	I	2875	1.68	3800	67
1.10	ER25C-2DN.B7.CR	80M	II	2875	2.37	4300	76
1.50	ER25C-2DN.C7.CR	90S	III	2890	3.13	4740	83
2.20	ER25C-2DN.D7.CR	90L	IV	2890	4.48	5350	94

* Вентиляторы с рабочими колесами ER..Cpro и GR..Cpro имеют одинаковые технические характеристики

Стандартное исполнение ER				Стандартное исполнение GR			
Номинальная потребляемая мощность				Монтажное положение H	Монтажное положение Vu	Монтажное положение Vo	
P_N кВт	**Тип ER..C**	**№ артикула ER..C**	кг макс.	**Тип GR..C**	**№ артикула GR..C**	**№ артикула GR..C**	**№ артикула GR..C**	кг макс.
0.75	**ER25C-2DN.B7.CR**	**130609/2F01**	22	**GR25C-2DN.B5.CR**	**113734/2F011**	**113734/2F035**	**113734/2F033**	21
1.10	**ER25C-2DN.B7.CR**	**130610/2F01**	24	**GR25C-2DN.B5.CR**	**113735/2F011**	**113735/2F035**	**113735/2F033**	23
1.50	**ER25C-2DN.C7.CR**	**130611/2F01**	28	**GR25C-2DN.C5.CR**	**113736/2F011**	**113736/2F035**	**113736/2F033**	27
2.20	**ER25C-2DN.D7.CR**	**130612/2F01**	32	**GR25C-2DN.D5.CR**	**113737/2F011**	**113737/2F035**	**113737/2F033**	31

Вентиляторы.ру

Размеры, мм

Бескорпусной вентилятор ER в монтажном положении H

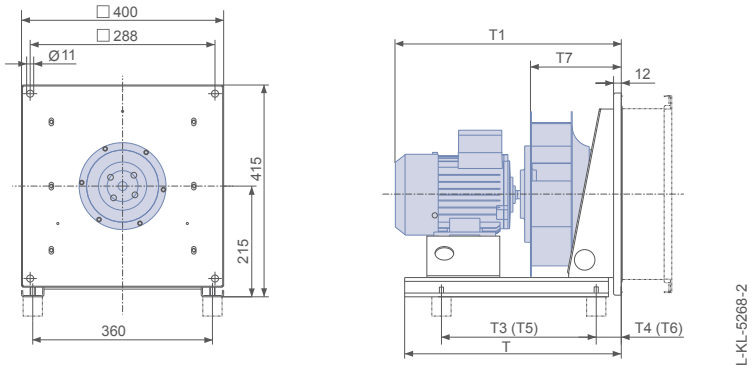

Номинальная потребляемая мощность P_N кВт	Тип	T мм	T1 мм	T3 мм	T4 мм	T5 мм	T6 мм	T7 мм	Пружинные виброизолирующие опоры	Резиновые виброизолирующие опоры
0.75	ER25C-2DN.B7.CR	460	449	379	45	342	45	173	MSN 4	30x30 / 55
1.10	ER25C-2DN.B7.CR	460	449	386	45	336	52	173	MSN 4	30x30 / 55
1.50	ER25C-2DN.C7.CR	460	474	367	68	381	45	173	MSN 4	30x30 / 55
2.20	ER25C-2DN.D7.CR	460	499	338	97	367	68	173	MSN 5	40x30 / 55

Размеры T5 и T6 действительны при использовании соединительных вставок Ziehl-Abegg.

Вентиляторный агрегат GR в монтажном положении H

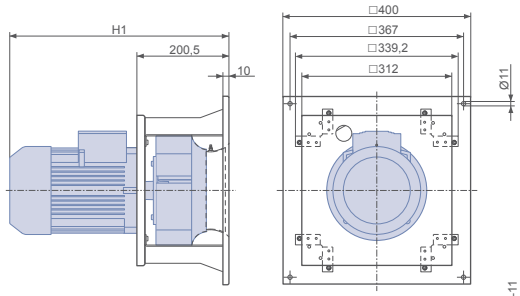

Вентиляторный агрегат GR в монтажном положении Vu/Vo

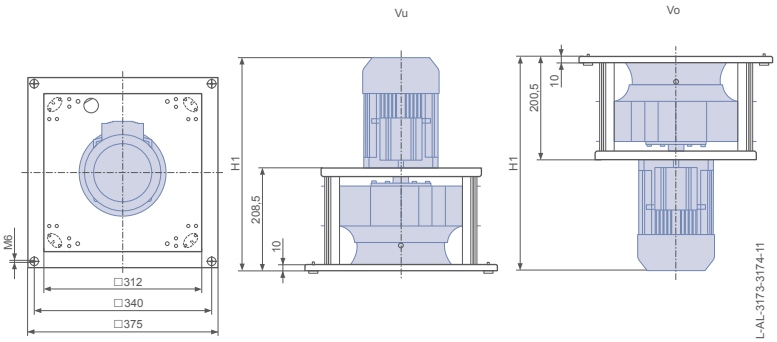

Номинальная потребляемая мощность P_N кВт	Тип	Монтажное положение H H1 мм	Монтажное положение Vu H1 мм	Монтажное положение Vo H1 мм
0.75	GR25C-2DN.B5.CR	437	445	437
1.10	GR25C-2DN.B5.CR	437	445	437
1.50	GR25C-2DN.C5.CR	462	470	462
2.20	GR25C-2DN.D5.CR	487	495	487

www.vseventilatory.ru | info@vseventilatory.ru

Бескорпусной вентилятор, вентиляторный агрегат

Электродвигатель IE2

ER28Cpro, GR28Cpro

Описание

- Количество лопаток: 7
- Макс. допустимая температура перемещаемой среды: 40 °C
- Мин. допустимая температура перемещаемой среды: -20 °C
- Защита электродвигателя: термистор (PTC)
- Рабочее колесо: материал ZAmid без лакокрасочного покрытия, цвет RAL 5002 (ультрамарин)
- Соединенная болтами прочная конструкция из листовой стали.
- Конфузор для оптимизации всасывания воздуха с патрубком для подсоединения устройства измерения расхода воздуха.

Защитная решетка	Страница 109
Резиновые виброизолирующие опоры	Страница 109
Пружинные виброизолирующие опоры	Страница 109
Гибкие соединительные вставки	Страница 110
Преобразователь частоты Icontrol	Страница 92
Датчики	Страница 96

Рабочие характеристики вентилятора с рабочим колесом RH..Cpro

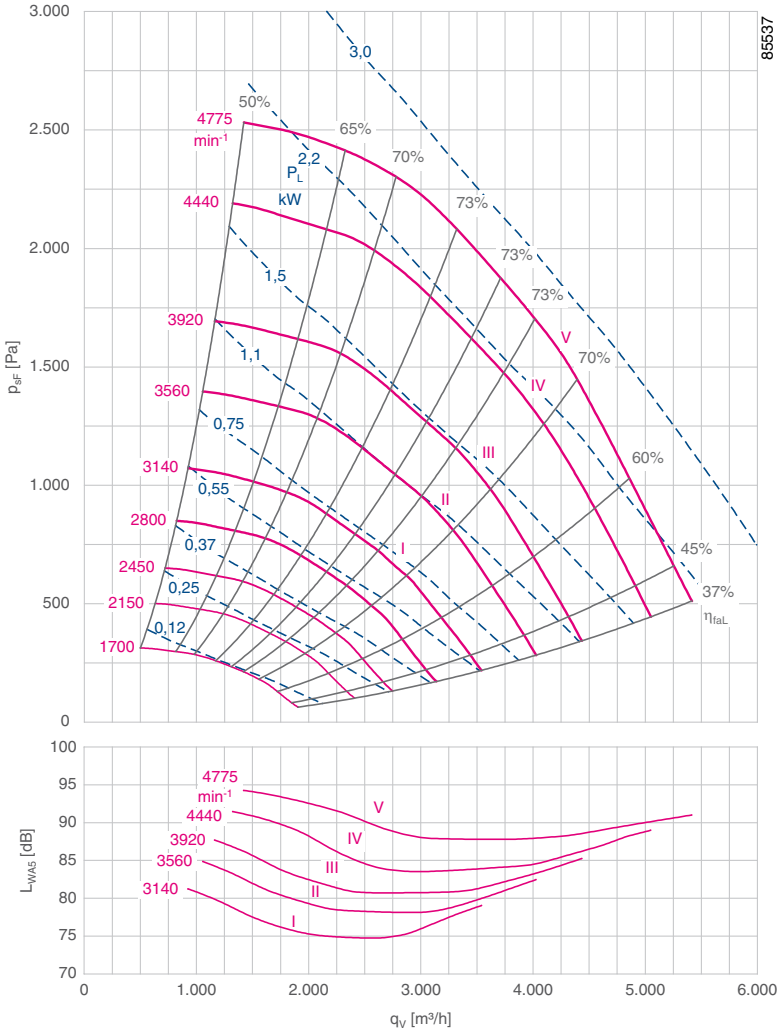

Технические характеристики

Номинальная потребляемая мощность P_N кВт	Тип ER / GR*	Типоразмер электродвигателя	№ характеристической кривой	Номинальная частота вращения n_N [мин⁻¹]	Номинальный ток I_N A	Макс. частота вращения $n_{макс.}$ [мин⁻¹]	Макс. частота $f_{макс.}$ Гц
0.75	ER28C-2DN.B7.CR	80M	I	2875	1.68	3140	56
1.10	ER28C-2DN.B7.CR	80M	II	2875	2.37	3560	63
1.50	ER28C-2DN.C7.CR	90S	III	2890	3.13	3920	69
2.20	ER28C-2DN.D7.CR	90L	IV	2890	4.48	4440	78
3.00	ER28C-2DN.E7.CR	100L	V	2891	5.86	4775	83

* Вентиляторы с рабочими колесами ER..Cpro и GR..Cpro имеют одинаковые технические характеристики

	Стандартное исполнение ER			Стандартное исполнение GR				
					Монтажное положение H	Монтажное положение Vu	Монтажное положение Vo	
Номинальная потребляемая мощность P_N кВт	**Тип ER..C**	**№ артикула ER..C**	kg макс.	**Тип GR..C**	**№ артикула GR..C**	**№ артикула GR..C**	**№ артикула GR..C**	kg макс.
0.75	**ER28C-2DN.B7.CR**	**130604/2F01**	23	**GR28C-2DN.B5.CR**	**113738/2F011**	**113738/2F035**	**113738/2F033**	24
1.10	**ER28C-2DN.B7.CR**	**130605/2F01**	25	**GR28C-2DN.B5.CR**	**113739/2F011**	**113739/2F035**	**113739/2F033**	25
1.50	**ER28C-2DN.C7.CR**	**130606/2F01**	29	**GR28C-2DN.C5.CR**	**113740/2F011**	**113740/2F035**	**113740/2F033**	29
2.20	**ER28C-2DN.D7.CR**	**130607/2F01**	33	**GR28C-2DN.D5.CR**	**113741/2F011**	**113741/2F035**	**113741/2F033**	33
3.00	**ER28C-2DN.E7.CR**	**130608/2F01**	40	**GR28C-2DN.E5.CR**	**113742/2F011**	**113742/2F035**	**113742/2F033**	39

Вентиляторы.ру

Размеры, мм

Бескорпусной вентилятор ER в монтажном положении H

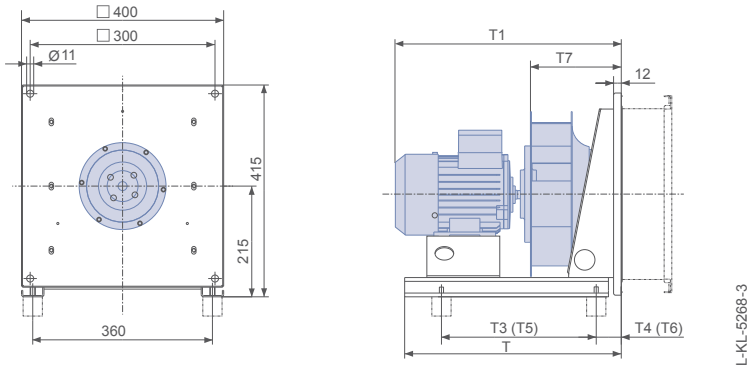

Номинальная потребляемая мощность P_N кВт	Тип	T мм	T1 мм	T3 мм	T4 мм	T5 мм	T6 мм	T7 мм	Пружинные виброизолирующие опоры	Резиновые виброизолирующие опоры
0.75	ER28C-2DN.B7.CR	460	466	381	54	362	45	192	MSN 4	30x30 / 40
1.10	ER28C-2DN.B7.CR	460	466	374	61	370	45	192	MSN 4	30x30 / 55
1.50	ER28C-2DN.C7.CR	460	491	340	92	379	56	192	MSN 4	30x30 / 55
2.20	ER28C-2DN.D7.CR	460	516	317	118	339	92	192	MSN 5	30x30 / 55
3.00	ER28C-2DN.E7.CR	570	554	485	60	489	45	192	MSN 5	40x30 / 55

Размеры T5 и T6 действительны при использовании соединительных вставок Ziehl-Abegg.

Вентиляторный агрегат GR в монтажном положении H

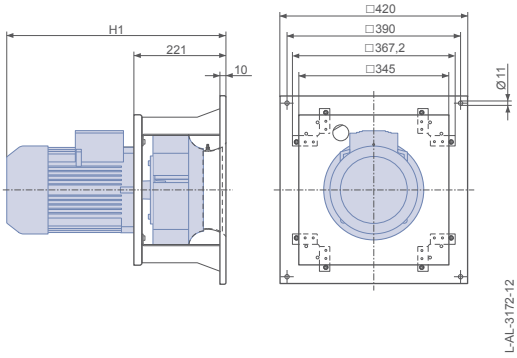

Вентиляторный агрегат GR в монтажном положении Vu/Vo

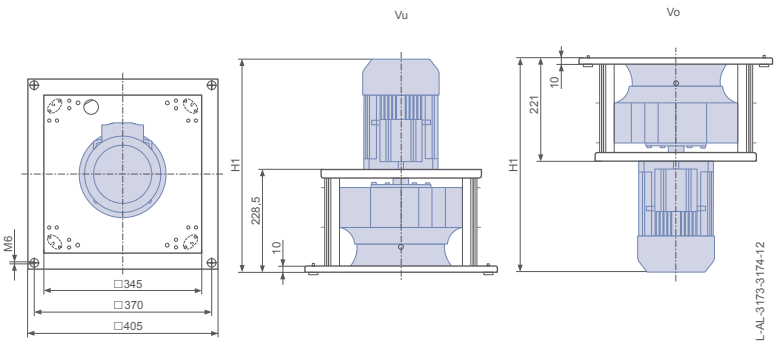

Номинальная потребляемая мощность P_N кВт	Тип	Монтажное положение H H1 мм	Монтажное положение Vu H1 мм	Монтажное положение Vo H1 мм
0.75	GR28C-2DN.B5.CR	454	462	454
1.10	GR28C-2DN.B5.CR	454	462	454
1.50	GR28C-2DN.C5.CR	479	487	479
2.20	GR28C-2DN.D5.CR	504	512	504
3.00	GR28C-2DN.E5.CR	542	550	542

www.vseventilatory.ru | info@vseventilatory.ru

Бескорпусной вентилятор, вентиляторный агрегат

Электродвигатель IE2

ER31Cpro, GR31Cpro

Описание

- Количество лопаток: 7
- Макс. допустимая температура перемещаемой среды: 40 °C
- Мин. допустимая температура перемещаемой среды: -20 °C
- Защита электродвигателя: термистор (PTC)
- Рабочее колесо: материал ZAmid без лакокрасочного покрытия, цвет RAL 5002 (ультрамарин)
- Соединенная болтами прочная конструкция из листовой стали.
- Конфузор для оптимизации всасывания воздуха с патрубком для подсоединения устройства измерения расхода воздуха.

Защитная решетка	Страница 109
Резиновые виброизолирующие опоры	Страница 109
Пружинные виброизолирующие опоры	Страница 109
Гибкие соединительные вставки	Страница 110
Преобразователь частоты Icontrol	Страница 92
Датчики	Страница 96

Рабочие характеристики вентилятора с рабочим колесом RH..Cpro

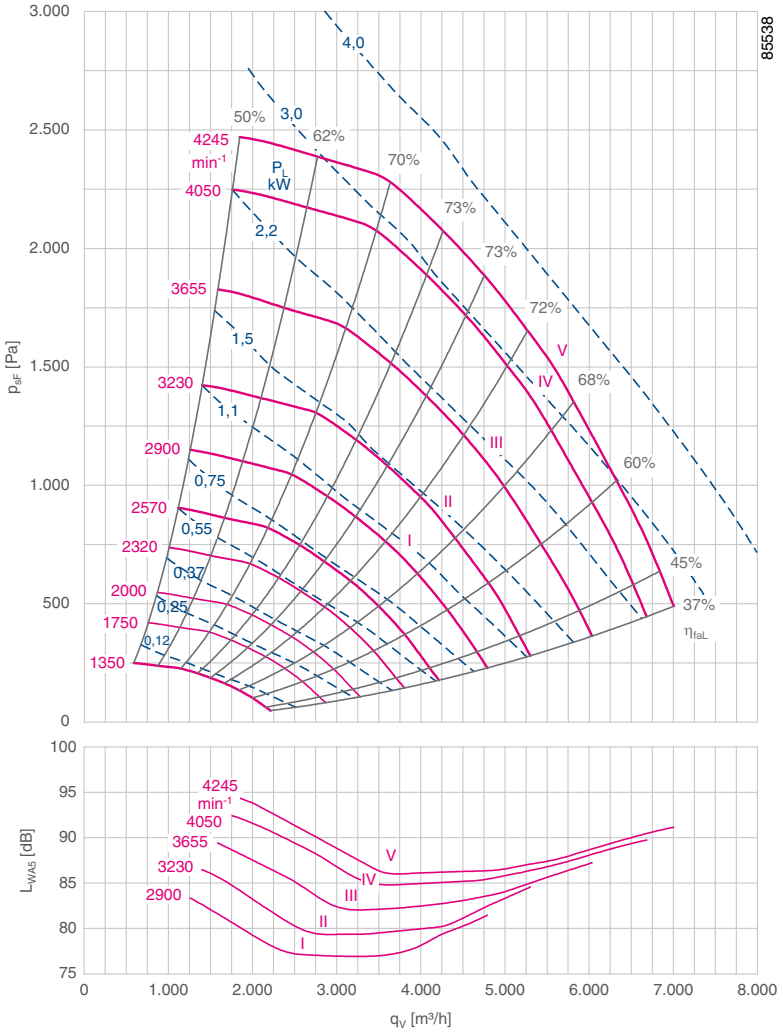

Технические характеристики

Номинальная потребляемая мощность P_N кВт	Тип ER / GR*	Типоразмер электродвигателя	№ характеристической кривой	Номинальная частота вращения n_N [мин$^{-1}$]	Номинальный ток I_N A	Макс. частота вращения $n_{макс.}$ [мин$^{-1}$]	Макс. частота $f_{макс.}$ Гц
1.10	ER31C-2DN.B7.CR	80M	I	2875	2.37	2900	51
1.50	ER31C-2DN.C7.CR	90S	II	2890	3.13	3230	57
2.20	ER31C-2DN.D7.CR	90L	III	2890	4.48	3655	64
3.00	ER31C-2DN.E7.CR	100L	IV	2891	5.86	4050	70
4.00	ER31C-2DN.F7.CR	112M	V	2900	7.65	4245	74

* Вентиляторы с рабочими колесами ER..Cpro и GR..Cpro имеют одинаковые технические характеристики

	Стандартное исполнение ER			Стандартное исполнение GR				
					Монтажное положение H	Монтажное положение Vu	Монтажное положение Vo	
Номинальная потребляемая мощность P_N кВт	**Тип ER..C**	**№ артикула ER..C**	кг макс.	**Тип GR..C**	**№ артикула GR..C**	**№ артикула GR..C**	**№ артикула GR..C**	кг макс.
1.10	**ER31C-2DN.B7.CR**	**130599/2F01**	25	**GR31C-2DN.B5.CR**	**113743/2F011**	**113743/2F035**	**113743/2F033**	28
1.50	**ER31C-2DN.C7.CR**	**130600/2F01**	30	**GR31C-2DN.C5.CR**	**113744/2F011**	**113744/2F035**	**113744/2F033**	32
2.20	**ER31C-2DN.D7.CR**	**130601/2F01**	34	**GR31C-2DN.D5.CR**	**113745/2F011**	**113745/2F035**	**113745/2F033**	36
3.00	**ER31C-2DN.E7.CR**	**130602/2F01**	40	**GR31C-2DN.E5.CR**	**113746/2F011**	**113746/2F035**	**113746/2F033**	41
4.00	**ER31C-2DN.F7.CR**	**130603/2F01**	43	**GR31C-2DN.F5.CR**	**113747/2F011**	**113747/2F035**	**113747/2F033**	44

Вентиляторы.ру

Размеры, мм

Бескорпусной вентилятор ER в монтажном положении H

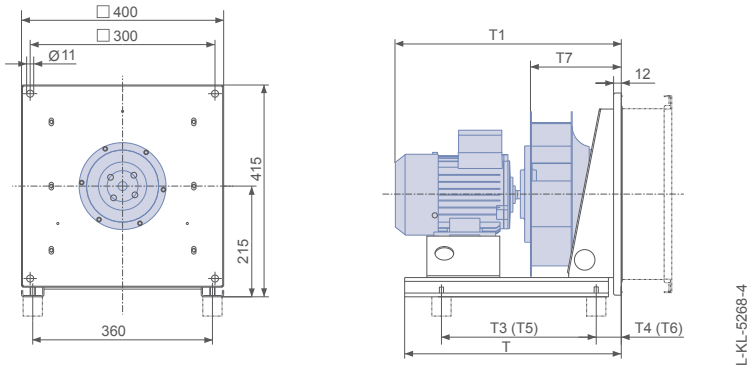

Номинальная потребляемая мощность P_N кВт	Тип	T мм	T1 мм	T3 мм	T4 мм	T5 мм	T6 мм	T7 мм	Пружинные виброизолирующие опоры	Резиновые виброизолирующие опоры
1.10	ER31C-2DN.B7.CR	460	487	341	92	383	52	213	MSN 4	30x30 / 40
1.50	ER31C-2DN.C7.CR	570	512	472	45	439	45	213	MSN 4	30x30 / 55
2.20	ER31C-2DN.D7.CR	570	537	498	47	471	45	213	MSN 5	30x30 / 55
3.00	ER31C-2DN.E7.CR	570	575	446	75	457	76	213	MSN 5	40x30 / 55
4.00	ER31C-2DN.F7.CR	570	624	439	106	435	95	213	MSN 5	40x30 / 55

Размеры T5 и T6 действительны при использовании соединительных вставок Ziehl-Abegg.

Вентиляторный агрегат GR в монтажном положении H

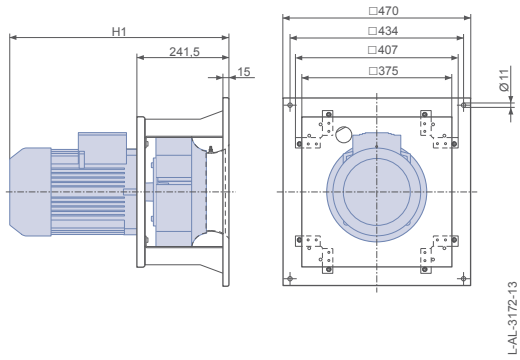

Вентиляторный агрегат GR в монтажном положении Vu/Vo

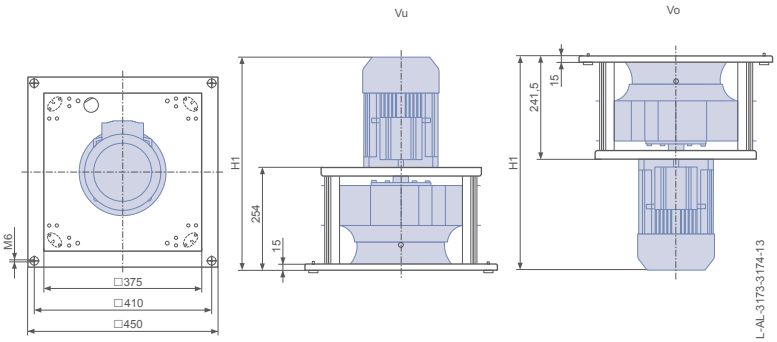

Номинальная потребляемая мощность P_N кВт	Тип	Монтажное положение H H1 мм	Монтажное положение Vu H1 мм	Монтажное положение Vo H1 мм
1.10	GR31C-2DN.B5.CR	475	487	475
1.50	GR31C-2DN.C5.CR	500	512	500
2.20	GR31C-2DN.D5.CR	525	537	525
3.00	GR31C-2DN.E5.CR	563	575	563
4.00	GR31C-2DN.F5.CR	612	624	612

www.vseventilatory.ru | info@vseventilatory.ru

Бескорпусной вентилятор, вентиляторный агрегат

Электродвигатель IE2

ER35Cpro, GR35Cpro

Описание

- Количество лопаток: 7
- Макс. допустимая температура перемещаемой среды: 40 °C
- Мин. допустимая температура перемещаемой среды: -20 °C
- Защита электродвигателя: термистор (PTC)
- Рабочее колесо: материал ZAmid без лакокрасочного покрытия, цвет RAL 5002 (ультрамарин)
- Соединенная болтами прочная конструкция из листовой стали.
- Конфузор для оптимизации всасывания воздуха с патрубком для подсоединения устройства измерения расхода воздуха.

Защитная решетка	Страница 109
Резиновые виброизолирующие опоры	Страница 109
Пружинные виброизолирующие опоры	Страница 109
Гибкие соединительные вставки	Страница 110
Преобразователь частоты Icontrol	Страница 92
Датчики	Страница 96

Рабочие характеристики вентилятора с рабочим колесом RH..Cpro

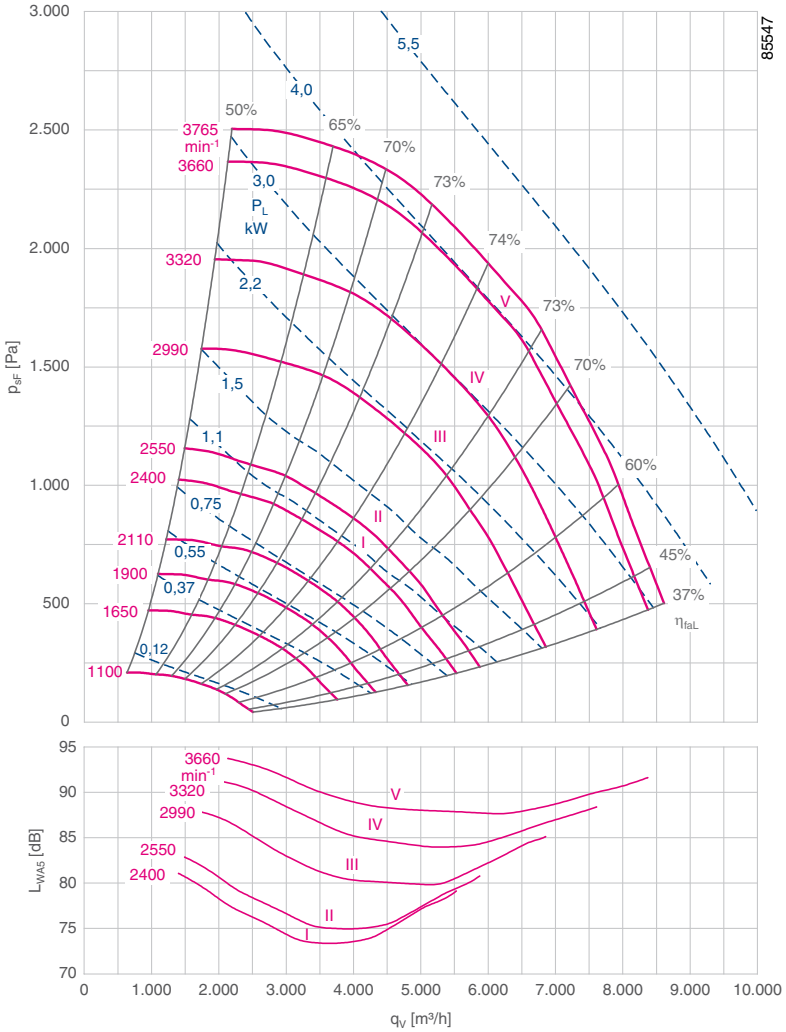

Технические характеристики

Номинальная потребляемая мощность P_N кВт	Тип ER / GR*	Типоразмер электродвигателя	№ характеристической кривой	Номинальная частота вращения n_N [мин$^{-1}$]	Номинальный ток I_N A	Макс. частота вращения $n_{макс.}$ [мин$^{-1}$]	Макс. частота $f_{макс.}$ Гц
1.10	ER35C-4DN.C7.CR	90S	I	1400	2.53	2400	86
1.50	ER35C-4DN.D7.CR	90L	II	1445	3.39	2640	94
2.20	ER35C-2DN.D7.CR	90L	III	2890	4.48	2990	53
3.00	ER35C-2DN.E7.CR	100L	IV	2891	5.86	3320	58
4.00	ER35C-2DN.F7.CR	112M	V	2900	7.65	3660	64

* Вентиляторы с рабочими колесами ER..Cpro и GR..Cpro имеют одинаковые технические характеристики

	Стандартное исполнение ER			Стандартное исполнение GR				
					Монтажное положение H	Монтажное положение Vu	Монтажное положение Vo	
Номинальная потребляемая мощность P_N кВт	**Тип ER..C**	**№ артикула ER..C**	кг макс.	**Тип GR..C**	**№ артикула GR..C**	**№ артикула GR..C**	**№ артикула GR..C**	кг макс.
1.10	**ER35C-4DN.C7.CR**	**131399/2F01**	34	**GR35C-4DN.C5.CR**	**113748/2F011**	**113748/2F035**	**113748/2F033**	36
1.50	**ER35C-4DN.D7.CR**	**130595/2F01**	37	**GR35C-4DN.D5.CR**	**113749/2F011**	**113749/2F035**	**113749/2F033**	38
2.20	**ER35C-2DN.D7.CR**	**130596/2F01**	37	**GR35C-2DN.D5.CR**	**113750/2F011**	**113750/2F035**	**113750/2F033**	39
3.00	**ER35C-2DN.E7.CR**	**130597/2F01**	44	**GR35C-2DN.E5.CR**	**113751/2F011**	**113751/2F035**	**113751/2F033**	44
4.00	**ER35C-2DN.F7.CR**	**130598/2F01**	47	**GR35C-2DN.F5.CR**	**113752/2F011**	**113752/2F035**	**113752/2F033**	47

Вентиляторы.ру

Размеры, мм

Бескорпусной вентилятор ER в монтажном положении H

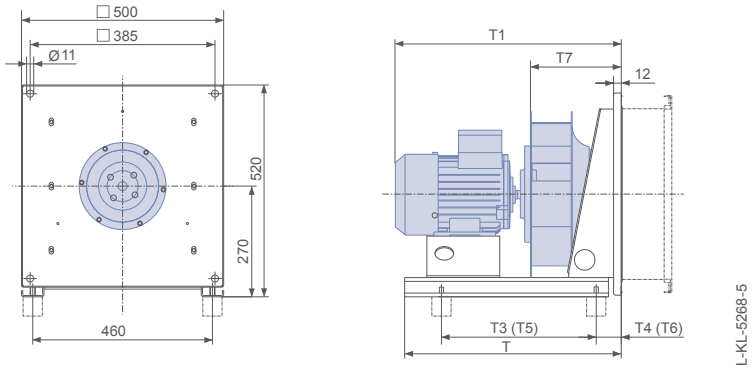

Номинальная потребляемая мощность P_N кВт	Тип	T мм	T1 мм	T3 мм	T4 мм	T5 мм	T6 мм	T7 мм	Пружинные виброизолирующие опоры	Резиновые виброизолирующие опоры
1.10	ER35C-4DN.C7.CR	570	534	477	45	445	45	238	MSN 5	30x30 / 40
1.50	ER35C-4DN.D7.CR	570	559	499	46	470	45	238	MSN 5	30x30 / 55
2.20	ER35C-2DN.D7.CR	570	559	497	48	473	45	238	MSN 6	30x30 / 55
3.00	ER35C-2DN.E7.CR	570	597	446	99	474	71	238	MSN 6	30x30 / 55
4.00	ER35C-2DN.F7.CR	570	646	431	114	442	95	238	MSN 6	40x30 / 55

Размеры T5 и T6 действительны при использовании соединительных вставок Ziehl-Abegg.

Вентиляторный агрегат GR в монтажном положении H

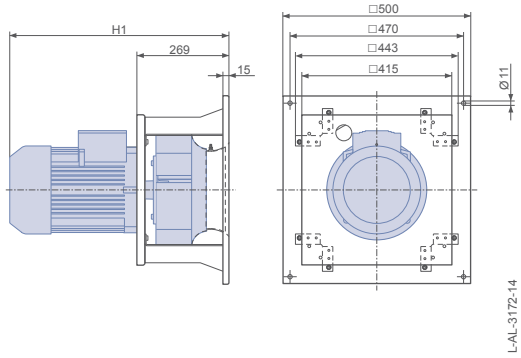

Вентиляторный агрегат GR в монтажном положении Vu/Vo

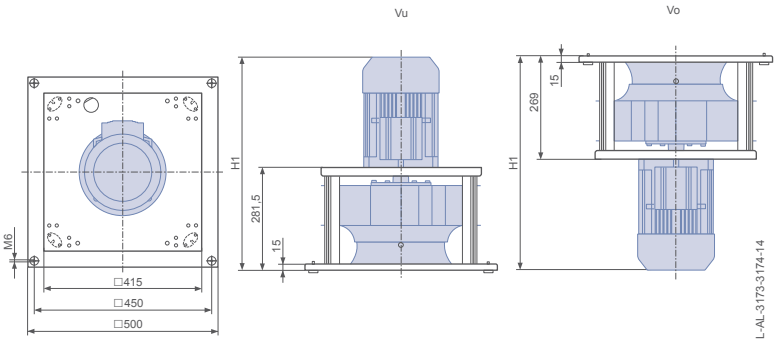

Номинальная потребляемая мощность P_N кВт	Тип	Монтажное положение H H1 мм	Монтажное положение Vu H1 мм	Монтажное положение Vo H1 мм
1.10	GR35C-4DN.C5.CR	522	535	522
1.50	GR35C-4DN.D5.CR	547	560	547
2.20	GR35C-2DN.D5.CR	547	560	547
3.00	GR35C-2DN.E5.CR	585	598	585
4.00	GR35C-2DN.F5.CR	634	647	634

www.vseventilatory.ru | info@vseventilatory.ru

Бескорпусной вентилятор, вентиляторный агрегат

Электродвигатель IE2

ER40Cpro, GR40Cpro

Описание

- Количество лопаток: 7
- Макс. допустимая температура перемещаемой среды: 40 °C
- Мин. допустимая температура перемещаемой среды: -20 °C
- Защита электродвигателя: термистор (PTC)
- Рабочее колесо: материал ZAmid без лакокрасочного покрытия, цвет RAL 5002 (ультрамарин)
- Соединенная болтами прочная конструкция из листовой стали.
- Конфузор для оптимизации всасывания воздуха с патрубком для подсоединения устройства измерения расхода воздуха.

Защитная решетка	Страница 109
Резиновые виброизолирующие опоры	Страница 109
Пружинные виброизолирующие опоры	Страница 109
Гибкие соединительные вставки	Страница 110
Преобразователь частоты Icontrol	Страница 92
Датчики	Страница 96

Рабочие характеристики вентилятора с рабочим колесом RH..Cpro

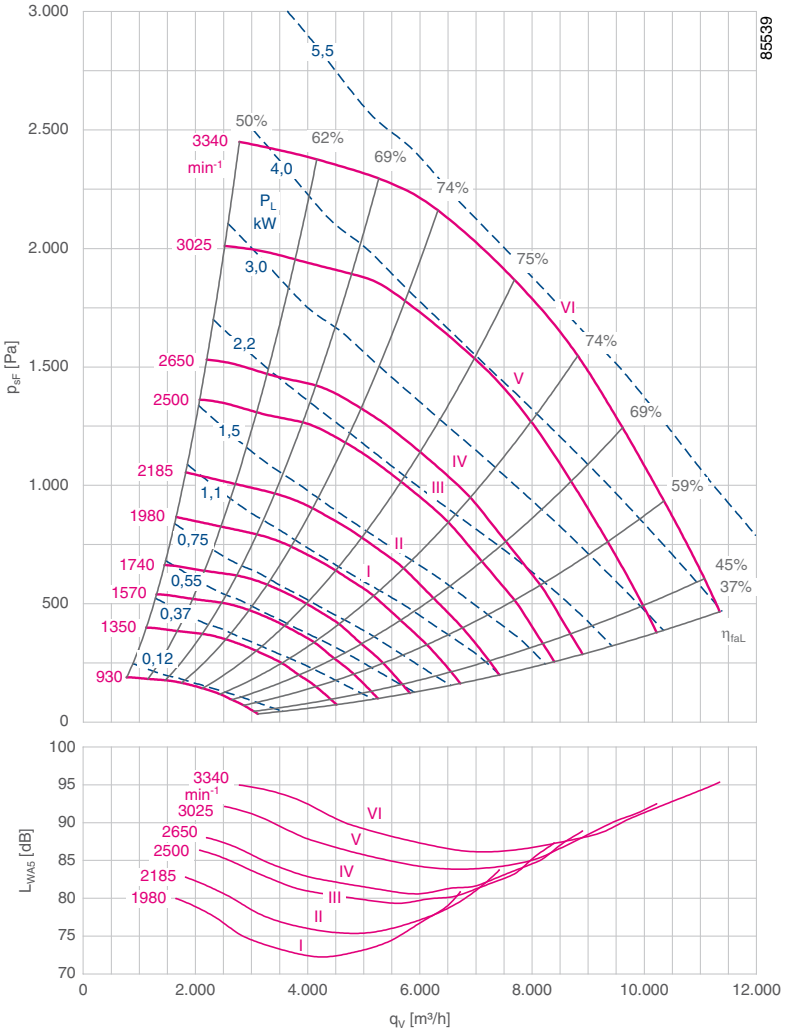

Технические характеристики

Номинальная потребляемая мощность P_N кВт	Тип ER / GR*	Типоразмер электродвигателя	№ характеристической кривой	Номинальная частота вращения n_N [мин⁻¹]	Номинальный ток I_N A	Макс. частота вращения $n_{макс.}$ [мин⁻¹]	Макс. частота $f_{макс.}$ Гц
1.10	ER40C-4DN.C7.CR	90S	I	1400	2.53	1980	71
1.50	ER40C-4DN.D7.CR	90L	II	1445	3.39	2185	78
2.20	ER40C-4DN.E7.CR	100L	III	1440	4.65	2500	87
3.00	ER40C-4DN.E7.CR	100L	IV	1440	6.18	2650	93
4.00	ER40C-2DN.F7.CR	112M	V	2900	7.65	3025	53
5.50	ER40C-2DN.G7.CR	132S	VI	2900	10.60	3340	58

* Вентиляторы с рабочими колесами ER..Cpro и GR..Cpro имеют одинаковые технические характеристики

	Стандартное исполнение ER			Стандартное исполнение GR				
Номинальная потребляемая мощность P_N кВт	**Тип ER..C**	**№ артикула ER..C**	m макс.	**Тип GR..C**	Монтажное положение H **№ артикула GR..C**	Монтажное положение Vu **№ артикула GR..C**	Монтажное положение Vo **№ артикула GR..C**	m макс.
1.10	**ER40C-4DN.C7.CR**	**130589/2F01**	37	**GR40C-4DN.C5.CR**	**113753/2F011**	**113753/2F035**	**113753/2F033**	42
1.50	**ER40C-4DN.D7.CR**	**130590/2F01**	39	**GR40C-4DN.D5.CR**	**113754/2F011**	**113754/2F035**	**113754/2F033**	45
2.20	**ER40C-4DN.E7.CR**	**130591/2F01**	49	**GR40C-4DN.E5.CR**	**113755/2F011**	**113755/2F035**	**113755/2F033**	53
3.00	**ER40C-4DN.E7.CR**	**130592/2F01**	54	**GR40C-4DN.E5.CR**	**113756/2F011**	**113756/2F035**	**113756/2F033**	58
4.00	**ER40C-2DN.F7.CR**	**130593/2F01**	50	**GR40C-2DN.F5.CR**	**113757/2F011**	**113757/2F035**	**113757/2F033**	53
5.50	**ER40C-2DN.G7.CR**	**130594/2F01**	66	**GR40C-2DN.G5.CR**	**113758/2F011**	**113758/2F035**	**113758/2F033**	68

Вентиляторы.ру

Размеры, мм

Бескорпусной вентилятор ER в монтажном положении H

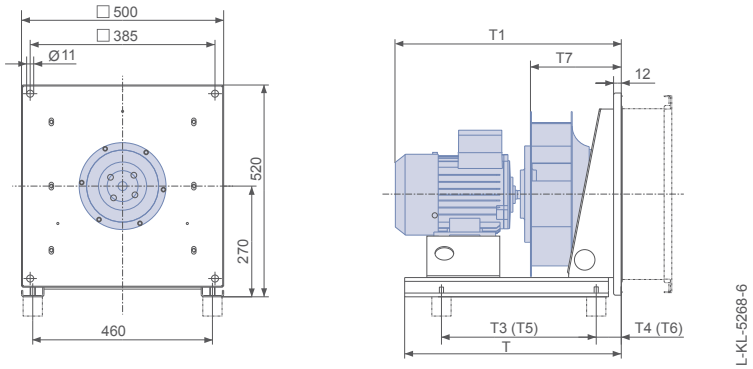

Номинальная потребляемая мощность P_N кВт	Тип	T мм	T1 мм	T3 мм	T4 мм	T5 мм	T6 мм	T7 мм	Пружинные виброизолирующие опоры	Резиновые виброизолирующие опоры
1.10	ER40C-4DN.C7.CR	570	561	497	45	435	60	262	MSN 5	30x30 / 40
1.50	ER40C-4DN.D7.CR	570	586	478	67	492	45	262	MSN 5	30x30 / 40
2.20	ER40C-4DN.E7.CR	570	624	418	127	444	101	262	MSN 5	30x30 / 55
3.00	ER40C-4DN.E7.CR	570	624	397	147	423	122	262	MSN 6	30x30 / 55
4.00	ER40C-2DN.F7.CR	720	673	602	45	576	45	262	MSN 6	30x30 / 55
5.50	ER40C-2DN.G7.CR	720	686	630	65	648	45	262	MSN 6	40x30 / 55

Размеры T5 и T6 действительны при использовании соединительных вставок Ziehl-Abegg.

Вентиляторный агрегат GR в монтажном положении H

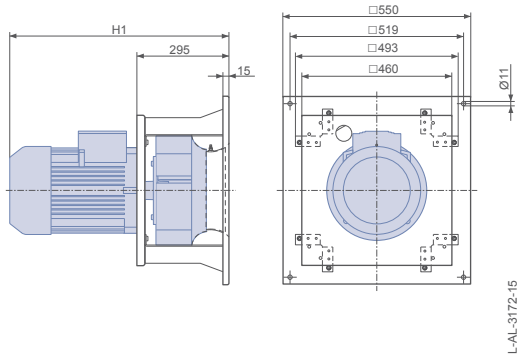

Вентиляторный агрегат GR в монтажном положении Vu/Vo

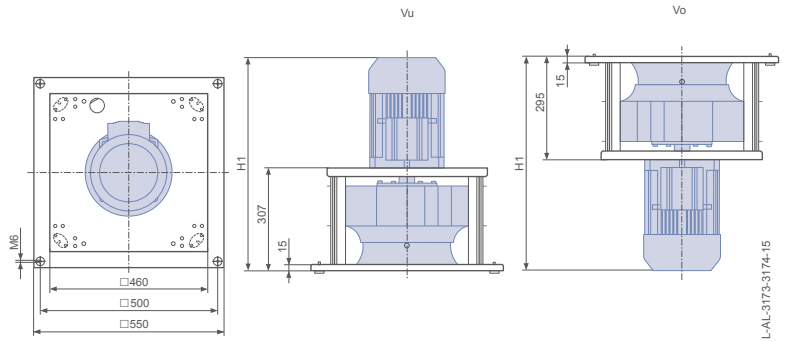

Номинальная потребляемая мощность P_N кВт	Тип	Монтажное положение H H1 мм	Монтажное положение Vu H1 мм	Монтажное положение Vo H1 мм
1.10	GR40C-4DN.C5.CR	549	561	549
1.50	GR40C-4DN.D5.CR	574	586	574
2.20	GR40C-4DN.E5.CR	612	624	612
3.00	GR40C-4DN.E5.CR	612	624	612
4.00	GR40C-2DN.F5.CR	661	673	661
5.50	GR40C-2DN.G5.CR	669	681	669

www.vseventilatory.ru | info@vseventilatory.ru

Бескорпусной вентилятор, вентиляторный агрегат

Электродвигатель IE2

ER45Cpro, GR45Cpro

Описание

- Количество лопаток: 7
- Макс. допустимая температура перемещаемой среды: 40 °C
- Мин. допустимая температура перемещаемой среды: -20 °C
- Защита электродвигателя: термистор (PTC)
- Рабочее колесо: материал ZAmid без лакокрасочного покрытия, цвет RAL 5002 (ультрамарин)
- Соединенная болтами прочная конструкция из листовой стали.
- Конфузор для оптимизации всасывания воздуха с патрубком для подсоединения устройства измерения расхода воздуха.

Защитная решетка	Страница 109
Резиновые виброизолирующие опоры	Страница 109
Пружинные виброизолирующие опоры	Страница 109
Гибкие соединительные вставки	Страница 110
Преобразователь частоты Icontrol	Страница 92
Датчики	Страница 96

Рабочие характеристики вентилятора с рабочим колесом RH..Cpro

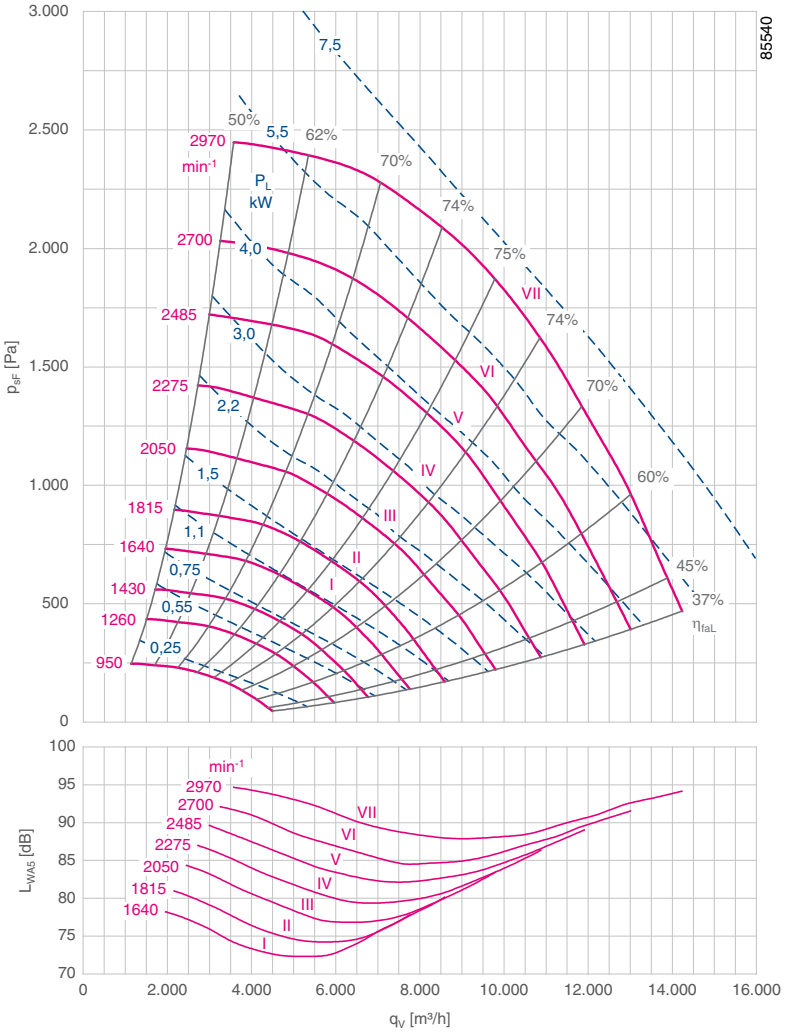

Технические характеристики

Номинальная потребляемая мощность P_N кВт	Тип ER / GR*	Типоразмер электродвигателя	№ характеристической кривой	Номинальная частота вращения n_N [мин⁻¹]	Номинальный ток I_N A	Макс. частота вращения $n_{макс.}$ [мин⁻¹]	Макс. частота $f_{макс.}$ Гц
1.10	ER45C-4DN.C7.CR	90S	I	1400	2.53	1640	59
1.50	ER45C-4DN.D7.CR	90L	II	1445	3.39	1815	65
2.20	ER45C-4DN.E7.CR	100L	III	1440	4.65	2050	71
3.00	ER45C-4DN.E7.CR	100L	IV	1440	6.18	2275	80
4.00	ER45C-4DN.F7.CR	112M	V	1450	8.13	2485	86
5.50	ER45C-4DN.G7.CR	132S	VI	1460	10.90	2760	96
7.50	ER45C-2DN.G7.CR	132S	VII	2940	13.90	2970	51

* Вентиляторы с рабочими колесами ER..Cpro и GR..Cpro имеют одинаковые технические характеристики

	Стандартное исполнение ER			Стандартное исполнение GR				
Номинальная потребляемая мощность					Монтажное положение H	Монтажное положение Vu	Монтажное положение Vo	
P_N кВт	**Тип ER..C**	**№ артикула ER..C**	кг макс.	**Тип GR..C**	**№ артикула GR..C**	**№ артикула GR..C**	**№ артикула GR..C**	кг макс.
1.10	**ER45C-4DN.C7.CR**	**130582/2F01**	46	**GR45C-4DN.C5.CR**	**113759/2F011**	**113759/2F035**	**113759/2F033**	51
1.50	**ER45C-4DN.D7.CR**	**130583/2F01**	49	**GR45C-4DN.D5.CR**	**113760/2F011**	**113760/2F035**	**113760/2F033**	53
2.20	**ER45C-4DN.E7.CR**	**130584/2F01**	58	**GR45C-4DN.E5.CR**	**113761/2F011**	**113761/2F035**	**113761/2F033**	61
3.00	**ER45C-4DN.E7.CR**	**130585/2F01**	63	**GR45C-4DN.E5.CR**	**113762/2F011**	**113762/2F035**	**113762/2F033**	66
4.00	**ER45C-4DN.F7.CR**	**130586/2F01**	68	**GR45C-4DN.F5.CR**	**113763/2F011**	**113763/2F035**	**113763/2F033**	70
5.50	**ER45C-4DN.G7.CR**	**130587/2F01**	79	**GR45C-4DN.G5.CR**	**113764/2F011**	**113764/2F035**	**113764/2F033**	80
7.50	**ER45C-2DN.G7.CR**	**130588/2F01**	79	**GR45C-2DN.G5.CR**	**113765/2F011**	**113765/2F035**	**113765/2F033**	80

Вентиляторы.ру

Размеры, мм

Бескорпусной вентилятор ER в монтажном положении H

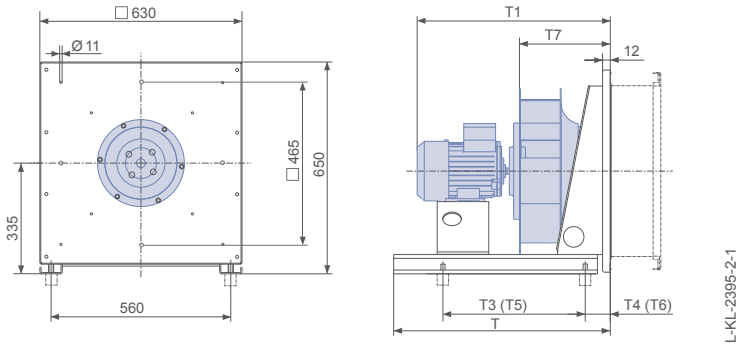

Номинальная потребляемая мощность P_N кВт	Тип	T мм	T1 мм	T3 мм	T4 мм	T5 мм	T6 мм	T7 мм	Пружинные виброизолирующие опоры	Резиновые виброизолирующие опоры
1.10	ER45C-4DN.C7.CR	570	596	498	47	472	45	292	MSN 5	30x30 / 40
1.50	ER45C-4DN.D7.CR	570	621	475	70	496	45	292	MSN 5	30x30 / 40
2.20	ER45C-4DN.E7.CR	570	659	384	147	438	107	292	MSN 6	30x30 / 55
3.00	ER45C-4DN.E7.CR	570	659	390	155	415	130	292	MSN 6	30x30 / 55
4.00	ER45C-4DN.F7.CR	720	708	628	45	604	45	292	MSN 6	30x30 / 55
5.50	ER45C-4DN.G7.CR	720	716	602	91	628	67	292	MSN 6	40x30 / 55
7.50	ER45C-2DN.G7.CR	720	716	602	91	628	67	292	MSN 7	40x30 / 55

Размеры T5 и T6 действительны при использовании соединительных вставок Ziehl-Abegg.

Вентиляторный агрегат GR в монтажном положении H

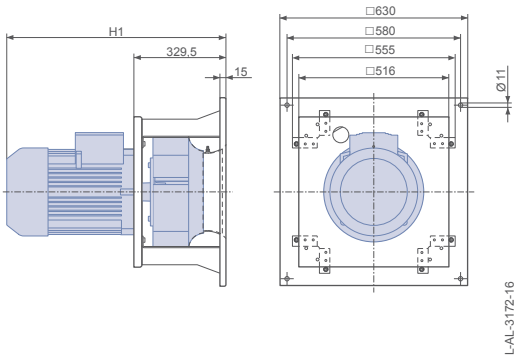

Вентиляторный агрегат GR в монтажном положении Vu/Vo

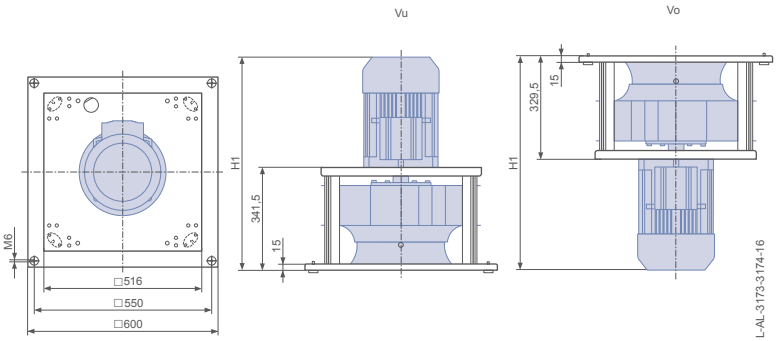

Номинальная потребляемая мощность P_N кВт	Тип	Монтажное положение H H1 мм	Монтажное положение Vu H1 мм	Монтажное положение Vo H1 мм
1.10	GR45C-4DN.C5.CR	584	596	584
1.50	GR45C-4DN.D5.CR	609	621	609
2.20	GR45C-4DN.E5.CR	647	659	647
3.00	GR45C-4DN.E5.CR	647	659	647
4.00	GR45C-4DN.F5.CR	696	708	696
5.50	GR45C-4DN.G5.CR	704	716	704
7.50	GR45C-2DN.G5.CR	704	716	704

www.vseventilatory.ru | info@vseventilatory.ru

Бескорпусной вентилятор, вентиляторный агрегат

Электродвигатель IE2

ER50Cpro, GR50Cpro

Описание

- Количество лопаток: 7
- Макс. допустимая температура перемещаемой среды: 40 °C
- Мин. допустимая температура перемещаемой среды: -20 °C
- Защита электродвигателя: термистор (PTC)
- Рабочее колесо: материал ZAmid без лакокрасочного покрытия, цвет RAL 5002 (ультрамарин)
- Соединенная болтами прочная конструкция из листовой стали.
- Конфузор для оптимизации всасывания воздуха с патрубком для подсоединения устройства измерения расхода воздуха.

Защитная решетка	Страница 109
Резиновые виброизолирующие опоры	Страница 109
Пружинные виброизолирующие опоры	Страница 109
Гибкие соединительные вставки	Страница 110
Преобразователь частоты Icontrol	Страница 92
Датчики	Страница 96

Рабочие характеристики вентилятора с рабочим колесом RH..Cpro

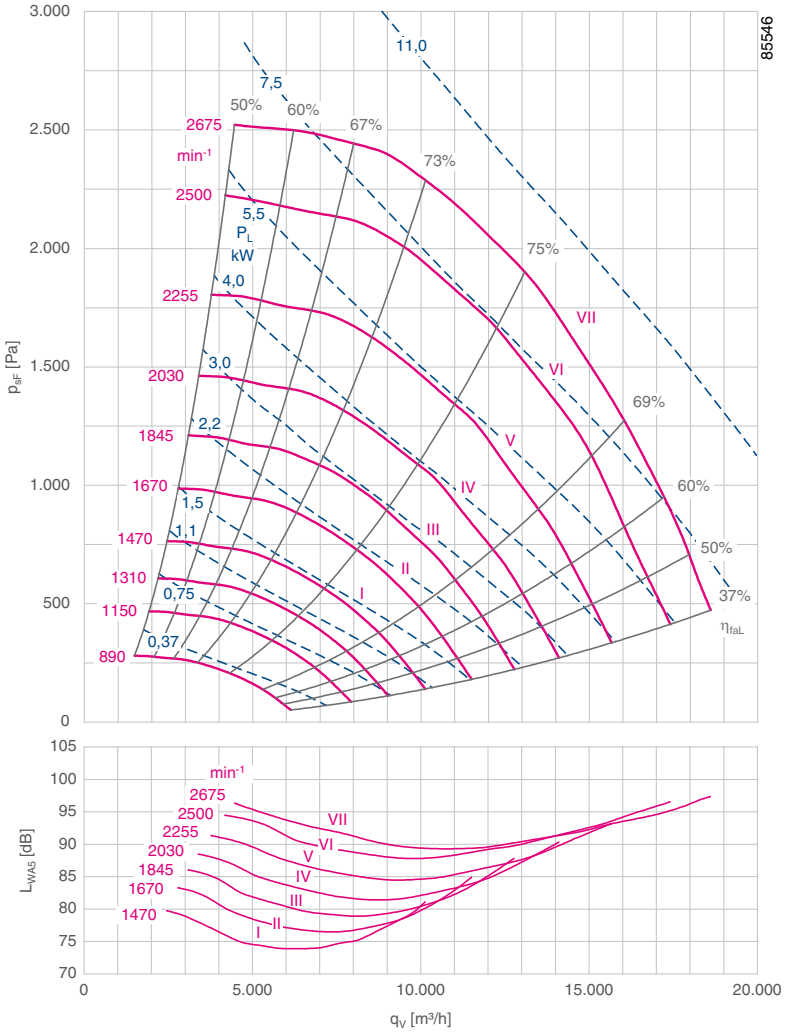

Технические характеристики

Номинальная потребляемая мощность P_N кВт	Тип ER / GR*	Типоразмер электродвигателя	№ характеристической кривой	Номинальная частота вращения n_N [мин$^{-1}$]	Номинальный ток I_N A	Макс. частота вращения $n_{макс.}$ [мин$^{-1}$]	Макс. частота $f_{макс.}$ Гц
1.50	ER50C-4DN.D7.CR	90L	I	1445	3.39	1470	53
2.20	ER50C-4DN.E7.CR	100L	II	1440	4.65	1670	58
3.00	ER50C-4DN.E7.CR	100L	III	1440	6.18	1845	65
4.00	ER50C-4DN.F7.CR	112M	IV	1450	8.13	2030	70
5.50	ER50C-4DN.G7.CR	132S	V	1460	10.90	2255	78
7.50	ER50C-4DN.H7.CR	132M	VI	1460	14.50	2500	87
11.00	ER50C-4DN.I7.CR	160M	VII	1470	21.00	2675	92

* Вентиляторы с рабочими колесами ER..Cpro и GR..Cpro имеют одинаковые технические характеристики

	Стандартное исполнение ER			Стандартное исполнение GR				
Номинальная потребляемая мощность					Монтажное положение H	Монтажное положение Vu	Монтажное положение Vo	
P_N кВт	**Тип ER..C**	**№ артикула ER..C**	m макс.	**Тип GR..C**	**№ артикула GR..C**	**№ артикула GR..C**	**№ артикула GR..C**	m макс.
1.50	**ER50C-4DN.D7.CR**	**130575/2F01**	52	**GR50C-4DN.D5.CR**	**113766/2F011**	**113766/2F035**	**113766/2F033**	65
2.20	**ER50C-4DN.E7.CR**	**130576/2F01**	61	**GR50C-4DN.E5.CR**	**113767/2F011**	**113767/2F035**	**113767/2F033**	73
3.00	**ER50C-4DN.E7.CR**	**130577/2F01**	66	**GR50C-4DN.E5.CR**	**113768/2F011**	**113768/2F035**	**113768/2F033**	78
4.00	**ER50C-4DN.F7.CR**	**130578/2F01**	70	**GR50C-4DN.F5.CR**	**113769/2F011**	**113769/2F035**	**113769/2F033**	82
5.50	**ER50C-4DN.G7.CR**	**130579/2F01**	81	**GR50C-4DN.G5.CR**	**113770/2F011**	**113770/2F035**	**113770/2F033**	91
7.50	**ER50C-4DN.H7.CR**	**130580/2F01**	91	**GR50C-4DN.H5.CR**	**113771/2F011**	**113771/2F035**	**113771/2F033**	101
11.00	**ER50C-4DN.I7.CR**	**130581/2F01**	162	**GR50C-4DN.I5.CR**	**113772/2F011**	**113772/2F035**	**113772/2F033**	165

Вентиляторы.ру

Размеры, мм

Бескорпусной вентилятор ER в монтажном положении H

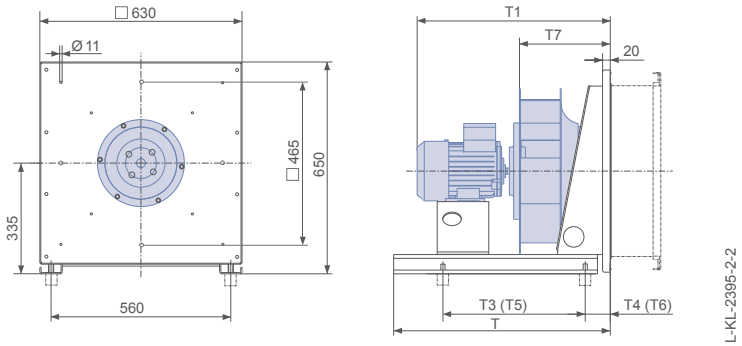

Номинальная потребляемая мощность P_N кВт	Тип	T мм	T1 мм	T3 мм	T4 мм	T5 мм	T6 мм	T7 мм	Пружинные виброизолирующие опоры	Резиновые виброизолирующие опоры
1.50	ER50C-4DN.D7.CR	728	663	574	53	544	53	336	MSN 6	30x30 / 40
2.20	ER50C-4DN.E7.CR	728	701	637	53	598	59	336	MSN 6	30x30 / 40
3.00	ER50C-4DN.E7.CR	728	701	641	62	633	53	336	MSN 6	30x30 / 40
4.00	ER50C-4DN.F7.CR	728	750	629	74	647	53	336	MSN 6	30x30 / 55
5.50	ER50C-4DN.G7.CR	728	758	542	151	585	118	336	MSN 7	30x30 / 55
7.50	ER50C-4DN.H7.CR	728	796	482	204	537	166	336	MSN 7	40x30 / 55
11.00	ER50C-4DN.I7.CR	888	868	686	177	700	163	336	MSN 7	40x30 / 55

Размеры T5 и T6 действительны при использовании соединительных вставок Ziehl-Abegg.

Вентиляторный агрегат GR в монтажном положении H

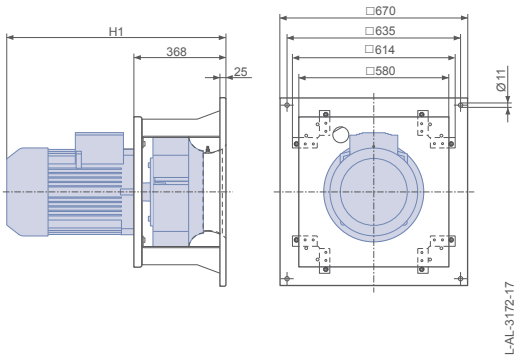

Вентиляторный агрегат GR в монтажном положении Vu/Vo

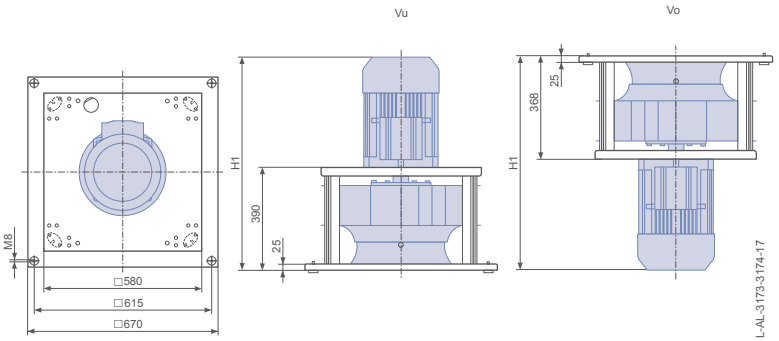

Номинальная потребляемая мощность P_N кВт	Тип	Монтажное положение H H1 мм	Монтажное положение Vu H1 мм	Монтажное положение Vo H1 мм
1.50	GR50C-4DN.D5.CR	643	665	643
2.20	GR50C-4DN.E5.CR	681	703	681
3.00	GR50C-4DN.E5.CR	681	703	681
4.00	GR50C-4DN.F5.CR	730	752	730
5.50	GR50C-4DN.G5.CR	738	760	738
7.50	GR50C-4DN.H5.CR	776	798	776
11.00	GR50C-4DN.I5.CR	848	870	848

www.vseventilatory.ru | info@vseventilatory.ru

Бескорпусной вентилятор, вентиляторный агрегат

Электродвигатель IE2

ER56Cpro, GR56Cpro

Описание

- Количество лопаток: 7
- Макс. допустимая температура перемещаемой среды: 40 °C
- Мин. допустимая температура перемещаемой среды: -20 °C
- Защита электродвигателя: термистор (PTC)
- Рабочее колесо: материал ZAmid без лакокрасочного покрытия, цвет RAL 5002 (ультрамарин)
- Соединенная болтами прочная конструкция из листовой стали.
- Конфузор для оптимизации всасывания воздуха с патрубком для подсоединения устройства измерения расхода воздуха.

- Защитная решетка — Страница 109
- Резиновые виброизолирующие опоры — Страница 109
- Пружинные виброизолирующие опоры — Страница 109
- Гибкие соединительные вставки — Страница 110
- Преобразователь частоты Icontrol — Страница 92
- Датчики — Страница 96

Рабочие характеристики вентилятора с рабочим колесом RH..Cpro

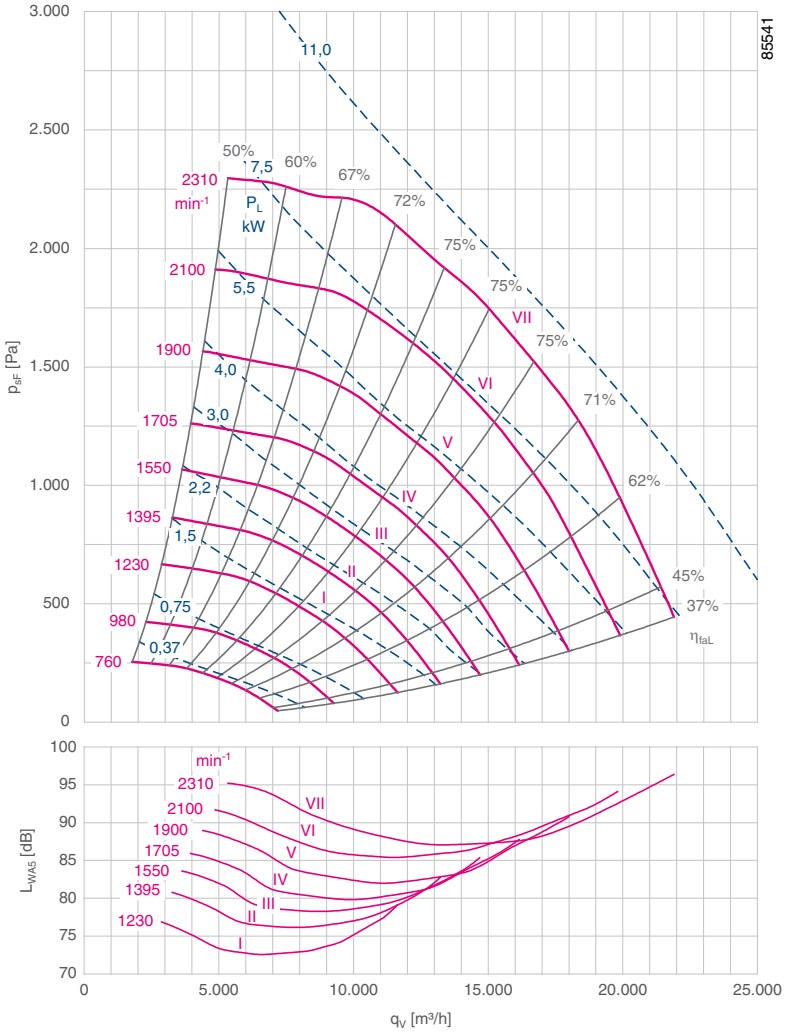

Технические характеристики

Номинальная потребляемая мощность P_N кВт	Тип ER / GR*	Типоразмер электродвигателя	№ характеристической кривой	Номинальная частота вращения n_N [мин⁻¹]	Номинальный ток I_N A	Макс. частота вращения $n_{макс.}$ [мин⁻¹]	Макс. частота $f_{макс.}$ Гц
1.50	ER56C-6DN.E7.CR	100L	I	940	3.62	1230	65
2.20	ER56C-4DN.E7.CR	100L	II	1440	4.65	1395	48
3.00	ER56C-4DN.E7.CR	100L	III	1440	6.18	1550	55
4.00	ER56C-4DN.F7.CR	112M	IV	1450	8.13	1705	59
5.50	ER56C-4DN.G7.CR	132S	V	1460	10.90	1900	66
7.50	ER56C-4DN.H7.CR	132M	VI	1460	14.50	2100	73
11.00	ER56C-4DN.I7.CR	160M	VII	1470	21.00	2310	79

* Вентиляторы с рабочими колесами ER..Cpro и GR..Cpro имеют одинаковые технические характеристики

	Стандартное исполнение ER			Стандартное исполнение GR			
Номинальная потребляемая мощность				Монтажное положение H	Монтажное положение Vu	Монтажное положение Vo	
P_N кВт	**Тип ER..C**	**№ артикула ER..C**	макс.	**Тип GR..C**	**№ артикула GR..C**	**№ артикула GR..C**	**№ артикула GR..C**	макс.
1.50	**ER56C-6DN.E7.CR**	**130568/2F01**	70	**GR56C-6DN.E5.CR**	**113773/2F011**	**113773/2F035**	**113773/2F033**	83
2.20	**ER56C-4DN.E7.CR**	**130569/2F01**	71	**GR56C-4DN.E5.CR**	**113774/2F011**	**113774/2F035**	**113774/2F033**	85
3.00	**ER56C-4DN.E7.CR**	**130570/2F01**	76	**GR56C-4DN.E5.CR**	**113775/2F011**	**113775/2F035**	**113775/2F033**	90
4.00	**ER56C-4DN.F7.CR**	**130571/2F01**	80	**GR56C-4DN.F5.CR**	**113776/2F011**	**113776/2F035**	**113776/2F033**	94
5.50	**ER56C-4DN.G7.CR**	**130572/2F01**	93	**GR56C-4DN.G5.CR**	**113777/2F011**	**113777/2F035**	**113777/2F033**	103
7.50	**ER56C-4DN.H7.CR**	**130573/2F01**	103	**GR56C-4DN.H5.CR**	**113778/2F011**	**113778/2F035**	**113778/2F033**	114
11.00	**ER56C-4DN.I7.CR**	**130574/2F01**	174	**GR56C-4DN.I5.CR**	**113779/2F011**	**113779/2F035**	**113779/2F033**	178

Вентиляторы.ру

Размеры, мм

Бескорпусной вентилятор ER в монтажном положении H

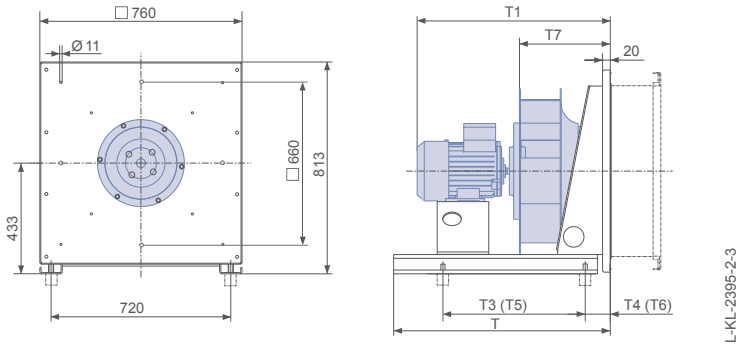

Номинальная потребляемая мощность P_N кВт	Тип	T мм	T1 мм	T3 мм	T4 мм	T5 мм	T6 мм	T7 мм	Пружинные виброизолирующие опоры	Резиновые виброизолирующие опоры
1.50	ER56C-6DN.E7.CR	720	737	649	45	594	55	372	MSN 6	30x30 / 40
2.20	ER56C-4DN.E7.CR	720	737	647	48	589	60	372	MSN 6	30x30 / 40
3.00	ER56C-4DN.E7.CR	720	737	623	72	644	45	372	MSN 7	30x30 / 40
4.00	ER56C-4DN.F7.CR	720	786	599	91	641	54	372	MSN 7	30x30 / 55
5.50	ER56C-4DN.G7.CR	880	794	757	51	740	45	372	MSN 7	30x30 / 55
7.50	ER56C-4DN.H7.CR	880	832	775	65	739	69	372	SD 4	40x30 / 55
11.00	ER56C-4DN.I7.CR	880	904	611	229	630	210	372	SD 4	40x30 / 55

Размеры T5 и T6 действительны при использовании соединительных вставок Ziehl-Abegg.

Вентиляторный агрегат GR в монтажном положении H

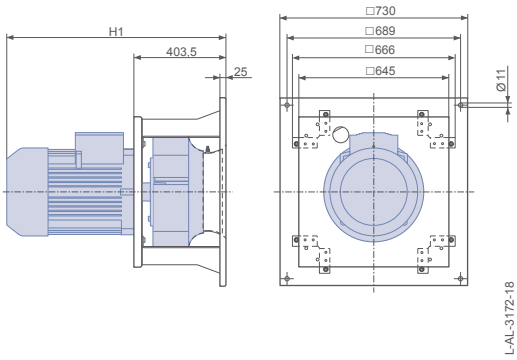

Вентиляторный агрегат GR в монтажном положении Vu/Vo

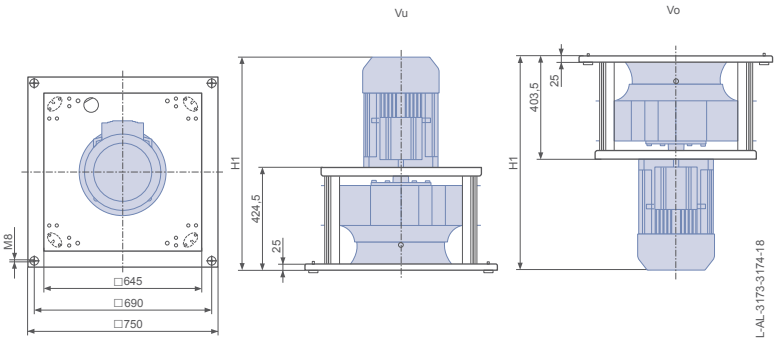

Номинальная потребляемая мощность P_N кВт	Тип	Монтажное положение H H1 мм	Монтажное положение Vu H1 мм	Монтажное положение Vo H1 мм
1.50	GR56C-6DN.E5.CR	717	738	717
2.20	GR56C-4DN.E5.CR	717	738	717
3.00	GR56C-4DN.E5.CR	717	738	717
4.00	GR56C-4DN.F5.CR	766	787	766
5.50	GR56C-4DN.G5.CR	774	795	774
7.50	GR56C-4DN.H5.CR	812	833	812
11.00	GR56C-4DN.I5.CR	884	905	884

www.vseventilatory.ru | info@vseventilatory.ru

Бескорпусной вентилятор, вентиляторный агрегат

Электродвигатель IE2

ER63Cpro, GR63Cpro

Описание

- Количество лопаток: 7
- Макс. допустимая температура перемещаемой среды: 40 °C
- Мин. допустимая температура перемещаемой среды: -20 °C
- Защита электродвигателя: термистор (PTC)
- Рабочее колесо: материал ZAmid без лакокрасочного покрытия, цвет RAL 5002 (ультрамарин)
- Соединенная болтами прочная конструкция из листовой стали.
- Конфузор для оптимизации всасывания воздуха с патрубком для подсоединения устройства измерения расхода воздуха.

- Защитная решетка — Страница 109
- Резиновые виброизолирующие опоры — Страница 109
- Пружинные виброизолирующие опоры — Страница 109
- Гибкие соединительные вставки — Страница 110
- Преобразователь частоты Icontrol — Страница 92
- Датчики — Страница 96

Рабочие характеристики вентилятора с рабочим колесом RH..Cpro

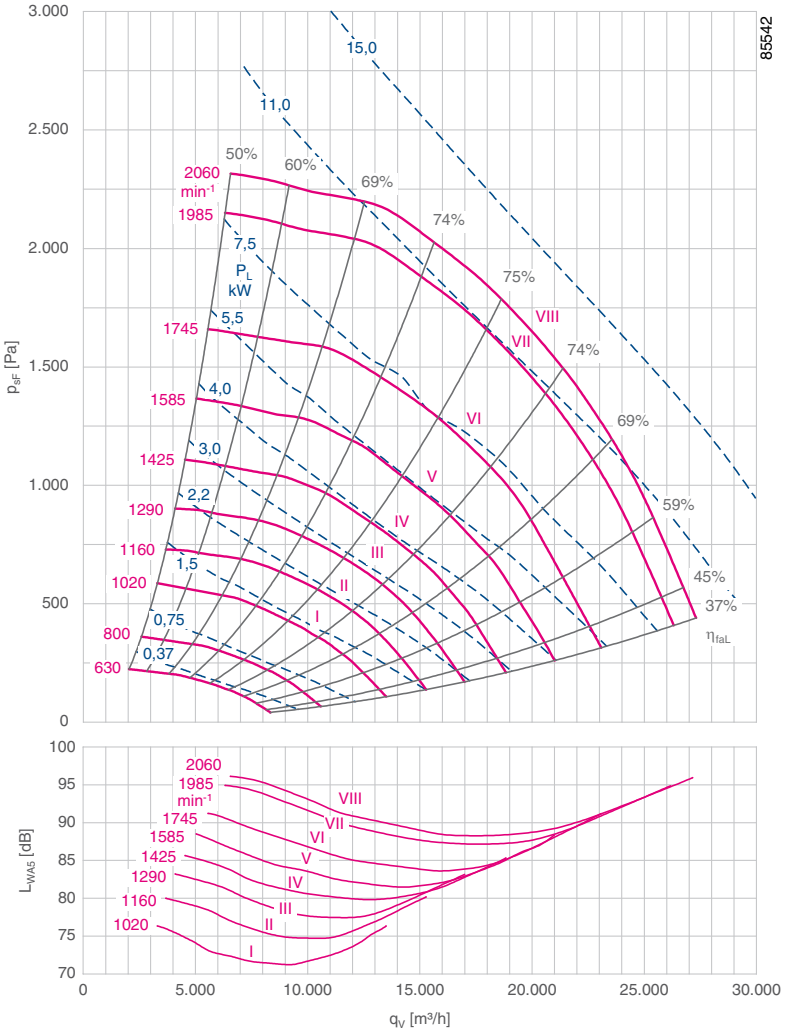

Технические характеристики

Номинальная потребляемая мощность P_N кВт	Тип ER / GR*	Типоразмер электродвигателя	№ характеристической кривой	Номинальная частота вращения n_N [мин⁻¹]	Номинальный ток I_N A	Макс. частота вращения $n_{макс.}$ [мин⁻¹]	Макс. частота $f_{макс.}$ Гц
1.50	ER63C-6DN.E7.CR	100L	I	940	3.62	1020	54
2.20	ER63C-6DN.F7.CR	112M	II	960	5.11	1160	61
3.00	ER63C-6DN.G7.CR	132S	III	960	6.84	1290	67
4.00	ER63C-4DN.F7.CR	112M	IV	1450	8.13	1425	49
5.50	ER63C-4DN.G7.CR	132S	V	1460	10.90	1585	55
7.50	ER63C-4DN.H7.CR	132M	VI	1460	14.50	1745	61
11.00	ER63C-4DN.I7.CR	160M	VII	1470	21.00	1985	68
15.00	ER63C-4DN.K7.CR	160L	VIII	1470	28.40	2060	71

* Вентиляторы с рабочими колесами ER..Cpro и GR..Cpro имеют одинаковые технические характеристики

	Стандартное исполнение ER			Стандартное исполнение GR			
Номинальная потребляемая мощность				Монтажное положение H	Монтажное положение Vu	Монтажное положение Vo	
P_N кВт	**Тип ER..C**	**№ артикула ER..C**	кг макс.	**Тип GR..C**	**№ артикула GR..C**	**№ артикула GR..C**	**№ артикула GR..C**	кг макс.
1.50	**ER63C-6DN.E7.CR**	**130560/2F01**	77	**GR63C-6DN.E5.CR**	**113780/2F011**	**113780/2F035**	**113780/2F033**	103
2.20	**ER63C-6DN.F7.CR**	**130561/2F01**	77	**GR63C-6DN.F5.CR**	**113781/2F011**	**113781/2F035**	**113781/2F033**	106
3.00	**ER63C-6DN.G7.CR**	**130562/2F01**	93	**GR63C-6DN.G5.CR**	**113782/2F011**	**113782/2F035**	**113782/2F033**	115
4.00	**ER63C-4DN.F7.CR**	**130563/2F01**	88	**GR63C-4DN.F5.CR**	**113783/2F011**	**113783/2F035**	**113783/2F033**	114
5.50	**ER63C-4DN.G7.CR**	**130564/2F01**	101	**GR63C-4DN.G5.CR**	**113784/2F011**	**113784/2F035**	**113784/2F033**	123
7.50	**ER63C-4DN.H7.CR**	**130565/2F01**	111	**GR63C-4DN.H5.CR**	**113785/2F011**	**113785/2F035**	**113785/2F033**	133
11.00	**ER63C-4DN.I7.CR**	**130566/2F01**	181	**GR63C-4DN.I5.CR**	**113786/2F011**	**113786/2F035**	**113786/2F033**	197
15.00	**ER63C-4DN.K7.CR**	**130567/2F01**	197	**GR63C-4DN.K5.CR**	**113787/2F011**	**113787/2F035**	**113787/2F033**	209

Вентиляторы.ру

Размеры, мм

Бескорпусной вентилятор ER в монтажном положении H

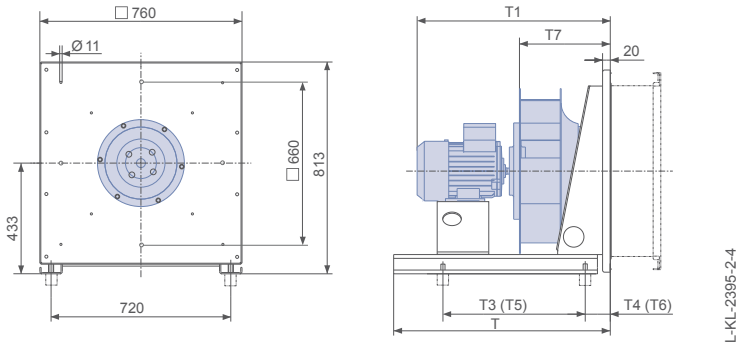

Номинальная потребляемая мощность P_N кВт	Тип	T мм	T1 мм	T3 мм	T4 мм	T5 мм	T6 мм	T7 мм	Пружинные виброизолирующие опоры	Резиновые виброизолирующие опоры
1.50	ER63C-6DN.E7.CR	720	777	603	92	636	59	416	MSN 6	30x30 / 40
2.20	ER63C-6DN.F7.CR	720	826	582	113	593	91	416	MSN 6	30x30 / 40
3.00	ER63C-6DN.G7.CR	880	834	749	59	747	45	416	MSN 7	30x30 / 40
4.00	ER63C-4DN.F7.CR	720	826	543	143	591	104	416	MSN 7	30x30 / 40
5.50	ER63C-4DN.G7.CR	880	834	805	50	786	45	416	MSN 7	30x30 / 55
7.50	ER63C-4DN.H7.CR	880	872	759	96	787	68	416	MSN 7	30x30 / 55
11.00	ER63C-4DN.I7.CR	880	944	559	281	578	262	416	SD 4	40x30 / 55
15.00	ER63C-4DN.K7.CR	880	999	517	323	535	305	416	SD 4	40x30 / 55

Размеры T5 и T6 действительны при использовании соединительных вставок Ziehl-Abegg.

Вентиляторный агрегат GR в монтажном положении H

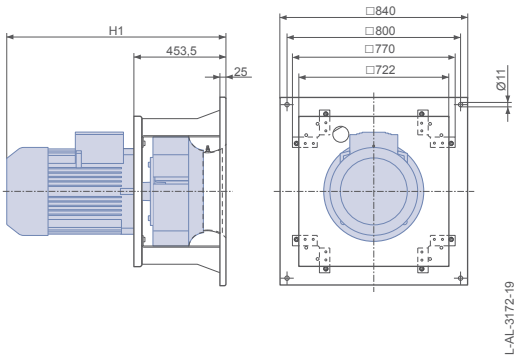

Вентиляторный агрегат GR в монтажном положении Vu/Vo

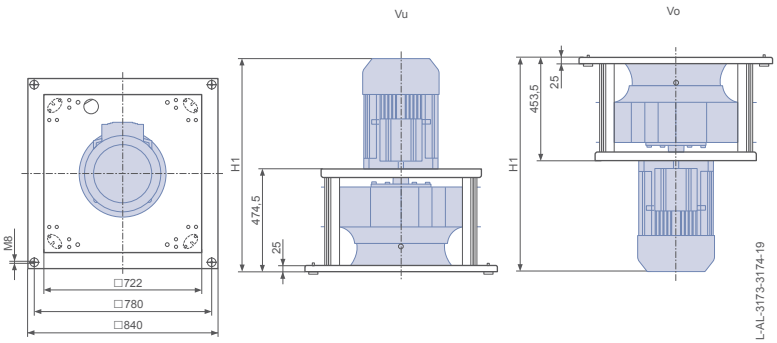

Номинальная потребляемая мощность P_N кВт	Тип	Монтажное положение H H1 мм	Монтажное положение Vu H1 мм	Монтажное положение Vo H1 мм
1.50	GR63C-6DN.E5.CR	757	778	757
2.20	GR63C-6DN.F5.CR	806	827	806
3.00	GR63C-6DN.G5.CR	814	835	814
4.00	GR63C-4DN.F5.CR	806	827	806
5.50	GR63C-4DN.G5.CR	814	835	814
7.50	GR63C-4DN.H5.CR	852	873	852
11.00	GR63C-4DN.I5.CR	924	945	924
15.00	GR63C-4DN.K5.CR	979	1000	979

www.vseventilatory.ru | info@vseventilatory.ru

Вентиляторы.ру

Бескорпусной вентилятор ER..C, вентиляторный агрегат GR..C

Обзор продукции	Страница
типоразмер 225	54
типоразмер 250	56
типоразмер 280	58
типоразмер 315	60
типоразмер 355	62
типоразмер 400	64
типоразмер 450	66
типоразмер 500	68
типоразмер 560	70
типоразмер 630	72
типоразмер 710	74
типоразмер 800	76
типоразмер 900	78
типоразмер 1000	80
Типоразмер 1120 - исполнение 4R	82
Типоразмер 1120 - исполнение 1R	84

www.vseventilatory.ru | info@vseventilatory.ru

Бескорпусной вентилятор, вентиляторный агрегат

Электродвигатель IE2

ER22C, GR22C

Описание

- Количество лопаток: 7
- Макс. допустимая температура перемещаемой среды: 40 °C
- Мин. допустимая температура перемещаемой среды: -20 °C
- Защита электродвигателя: термистор (PTC)
- Рабочее колесо: сварное, из листовой стали с лакокрасочным покрытием цвета RAL 5002 (ультрамарин)
- Соединенная болтами прочная конструкция из листовой стали.
- Конфузор для оптимизации всасывания воздуха с патрубком для подсоединения устройства измерения расхода воздуха.

Защитная решетка	Страница 109
Резиновые виброизолирующие опоры	Страница 109
Пружинные виброизолирующие опоры	Страница 109
Гибкие соединительные вставки	Страница 110
Преобразователь частоты Icontrol	Страница 92
Датчики	Страница 96

Рабочие характеристики вентилятора с рабочим колесом RH..C

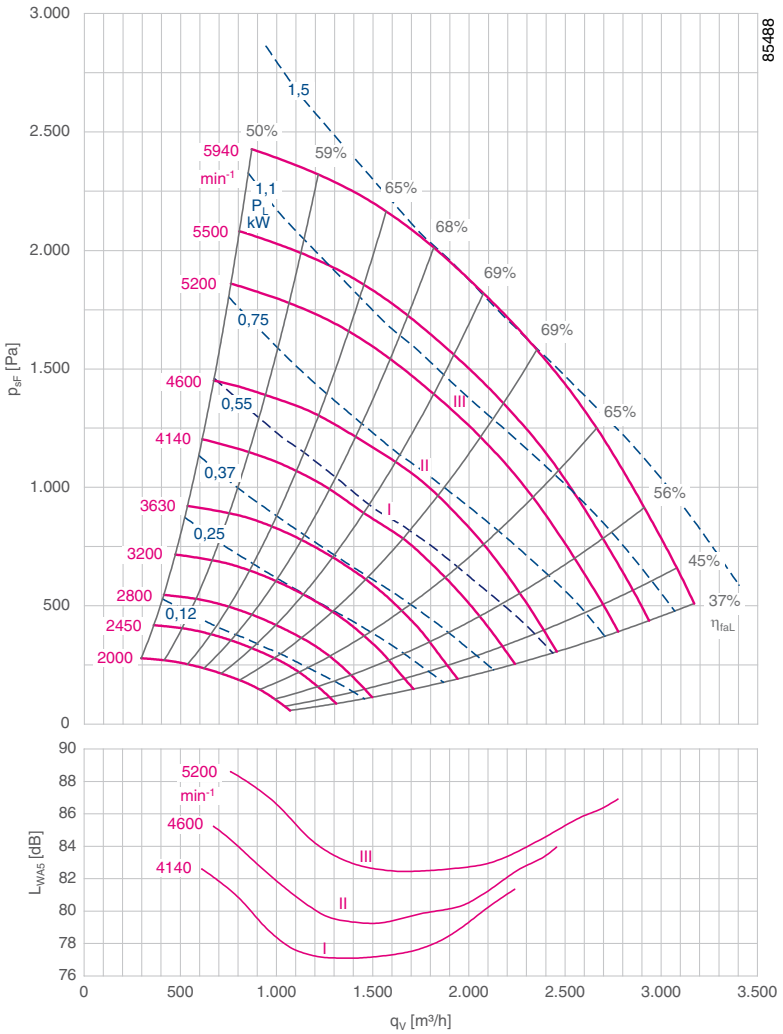

Технические характеристики

Номинальная потребляемая мощность P_N кВт	Тип ER / GR*	Типоразмер электродвигателя	№ характеристической кривой	Номинальная частота вращения n_N [мин$^{-1}$]	Номинальный ток I_N A	Макс. частота вращения $n_{макс.}$ [мин$^{-1}$]	Макс. частота $f_{макс.}$ Гц
0.55	ER22C-2DN.A7.1R	71M	I	2740	1.33	4140	74
0.75	ER22C-2DN.B7.1R	80M	II	2875	1.68	4600	81
1.10	ER22C-2DN.B7.1R	80M	III	2875	2.37	5200	92

* Вентиляторы с рабочими колесами ER..C и GR..C имеют одинаковые технические характеристики

	Стандартное исполнение ER			Стандартное исполнение GR				
					Монтажное положение H	Монтажное положение Vu	Монтажное положение Vo	
Номинальная потребляемая мощность P_N кВт	**Тип ER..C**	**№ артикула ER..C**	кг макс.	**Тип GR..C**	**№ артикула GR..C**	**№ артикула GR..C**	**№ артикула GR..C**	кг макс.
0.55	**ER22C-2DN.A7.1R**	**130613/0F01**	15					
0.75	**ER22C-2DN.B7.1R**	**130614/0F01**	20	**GR22C-2DN.B5.1R**	**113732/H01**	**113732/U01**	**113732/O01**	19
1.10	**ER22C-2DN.B7.1R**	**130615/0F01**	21	**GR22C-2DN.B5.1R**	**113733/H01**	**113733/U01**	**113733/O01**	21

Вентиляторы.ру

Размеры, мм

Бескорпусной вентилятор ER в монтажном положении H

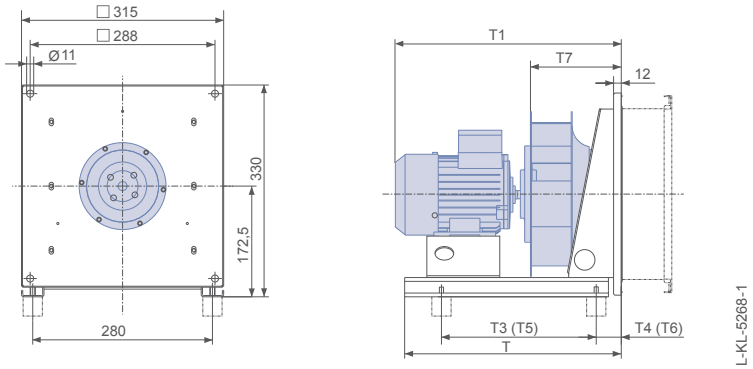

Номинальная потребляемая мощность P_N кВт	Тип	T мм	T1 мм	T3 мм	T4 мм	T5 мм	T6 мм	T7 мм	Пружинные виброизолирующие опоры	Резиновые виброизолирующие опоры
0.55	ER22C-2DN.A7.1R	460	377	316	39	224	56	142	MSN 3	30x30 / 40
0.75	ER22C-2DN.B7.1R	460	422	348	52	266	69	142	MSN 4	30x30 / 55
1.10	ER22C-2DN.B7.1R	460	422	358	50	256	79	142	MSN 4	30x30 / 55

Размеры T5 и T6 действительны при использовании соединительных вставок Ziehl-Abegg.

Вентиляторный агрегат GR в монтажном положении H

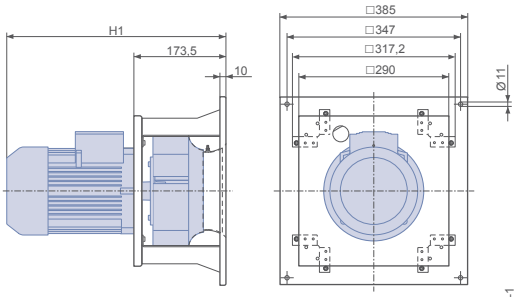

Вентиляторный агрегат GR в монтажном положении Vu/Vo

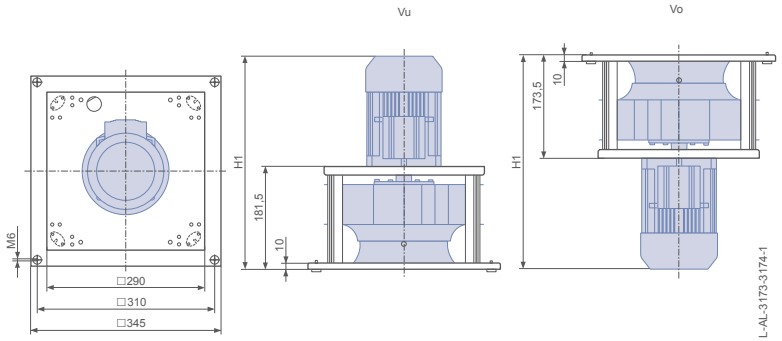

Номинальная потребляемая мощность P_N кВт	Тип	Монтажное положение H H1 мм	Монтажное положение Vu H1 мм	Монтажное положение Vo H1 мм
0.75	GR22C-2DN.B5.1R	410	418	410
1.10	GR22C-2DN.B5.1R	410	418	410

www.vseventilatory.ru | info@vseventilatory.ru

Бескорпусной вентилятор, вентиляторный агрегат

Электродвигатель IE2

ER25C, GR25C

Описание

- Количество лопаток: 7
- Макс. допустимая температура перемещаемой среды: 40 °C
- Мин. допустимая температура перемещаемой среды: -20 °C
- Защита электродвигателя: термистор (PTC)
- Рабочее колесо: сварное, из листовой стали с лакокрасочным покрытием цвета RAL 5002 (ультрамарин)
- Соединенная болтами прочная конструкция из листовой стали.
- Конфузор для оптимизации всасывания воздуха с патрубком для подсоединения устройства измерения расхода воздуха.

- Размеры вентилятора взрывозащищенного исполнения — Страница 88
- Защитная решетка — Страница 109
- Резиновые виброизолирующие опоры — Страница 109
- Пружинные виброизолирующие опоры — Страница 109
- Гибкие соединительные вставки — Страница 110
- Преобразователь частоты Icontrol — Страница 92
- Датчики — Страница 96

Рабочие характеристики вентилятора с рабочим колесом RH..C

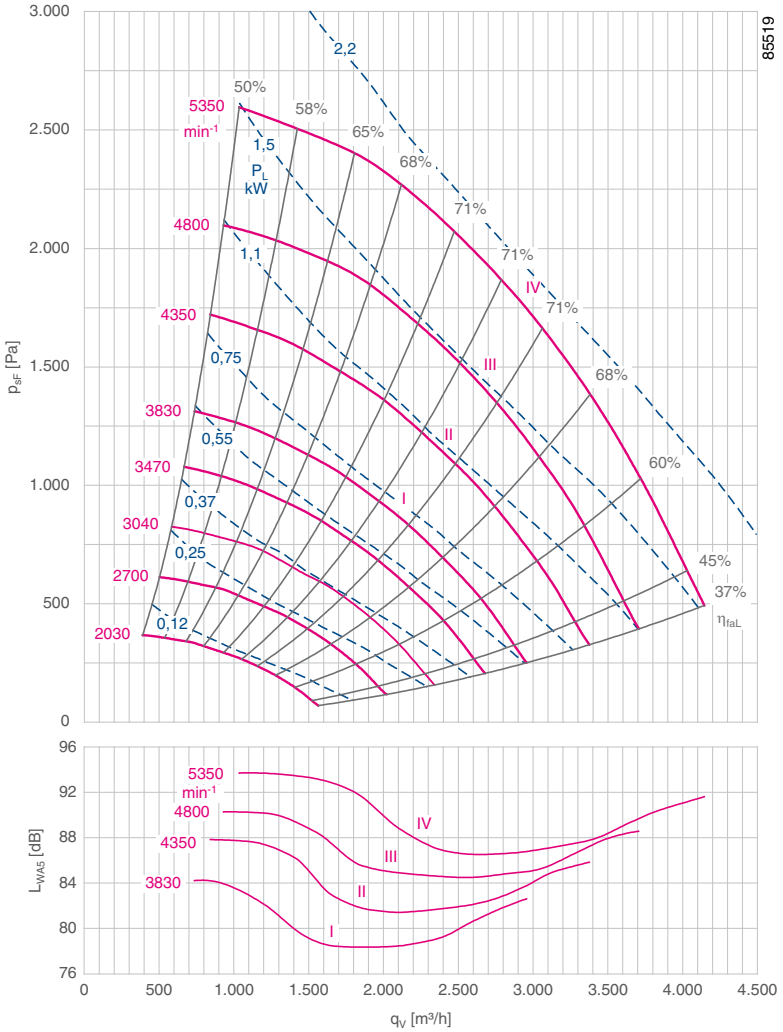

Технические характеристики

Номинальная потребляемая мощность P_N кВт	Тип ER / GR*	Типоразмер электродвигателя	№ характеристической кривой	Номинальная частота вращения n_N [мин⁻¹]	Номинальный ток I_N A	Макс. частота вращения $n_{макс.}$ [мин⁻¹]	Макс. частота $f_{макс.}$ Гц
0.75	ER25C-2DN.B7.1R	80M	I	2875	1.68	3830	68
1.10	ER25C-2DN.B7.1R	80M	II	2875	2.37	4350	77
1.50	ER25C-2DN.C7.1R	90S	III	2890	3.13	4800	85
2.20	ER25C-2DN.D7.1R	90L	IV	2890	4.48	5350	94

* Вентиляторы с рабочими колесами ER..C и GR..C имеют одинаковые технические характеристики

	Стандартное исполнение ER			Стандартное исполнение GR			
Номинальная потребляемая мощность				Монтажное положение H	Монтажное положение Vu	Монтажное положение Vo	
P_N кВт	**Тип ER..C**	**№ артикула ER..C**	кг макс.	**Тип GR..C**	**№ артикула GR..C**	**№ артикула GR..C**	**№ артикула GR..C**	кг макс.
0.75	**ER25C-2DN.B7.1R**	**130609/0F01**	23	**GR25C-2DN.B5.1R**	**113734/H01**	**113734/U01**	**113734/O01**	20
1.10	**ER25C-2DN.B7.1R**	**130610/0F01**	25	**GR25C-2DN.B5.1R**	**113735/H01**	**113735/U01**	**113735/O01**	22
1.50	**ER25C-2DN.C7.1R**	**130611/0F01**	29	**GR25C-2DN.C5.1R**	**113736/H01**	**113736/U01**	**113736/O01**	26
2.20	**ER25C-2DN.D7.1R**	**130612/0F01**	33	**GR25C-2DN.D5.1R**	**113737/H01**	**113737/U01**	**113737/O01**	30

Вентиляторы.ру

Размеры, мм

Бескорпусной вентилятор ER в монтажном положении H

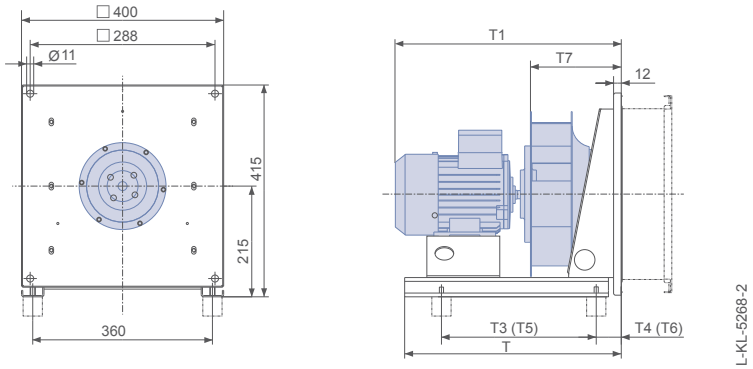

Номинальная потребляемая мощность P_N кВт	Тип	T мм	T1 мм	T3 мм	T4 мм	T5 мм	T6 мм	T7 мм	Пружинные виброизолирующие опоры	Резиновые виброизолирующие опоры
0.75	ER25C-2DN.B7.1R	460	439	330	61	252	80	158	MSN 4	30x30 / 55
1.10	ER25C-2DN.B7.1R	460	439	342	59	296	63	158	MSN 4	30x30 / 55
1.50	ER25C-2DN.C7.1R	460	464	362	63	322	65	158	MSN 4	30x30 / 55
2.20	ER25C-2DN.D7.1R	460	489	334	91	292	96	158	MSN 5	40x30 / 55

Размеры T5 и T6 действительны при использовании соединительных вставок Ziehl-Abegg.

Вентиляторный агрегат GR в монтажном положении H

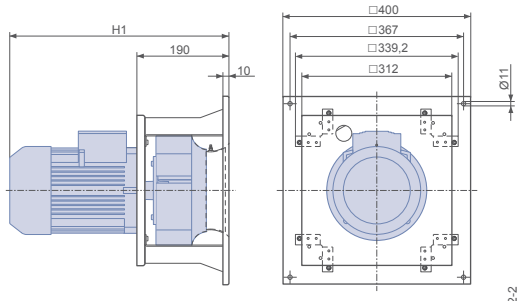

Вентиляторный агрегат GR в монтажном положении Vu/Vo

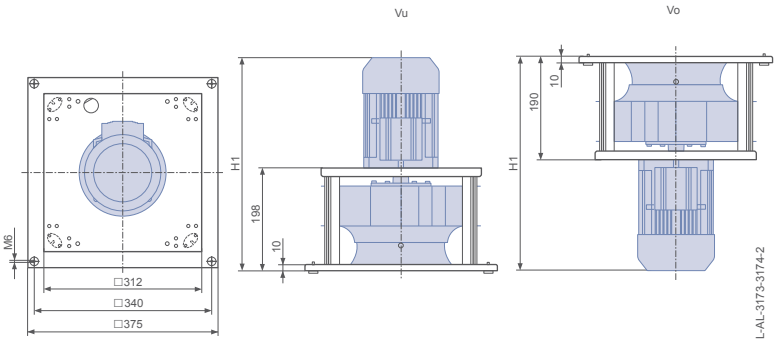

Номинальная потребляемая мощность P_N кВт	Тип	Монтажное положение H H1 мм	Монтажное положение Vu H1 мм	Монтажное положение Vo H1 мм
0.75	GR25C-2DN.B5.1R	427	435	427
1.10	GR25C-2DN.B5.1R	427	435	427
1.50	GR25C-2DN.C5.1R	452	460	452
2.20	GR25C-2DN.D5.1R	477	485	477

www.vseventilatory.ru | info@vseventilatory.ru

Бескорпусной вентилятор, вентиляторный агрегат

Электродвигатель IE2

ER28C, GR28C

Описание

- Количество лопаток: 7
- Макс. допустимая температура перемещаемой среды: 40 °C
- Мин. допустимая температура перемещаемой среды: -20 °C
- Защита электродвигателя: термистор (PTC)
- Рабочее колесо: сварное, из листовой стали с лакокрасочным покрытием цвета RAL 5002 (ультрамарин)
- Соединенная болтами прочная конструкция из листовой стали.
- Конфузор для оптимизации всасывания воздуха с патрубком для подсоединения устройства измерения расхода воздуха.

Размеры вентилятора взрывозащищенного исполнения	Страница 88
Защитная решетка	Страница 109
Резиновые виброизолирующие опоры	Страница 109
Пружинные виброизолирующие опоры	Страница 109
Гибкие соединительные вставки	Страница 110
Преобразователь частоты Icontrol	Страница 92
Датчики	Страница 96

Рабочие характеристики вентилятора с рабочим колесом RH..C

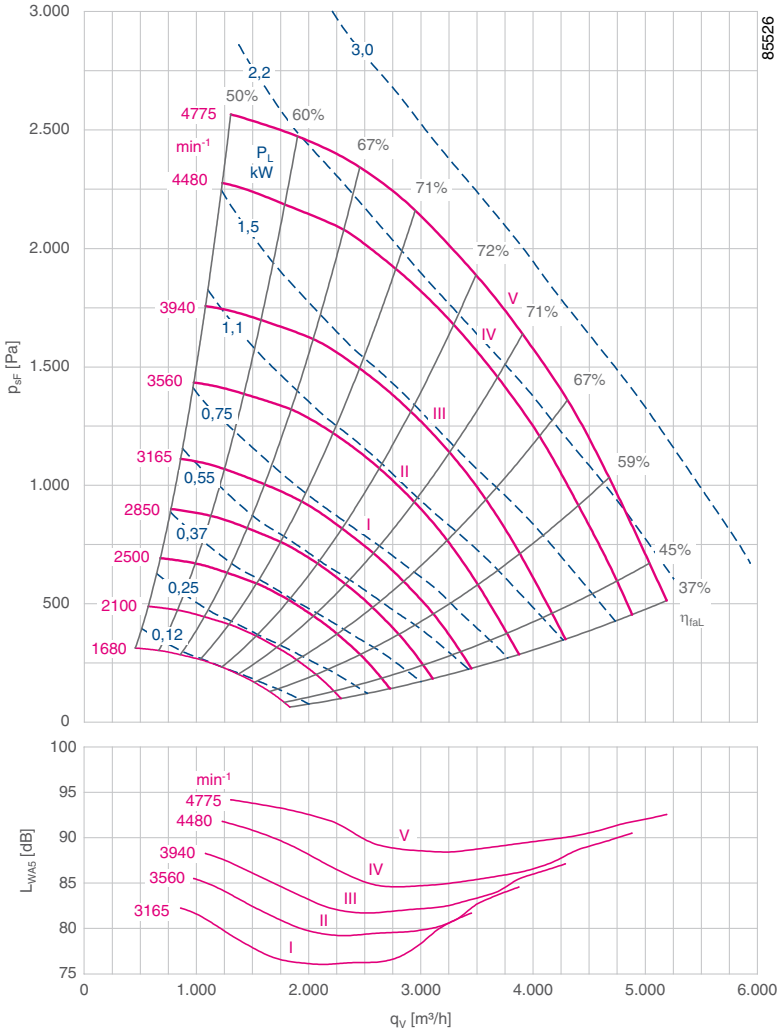

Технические характеристики

Номинальная потребляемая мощность P_N кВт	Тип ER / GR*	Типоразмер электродвигателя	№ характеристической кривой	Номинальная частота вращения n_N [мин⁻¹]	Номинальный ток I_N A	Макс. частота вращения $n_{макс.}$ [мин⁻¹]	Макс. частота $f_{макс.}$ Гц
0.75	ER28C-2DN.B7.1R	80M	I	2875	1.68	3165	56
1.10	ER28C-2DN.B7.1R	80M	II	2875	2.37	3560	63
1.50	ER28C-2DN.C7.1R	90S	III	2890	3.13	3940	69
2.20	ER28C-2DN.D7.1R	90L	IV	2890	4.48	4480	79
3.00	ER28C-2DN.E7.1R	100L	V	2891	5.86	4775	83

* Вентиляторы с рабочими колесами ER..C и GR..C имеют одинаковые технические характеристики

	Стандартное исполнение ER			Стандартное исполнение GR				
Номинальная потребляемая мощность					Монтажное положение H	Монтажное положение Vu	Монтажное положение Vo	
P_N кВт	**Тип ER..C**	**№ артикула ER..C**	кг макс.	**Тип GR..C**	**№ артикула GR..C**	**№ артикула GR..C**	**№ артикула GR..C**	кг макс.
0.75	**ER28C-2DN.B7.1R**	**130604/0F01**	24	**GR28C-2DN.B5.1R**	**113738/H01**	**113738/U01**	**113738/O01**	23
1.10	**ER28C-2DN.B7.1R**	**130605/0F01**	26	**GR28C-2DN.B5.1R**	**113739/H01**	**113739/U01**	**113739/O01**	24
1.50	**ER28C-2DN.C7.1R**	**130606/0F01**	30	**GR28C-2DN.C5.1R**	**113740/H01**	**113740/U01**	**113740/O01**	28
2.20	**ER28C-2DN.D7.1R**	**130607/0F01**	34	**GR28C-2DN.D5.1R**	**113741/H01**	**113741/U01**	**113741/O01**	32
3.00	**ER28C-2DN.E7.1R**	**130608/0F01**	41	**GR28C-2DN.E5.1R**	**113742/H01**	**113742/U01**	**113742/O01**	38

www.vseventilatory.ru | info@vseventilatory.ru

Вентиляторы.ру

Размеры, мм

Бескорпусной вентилятор ER в монтажном положении H

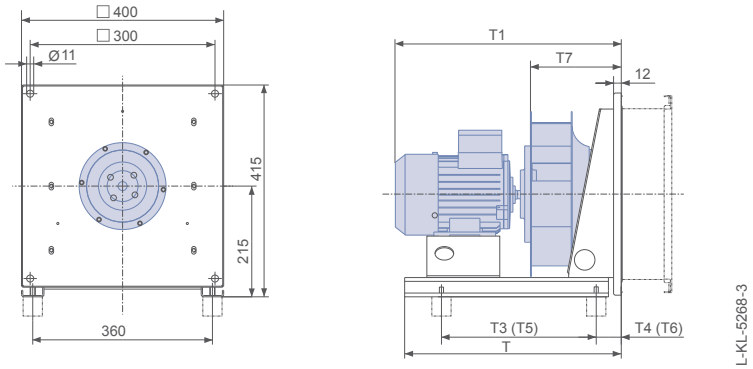

Номинальная потребляемая мощность P_N кВт	Тип	T мм	T1 мм	T3 мм	T4 мм	T5 мм	T6 мм	T7 мм	Пружинные виброизолирующие опоры	Резиновые виброизолирующие опоры
0.75	ER28C-2DN.B7.1R	460	455	350	61	302	63	174	MSN 4	30x30 / 40
1.10	ER28C-2DN.B7.1R	460	455	362	59	308	65	174	MSN 4	30x30 / 55
1.50	ER28C-2DN.C7.1R	460	480	350	80	306	82	174	MSN 4	30x30 / 55
2.20	ER28C-2DN.D7.1R	460	505	320	110	342	81	174	MSN 5	30x30 / 55
3.00	ER28C-2DN.E7.1R	570	543	468	59	428	64	174	MSN 5	40x30 / 55

Размеры T5 и T6 действительны при использовании соединительных вставок Ziehl-Abegg.

Вентиляторный агрегат GR в монтажном положении H

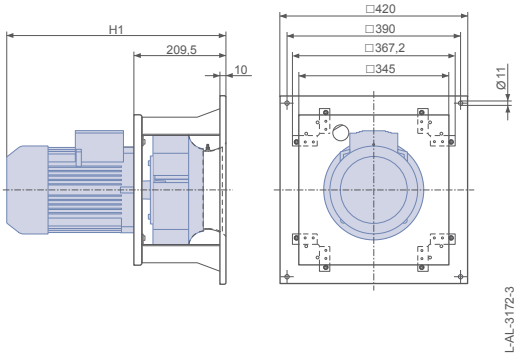

Вентиляторный агрегат GR в монтажном положении Vu/Vo

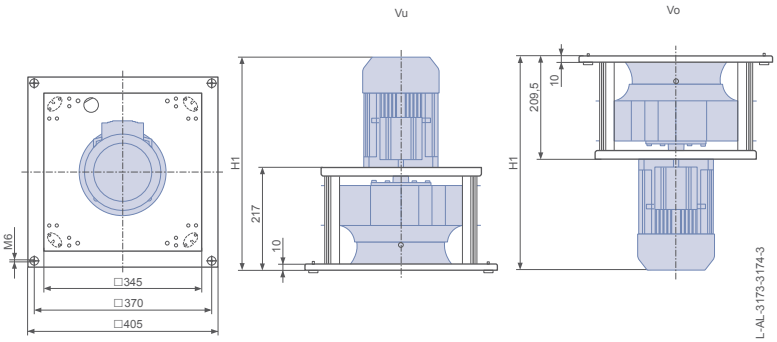

Номинальная потребляемая мощность P_N кВт	Тип	Монтажное положение H H1 мм	Монтажное положение Vu H1 мм	Монтажное положение Vo H1 мм
0.75	GR28C-2DN.B5.1R	443	450	443
1.10	GR28C-2DN.B5.1R	443	450	443
1.50	GR28C-2DN.C5.1R	468	475	468
2.20	GR28C-2DN.D5.1R	493	500	493
3.00	GR28C-2DN.E5.1R	531	538	531

www.vseventilatory.ru | info@vseventilatory.ru

Бескорпусной вентилятор, вентиляторный агрегат

Электродвигатель IE2

ER31C, GR31C

Описание

- Количество лопаток: 7
- Макс. допустимая температура перемещаемой среды: 40 °C
- Мин. допустимая температура перемещаемой среды: -20 °C
- Защита электродвигателя: термистор (PTC)
- Рабочее колесо: сварное, из листовой стали с лакокрасочным покрытием цвета RAL 5002 (ультрамарин)
- Соединенная болтами прочная конструкция из листовой стали.
- Конфузор для оптимизации всасывания воздуха с патрубком для подсоединения устройства измерения расхода воздуха.

Размеры вентилятора взрывозащищенного исполнения	Страница 88
Защитная решетка	Страница 109
Резиновые виброизолирующие опоры	Страница 109
Пружинные виброизолирующие опоры	Страница 109
Гибкие соединительные вставки	Страница 110
Преобразователь частоты Icontrol	Страница 92
Датчики	Страница 96

Рабочие характеристики вентилятора с рабочим колесом RH..C

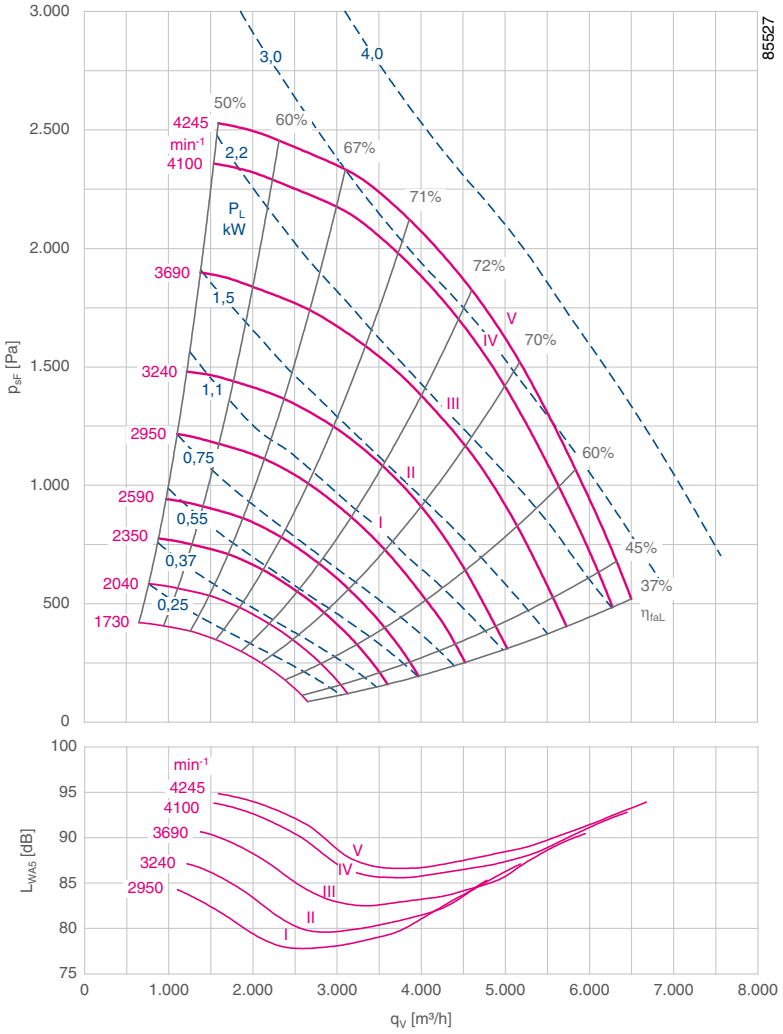

Технические характеристики

Номинальная потребляемая мощность P_N кВт	Тип ER / GR*	Типоразмер электродвигателя	№ характеристической кривой	Номинальная частота вращения n_N [мин⁻¹]	Номинальный ток I_N A	Макс. частота вращения $n_{макс.}$ [мин⁻¹]	Макс. частота $f_{макс.}$ Гц
1.10	ER31C-2DN.B7.1R	80M	I	2875	2.37	2950	52
1.50	ER31C-2DN.C7.1R	90S	II	2890	3.13	3240	57
2.20	ER31C-2DN.D7.1R	90L	III	2890	4.48	3690	65
3.00	ER31C-2DN.E7.1R	100L	IV	2891	5.86	4100	71
4.00	ER31C-2DN.F7.1R	112M	V	2900	7.65	4245	74

* Вентиляторы с рабочими колесами ER..C и GR..C имеют одинаковые технические характеристики

	Стандартное исполнение ER			Стандартное исполнение GR				
Номинальная потребляемая мощность					Монтажное положение H	Монтажное положение Vu	Монтажное положение Vo	
P_N кВт	**Тип ER..C**	**№ артикула ER..C**	макс.	**Тип GR..C**	**№ артикула GR..C**	**№ артикула GR..C**	**№ артикула GR..C**	макс.
1.10	**ER31C-2DN.B7.1R**	**130599/0F01**	27	**GR31C-2DN.B5.1R**	**113743/H01**	**113743/U01**	**113743/O01**	28
1.50	**ER31C-2DN.C7.1R**	**130600/0F01**	32	**GR31C-2DN.C5.1R**	**113744/H01**	**113744/U01**	**113744/O01**	32
2.20	**ER31C-2DN.D7.1R**	**130601/0F01**	36	**GR31C-2DN.D5.1R**	**113745/H01**	**113745/U01**	**113745/O01**	36
3.00	**ER31C-2DN.E7.1R**	**130602/0F01**	42	**GR31C-2DN.E5.1R**	**113746/H01**	**113746/U01**	**113746/O01**	41
4.00	**ER31C-2DN.F7.1R**	**130603/0F01**	45	**GR31C-2DN.F5.1R**	**113747/H01**	**113747/U01**	**113747/O01**	44

Вентиляторы.ру

Размеры, мм

Бескорпусной вентилятор ER в монтажном положении H

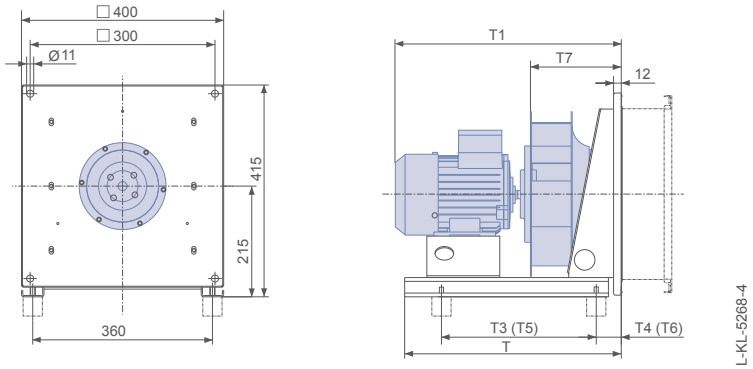

Номинальная потребляемая мощность P_N кВт	Тип	T мм	T1 мм	T3 мм	T4 мм	T5 мм	T6 мм	T7 мм	Пружинные виброизолирующие опоры	Резиновые виброизолирующие опоры
1.10	ER31C-2DN.B7.1R	460	475	360	70	316	71	194	MSN 4	30x30 / 40
1.50	ER31C-2DN.C7.1R	570	500	414	63	372	65	194	MSN 4	30x30 / 55
2.20	ER31C-2DN.D7.1R	570	525	412	79	350	93	194	MSN 5	30x30 / 55
3.00	ER31C-2DN.E7.1R	570	563	460	75	452	63	194	MSN 5	40x30 / 55
4.00	ER31C-2DN.F7.1R	570	612	434	97	472	63	194	MSN 5	40x30 / 55

Размеры T5 и T6 действительны при использовании соединительных вставок Ziehl-Abegg.

Вентиляторный агрегат GR в монтажном положении H

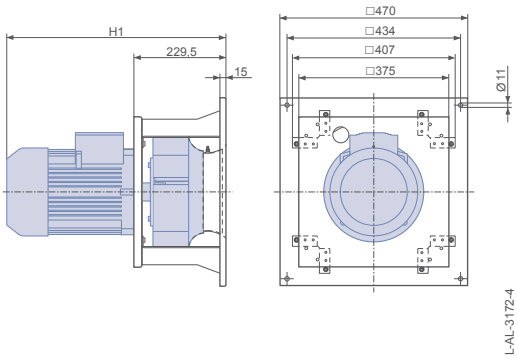

Вентиляторный агрегат GR в монтажном положении Vu/Vo

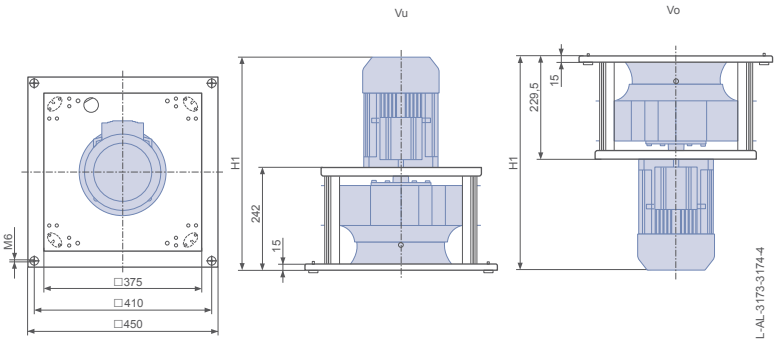

Номинальная потребляемая мощность P_N кВт	Тип	Монтажное положение H H1 мм	Монтажное положение Vu H1 мм	Монтажное положение Vo H1 мм
1.10	GR31C-2DN.B5.1R	463	475	463
1.50	GR31C-2DN.C5.1R	488	500	488
2.20	GR31C-2DN.D5.1R	513	525	513
3.00	GR31C-2DN.E5.1R	551	563	551
4.00	GR31C-2DN.F5.1R	600	612	600

www.vseventilatory.ru | info@vseventilatory.ru

Бескорпусной вентилятор, вентиляторный агрегат

Электродвигатель IE2

ER35C, GR35C

Описание

- Количество лопаток: 7
- Макс. допустимая температура перемещаемой среды: 40 °C
- Мин. допустимая температура перемещаемой среды: -20 °C
- Защита электродвигателя: термистор (PTC)
- Рабочее колесо: сварное, из листовой стали с лакокрасочным покрытием цвета RAL 5002 (ультрамарин)
- Соединенная болтами прочная конструкция из листовой стали.
- Конфузор для оптимизации всасывания воздуха с патрубком для подсоединения устройства измерения расхода воздуха.

Размеры вентилятора взрывозащищенного исполнения	Страница 88
Защитная решетка	Страница 109
Резиновые виброизолирующие опоры	Страница 109
Пружинные виброизолирующие опоры	Страница 109
Гибкие соединительные вставки	Страница 110
Преобразователь частоты Icontrol	Страница 92
Датчики	Страница 96

Рабочие характеристики вентилятора с рабочим колесом RH..C

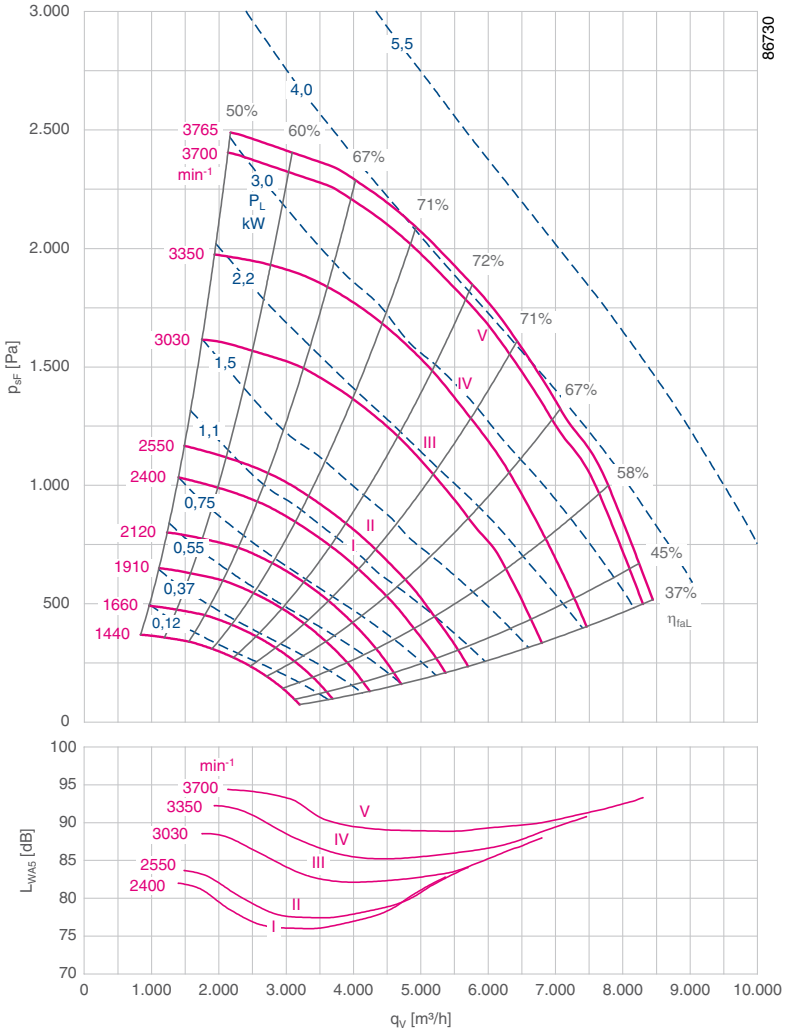

Технические характеристики

Номинальная потребляемая мощность P_N кВт	Тип ER / GR*	Типоразмер электродвигателя	№ характеристической кривой	Номинальная частота вращения n_N [мин⁻¹]	Номинальный ток I_N A	Макс. частота вращения $n_{макс.}$ [мин⁻¹]	Макс. частота $f_{макс.}$ Гц
1.10	ER35C-4DN.C7.1R	90S	I	1400	2.53	2400	86
1.50	ER35C-4DN.D7.1R	90L	II	1445	3.39	2550	91
2.20	ER35C-2DN.D7.1R	90L	III	2890	4.48	3030	53
3.00	ER35C-2DN.E7.1R	100L	IV	2891	5.86	3350	58
4.00	ER35C-2DN.F7.1R	112M	V	2900	7.65	3700	64

* Вентиляторы с рабочими колесами ER..C и GR..C имеют одинаковые технические характеристики

	Стандартное исполнение ER			Стандартное исполнение GR				
Номинальная потребляемая мощность					Монтажное положение H	Монтажное положение Vu	Монтажное положение Vo	
P_N кВт	**Тип ER..C**	**№ артикула ER..C**	макс.	**Тип GR..C**	**№ артикула GR..C**	**№ артикула GR..C**	**№ артикула GR..C**	макс.
1.10	**ER35C-4DN.C7.1R**	**131399/0F01**	36	**GR35C-4DN.C5.1R**	**113748/H01**	**113748/U01**	**113748/O01**	36
1.50	**ER35C-4DN.D7.1R**	**130595/0F01**	39	**GR35C-4DN.D5.1R**	**113749/H01**	**113749/U01**	**113749/O01**	38
2.20	**ER35C-2DN.D7.1R**	**130596/0F01**	39	**GR35C-2DN.D5.1R**	**113750/H01**	**113750/U01**	**113750/O01**	39
3.00	**ER35C-2DN.E7.1R**	**130597/0F01**	46	**GR35C-2DN.E5.1R**	**113751/H01**	**113751/U01**	**113751/O01**	44
4.00	**ER35C-2DN.F7.1R**	**130598/0F01**	49	**GR35C-2DN.F5.1R**	**113752/H01**	**113752/U01**	**113752/O01**	47

www.vseventilatory.ru | info@vseventilatory.ru

Вентиляторы.ру

Размеры, мм

Бескорпусной вентилятор ER в монтажном положении H

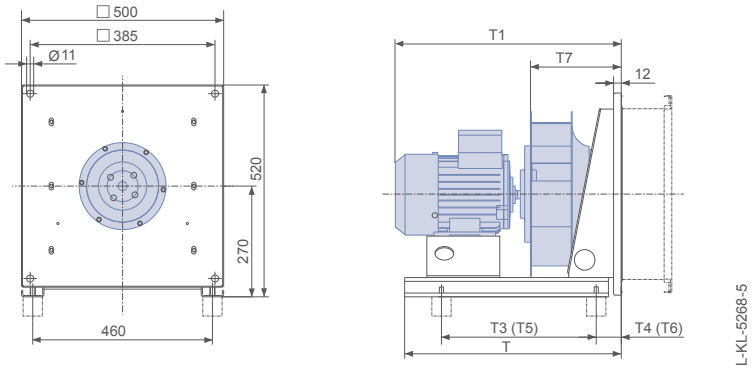

Номинальная потребляемая мощность P_N кВт	Тип	T мм	T1 мм	T3 мм	T4 мм	T5 мм	T6 мм	T7 мм	Пружинные виброизолирующие опоры	Резиновые виброизолирующие опоры
1.10	ER35C-4DN.C7.1R	570	522	404	71	360	75	217	MSN 5	30x30 / 40
1.50	ER35C-4DN.D7.1R	570	547	412	79	350	93	217	MSN 5	30x30 / 55
2.20	ER35C-2DN.D7.1R	570	547	410	81	348	95	217	MSN 6	30x30 / 55
3.00	ER35C-2DN.E7.1R	570	585	452	83	444	71	217	MSN 6	30x30 / 55
4.00	ER35C-2DN.F7.1R	570	634	434	101	464	71	217	MSN 6	40x30 / 55

Размеры T5 и T6 действительны при использовании соединительных вставок Ziehl-Abegg.

Вентиляторный агрегат GR в монтажном положении H

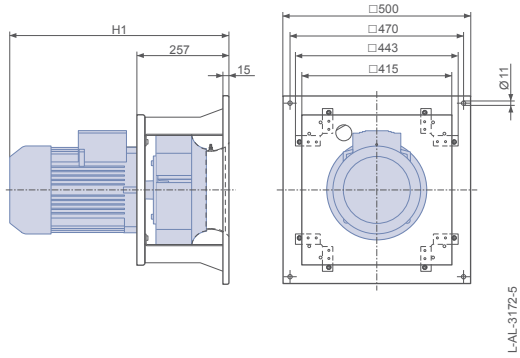

Вентиляторный агрегат GR в монтажном положении Vu/Vo

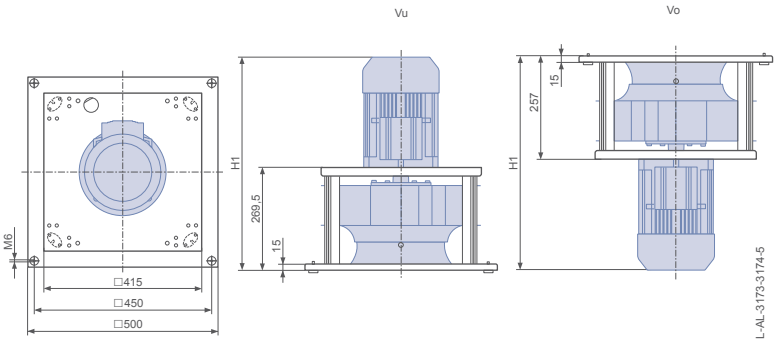

Номинальная потребляемая мощность P_N кВт	Тип	Монтажное положение H H1 мм	Монтажное положение Vu H1 мм	Монтажное положение Vo H1 мм
1.10	GR35C-4DN.C5.1R	510	523	510
1.50	GR35C-4DN.D5.1R	535	548	535
2.20	GR35C-2DN.D5.1R	535	548	535
3.00	GR35C-2DN.E5.1R	573	586	573
4.00	GR35C-2DN.F5.1R	622	635	622

www.vseventilatory.ru | info@vseventilatory.ru

Бескорпусной вентилятор, вентиляторный агрегат

Электродвигатель IE2

ER40C, GR40C

Описание

- Количество лопаток: 7
- Макс. допустимая температура перемещаемой среды: 40 °C
- Мин. допустимая температура перемещаемой среды: -20 °C
- Защита электродвигателя: термистор (PTC)
- Рабочее колесо: сварное, из листовой стали с лакокрасочным покрытием цвета RAL 5002 (ультрамарин)
- Соединенная болтами прочная конструкция из листовой стали.
- Конфузор для оптимизации всасывания воздуха с патрубком для подсоединения устройства измерения расхода воздуха.

Размеры вентилятора взрывозащищенного исполнения	Страница 88
Защитная решетка	Страница 109
Резиновые виброизолирующие опоры	Страница 109
Пружинные виброизолирующие опоры	Страница 109
Гибкие соединительные вставки	Страница 110
Преобразователь частоты Icontrol	Страница 92
Датчики	Страница 96

Рабочие характеристики вентилятора с рабочим колесом RH..C

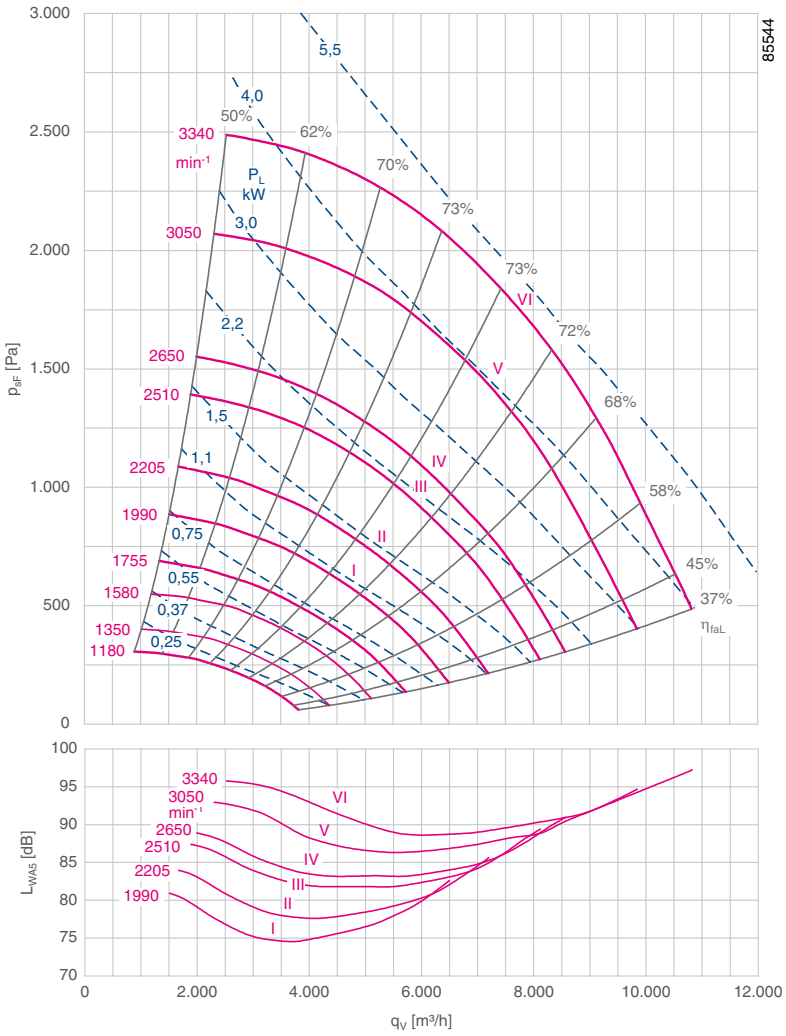

Технические характеристики

Номинальная потребляемая мощность P_N кВт	Тип ER / GR*	Типоразмер электродвигателя	№ характеристической кривой	Номинальная частота вращения n_N [мин⁻¹]	Номинальный ток I_N A	Макс. частота вращения $n_{макс.}$ [мин⁻¹]	Макс. частота $f_{макс.}$ Гц
1.10	ER40C-4DN.C7.1R	90S	I	1400	2.53	1990	71
1.50	ER40C-4DN.D7.1R	90L	II	1445	3.39	2205	79
2.20	ER40C-4DN.E7.1R	100L	III	1440	4.65	2510	87
3.00	ER40C-4DN.E7.1R	100L	IV	1440	6.18	2650	93
4.00	ER40C-2DN.F7.1R	112M	V	2900	7.65	3050	53
5.50	ER40C-2DN.G7.1R	132S	VI	2900	10.60	3340	58

* Вентиляторы с рабочими колесами ER..C и GR..C имеют одинаковые технические характеристики

	Стандартное исполнение ER			Стандартное исполнение GR				
Номинальная потребляемая мощность					Монтажное положение H	Монтажное положение Vu	Монтажное положение Vo	
P_N кВт	**Тип ER..C**	**№ артикула ER..C**	макс.	**Тип GR..C**	**№ артикула GR..C**	**№ артикула GR..C**	**№ артикула GR..C**	макс.
1.10	**ER40C-4DN.C7.1R**	**130589/0F01**	40	**GR40C-4DN.C5.1R**	**113753/H01**	**113753/U01**	**113753/O01**	44
1.50	**ER40C-4DN.D7.1R**	**130590/0F01**	42	**GR40C-4DN.D5.1R**	**113754/H01**	**113754/U01**	**113754/O01**	46
2.20	**ER40C-4DN.E7.1R**	**130591/0F01**	52	**GR40C-4DN.E5.1R**	**113755/H01**	**113755/U01**	**113755/O01**	54
3.00	**ER40C-4DN.E7.1R**	**130592/0F01**	57	**GR40C-4DN.E5.1R**	**113756/H01**	**113756/U01**	**113756/O01**	59
4.00	**ER40C-2DN.F7.1R**	**130593/0F01**	53	**GR40C-2DN.F5.1R**	**113757/H01**	**113757/U01**	**113757/O01**	55
5.50	**ER40C-2DN.G7.1R**	**130594/0F01**	69	**GR40C-2DN.G5.1R**	**113758/H01**	**113758/U01**	**113758/O01**	71

Вентиляторы.ру

Размеры, мм

Бескорпусной вентилятор ER в монтажном положении H

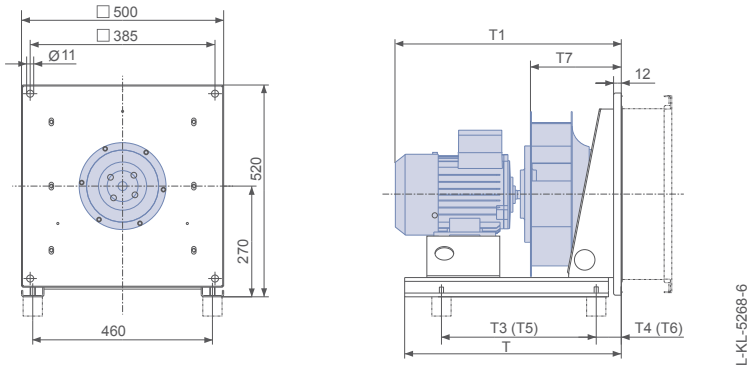

Номинальная потребляемая мощность P_N кВт	Тип	T мм	T1 мм	T3 мм	T4 мм	T5 мм	T6 мм	T7 мм	Пружинные виброизолирующие опоры	Резиновые виброизолирующие опоры
1.10	ER40C-4DN.C7.1R	570	548	406	75	364	79	243	MSN 5	30x30 / 40
1.50	ER40C-4DN.D7.1R	570	573	408	87	382	83	243	MSN 5	30x30 / 40
2.20	ER40C-4DN.E7.1R	570	611	428	107	418	97	243	MSN 5	30x30 / 55
3.00	ER40C-4DN.E7.1R	570	611	412	123	440	95	243	MSN 6	30x30 / 55
4.00	ER40C-2DN.F7.1R	720	660	520	70	508	62	243	MSN 6	30x30 / 55
5.50	ER40C-2DN.G7.1R	720	673	578	71	560	68	243	MSN 6	40x30 / 55

Размеры T5 и T6 действительны при использовании соединительных вставок Ziehl-Abegg.

Вентиляторный агрегат GR в монтажном положении H

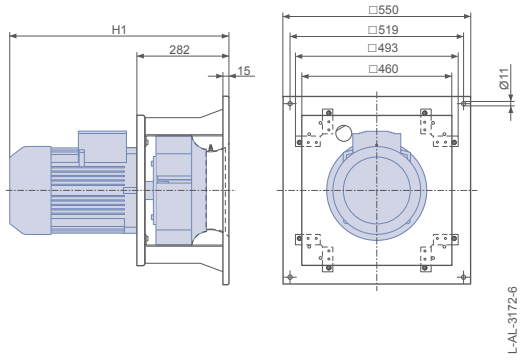

Вентиляторный агрегат GR в монтажном положении Vu/Vo

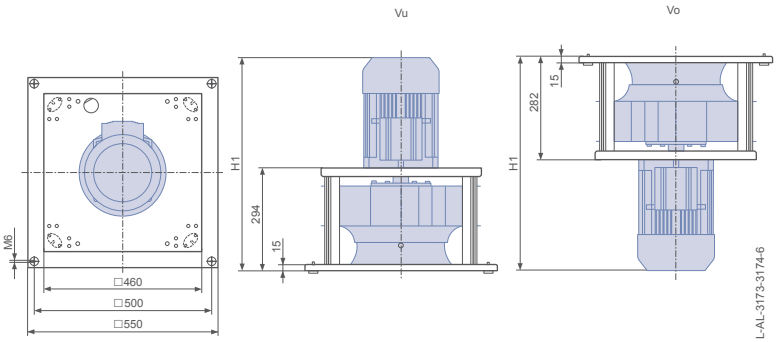

Номинальная потребляемая мощность P_N кВт	Тип	Монтажное положение H H1 мм	Монтажное положение Vu H1 мм	Монтажное положение Vo H1 мм
1.10	GR40C-4DN.C5.1R	536	548	536
1.50	GR40C-4DN.D5.1R	561	573	561
2.20	GR40C-4DN.E5.1R	599	611	599
3.00	GR40C-4DN.E5.1R	599	611	599
4.00	GR40C-2DN.F5.1R	648	660	648
5.50	GR40C-2DN.G5.1R	656	668	656

www.vseventilatory.ru | info@vseventilatory.ru

Бескорпусной вентилятор, вентиляторный агрегат

Электродвигатель IE2

ER45C, GR45C

Описание

- Количество лопаток: 7
- Макс. допустимая температура перемещаемой среды: 40 °C
- Мин. допустимая температура перемещаемой среды: -20 °C
- Защита электродвигателя: термистор (PTC)
- Рабочее колесо: сварное, из листовой стали с лакокрасочным покрытием цвета RAL 5002 (ультрамарин)
- Соединенная болтами прочная конструкция из листовой стали.
- Конфузор для оптимизации всасывания воздуха с патрубком для подсоединения устройства измерения расхода воздуха.

Размеры вентилятора взрывозащищенного исполнения	Страница 88
Защитная решетка	Страница 109
Резиновые виброизолирующие опоры	Страница 109
Пружинные виброизолирующие опоры	Страница 109
Гибкие соединительные вставки	Страница 110
Преобразователь частоты Icontrol	Страница 92
Датчики	Страница 96

Рабочие характеристики вентилятора с рабочим колесом RH..C

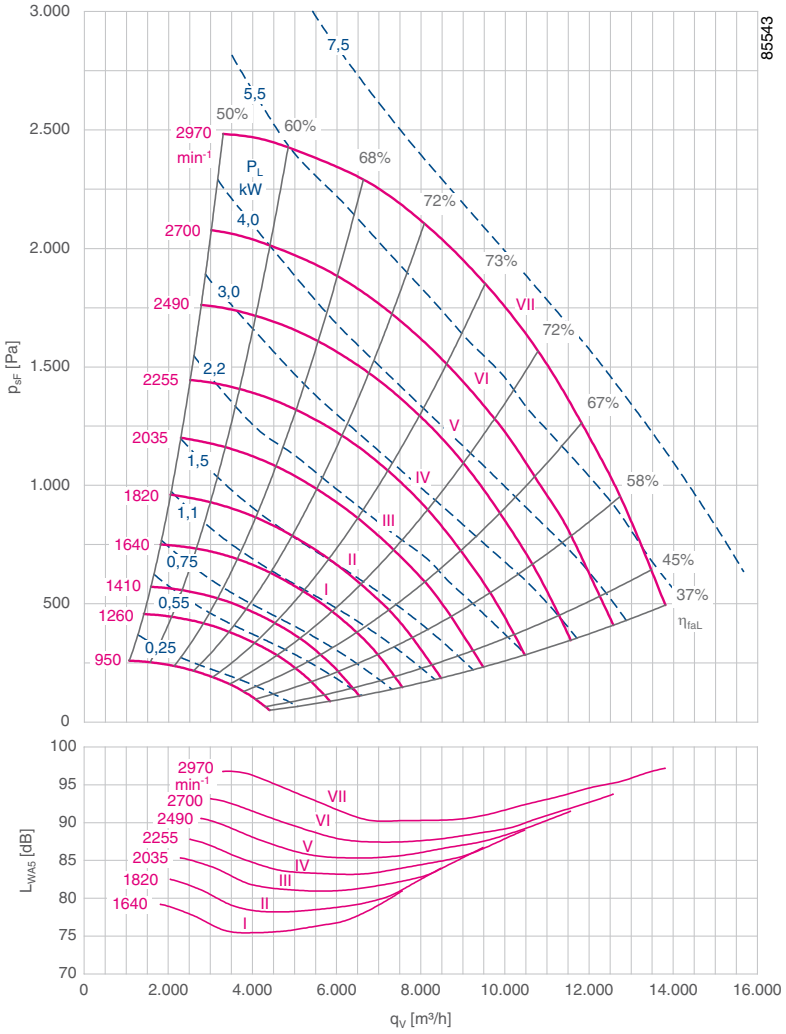

Технические характеристики

Номинальная потребляемая мощность P_N кВт	Тип ER / GR*	Типоразмер электродвигателя	№ характеристической кривой	Номинальная частота вращения n_N [мин⁻¹]	Номинальный ток I_N A	Макс. частота вращения $n_{макс.}$ [мин⁻¹]	Макс. частота $f_{макс.}$ Гц
1.10	ER45C-4DN.C7.1R	90S	I	1400	2.53	1640	59
1.50	ER45C-4DN.D7.1R	90L	II	1445	3.39	1820	65
2.20	ER45C-4DN.E7.1R	100L	III	1440	4.65	2035	71
3.00	ER45C-4DN.E7.1R	100L	IV	1440	6.18	2255	79
4.00	ER45C-4DN.F7.1R	112M	V	1450	8.13	2490	86
5.50	ER45C-4DN.G7.1R	132S	VI	1460	10.90	2770	96
7.50	ER45C-2DN.G7.1R	132S	VII	2940	13.90	2970	51

* Вентиляторы с рабочими колесами ER..C и GR..C имеют одинаковые технические характеристики

	Стандартное исполнение ER			Стандартное исполнение GR				
					Монтажное положение H	Монтажное положение Vu	Монтажное положение Vo	
Номинальная потребляемая мощность P_N кВт	**Тип ER..C**	**№ артикула ER..C**	кг макс.	**Тип GR..C**	**№ артикула GR..C**	**№ артикула GR..C**	**№ артикула GR..C**	кг макс.
1.10	**ER45C-4DN.C7.1R**	**130582/0F01**	50	**GR45C-4DN.C5.1R**	**113759/H01**	**113759/U01**	**113759/O01**	54
1.50	**ER45C-4DN.D7.1R**	**130583/0F01**	53	**GR45C-4DN.D5.1R**	**113760/H01**	**113760/U01**	**113760/O01**	57
2.20	**ER45C-4DN.E7.1R**	**130584/0F01**	62	**GR45C-4DN.E5.1R**	**113761/H01**	**113761/U01**	**113761/O01**	65
3.00	**ER45C-4DN.E7.1R**	**130585/0F01**	67	**GR45C-4DN.E5.1R**	**113762/H01**	**113762/U01**	**113762/O01**	70
4.00	**ER45C-4DN.F7.1R**	**130586/0F01**	72	**GR45C-4DN.F5.1R**	**113763/H01**	**113763/U01**	**113763/O01**	74
5.50	**ER45C-4DN.G7.1R**	**130587/0F01**	82	**GR45C-4DN.G5.1R**	**113764/H01**	**113764/U01**	**113764/O01**	83
7.50	**ER45C-2DN.G7.1R**	**130588/0F01**	82	**GR45C-2DN.G5.1R**	**113765/H01**	**113765/U01**	**113765/O01**	83

www.vseventilatory.ru | info@vseventilatory.ru

Вентиляторы.ру

Размеры, мм

Бескорпусной вентилятор ER в монтажном положении H

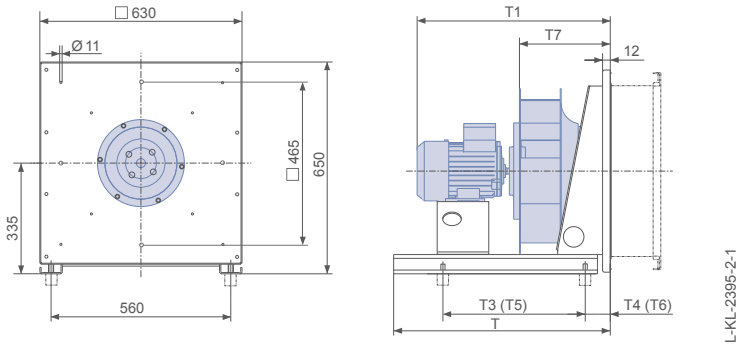

Номинальная потребляемая мощность P_N кВт	Тип	T мм	T1 мм	T3 мм	T4 мм	T5 мм	T6 мм	T7 мм	Пружинные виброизолирующие опоры	Резиновые виброизолирующие опоры
1.10	ER45C-4DN.C7.1R	570	582	414	75	350	92	271	MSN 5	30x30 / 40
1.50	ER45C-4DN.D7.1R	570	607	404	91	394	81	271	MSN 5	30x30 / 40
2.20	ER45C-4DN.E7.1R	570	645	424	111	422	98	271	MSN 6	30x30 / 55
3.00	ER45C-4DN.E7.1R	570	645	408	127	434	101	271	MSN 6	30x30 / 55
4.00	ER45C-4DN.F7.1R	720	694	572	58	496	84	271	MSN 6	30x30 / 55
5.50	ER45C-4DN.G7.1R	720	702	596	74	576	72	271	MSN 6	40x30 / 55
7.50	ER45C-2DN.G7.1R	720	702	616	64	588	66	271	MSN 7	40x30 / 55

Размеры T5 и T6 действительны при использовании соединительных вставок Ziehl-Abegg.

Вентиляторный агрегат GR в монтажном положении H

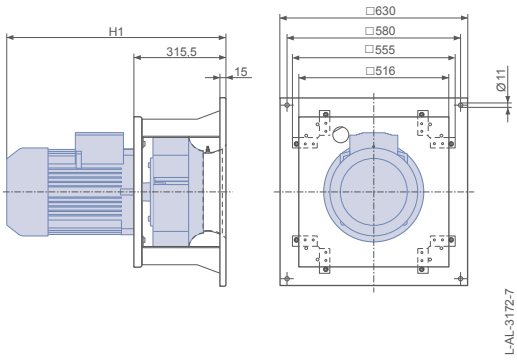

Вентиляторный агрегат GR в монтажном положении Vu/Vo

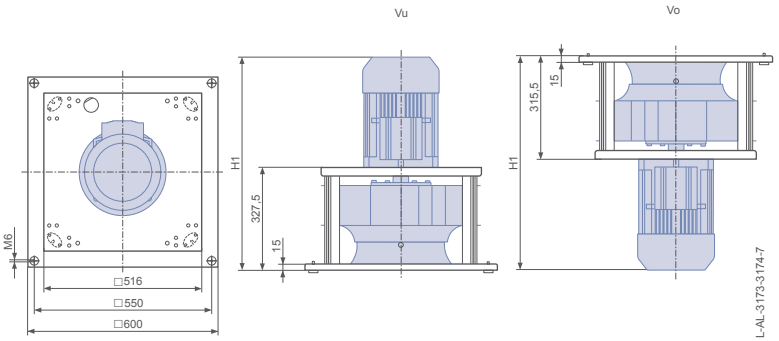

Номинальная потребляемая мощность P_N кВт	Тип	Монтажное положение H H1 мм	Монтажное положение Vu H1 мм	Монтажное положение Vo H1 мм
1.10	GR45C-4DN.C5.1R	570	582	570
1.50	GR45C-4DN.D5.1R	595	607	595
2.20	GR45C-4DN.E5.1R	633	645	633
3.00	GR45C-4DN.E5.1R	633	645	633
4.00	GR45C-4DN.F5.1R	682	694	682
5.50	GR45C-4DN.G5.1R	690	702	690
7.50	GR45C-2DN.G5.1R	690	702	690

www.vseventilatory.ru | info@vseventilatory.ru

Бескорпусной вентилятор, вентиляторный агрегат

Электродвигатель IE2

ER50C, GR50C

Описание

- Количество лопаток: 7
- Макс. допустимая температура перемещаемой среды: 40 °C
- Мин. допустимая температура перемещаемой среды: -20 °C
- Защита электродвигателя: термистор (PTC)
- Рабочее колесо: сварное, из листовой стали с лакокрасочным покрытием цвета RAL 5002 (ультрамарин)
- Соединенная болтами прочная конструкция из листовой стали.
- Конфузор для оптимизации всасывания воздуха с патрубком для подсоединения устройства измерения расхода воздуха.

Размеры вентилятора взрывозащищенного исполнения	Страница 88
Защитная решетка	Страница 109
Резиновые виброизолирующие опоры	Страница 109
Пружинные виброизолирующие опоры	Страница 109
Гибкие соединительные вставки	Страница 110
Преобразователь частоты Icontrol	Страница 92
Датчики	Страница 96

Рабочие характеристики вентилятора с рабочим колесом RH..C

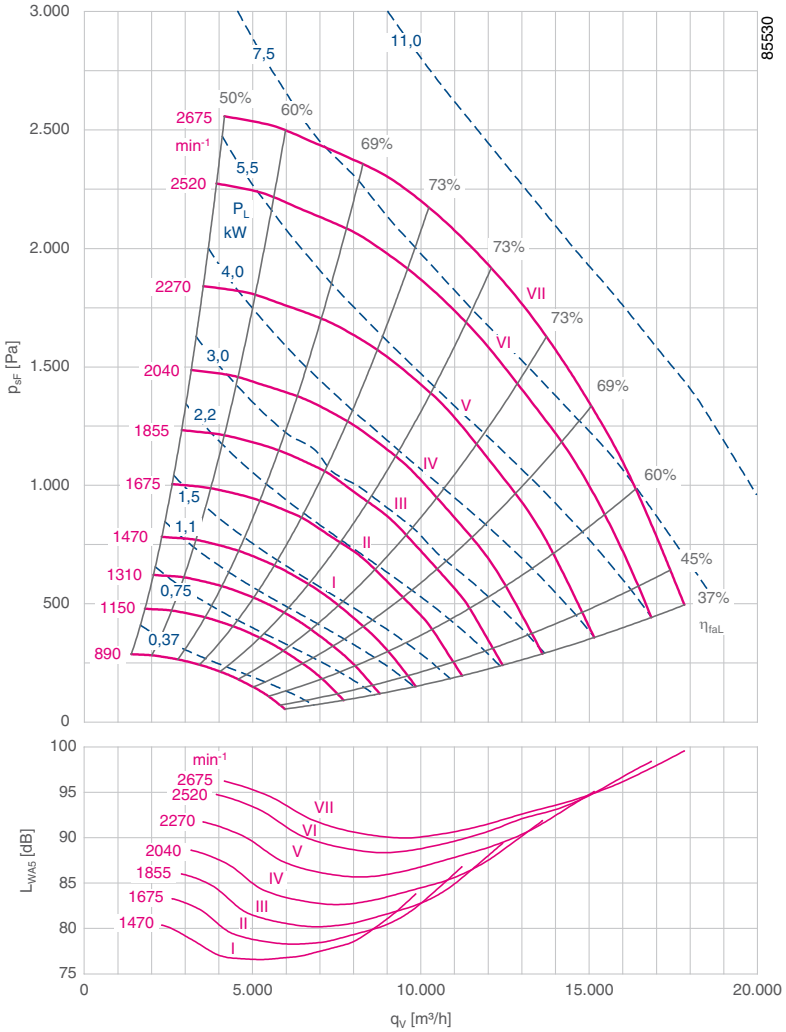

Технические характеристики

Номинальная потребляемая мощность P_N кВт	Тип ER / GR*	Типоразмер электродвигателя	№ характеристической кривой	Номинальная частота вращения n_N [мин⁻¹]	Номинальный ток I_N A	Макс. частота вращения $n_{макс.}$ [мин⁻¹]	Макс. частота $f_{макс.}$ Гц
1.50	ER50C-4DN.D7.1R	90L	I	1445	3.39	1470	53
2.20	ER50C-4DN.E7.1R	100L	II	1440	4.65	1675	58
3.00	ER50C-4DN.E7.1R	100L	III	1440	6.18	1855	65
4.00	ER50C-4DN.F7.1R	112M	IV	1450	8.13	2040	70
5.50	ER50C-4DN.G7.1R	132S	V	1460	10.90	2270	79
7.50	ER50C-4DN.H7.1R	132M	VI	1460	14.50	2520	88
11.00	ER50C-4DN.I7.1R	160M	VII	1470	21.00	2675	92

* Вентиляторы с рабочими колесами ER..C и GR..C имеют одинаковые технические характеристики

	Стандартное исполнение ER			Стандартное исполнение GR			
Номинальная потребляемая мощность				Монтажное положение H	Монтажное положение Vu	Монтажное положение Vo	
P_N кВт	**Тип ER..C**	**№ артикула ER..C**	макс.	**Тип GR..C**	**№ артикула GR..C**	**№ артикула GR..C**	**№ артикула GR..C**	макс.
1.50	**ER50C-4DN.D7.1R**	**130575/0F01**	59	**GR50C-4DN.D5.1R**	**113766/H01**	**113766/U01**	**113766/O01**	71
2.20	**ER50C-4DN.E7.1R**	**130576/0F01**	68	**GR50C-4DN.E5.1R**	**113767/H01**	**113767/U01**	**113767/O01**	79
3.00	**ER50C-4DN.E7.1R**	**130577/0F01**	73	**GR50C-4DN.E5.1R**	**113768/H01**	**113768/U01**	**113768/O01**	84
4.00	**ER50C-4DN.F7.1R**	**130578/0F01**	77	**GR50C-4DN.F5.1R**	**113769/H01**	**113769/U01**	**113769/O01**	88
5.50	**ER50C-4DN.G7.1R**	**130579/0F01**	88	**GR50C-4DN.G5.1R**	**113770/H01**	**113770/U01**	**113770/O01**	97
7.50	**ER50C-4DN.H7.1R**	**130580/0F01**	98	**GR50C-4DN.H5.1R**	**113771/H01**	**113771/U01**	**113771/O01**	108
11.00	**ER50C-4DN.I7.1R**	**130581/0F01**	168	**GR50C-4DN.I5.1R**	**113772/H01**	**113772/U01**	**113772/O01**	172

www.vseventilatory.ru | info@vseventilatory.ru

Вентиляторы.ру

Размеры, мм

Бескорпусной вентилятор ER в монтажном положении H

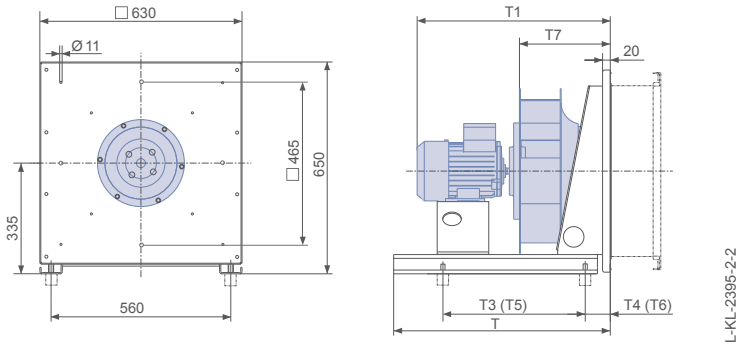

Номинальная потребляемая мощность P_N кВт	Тип	T мм	T1 мм	T3 мм	T4 мм	T5 мм	T6 мм	T7 мм	Пружинные виброизолирующие опоры	Резиновые виброизолирующие опоры
1.50	ER50C-4DN.D7.1R	728	648	508	67	438	87	313	MSN 6	30x30 / 40
2.20	ER50C-4DN.E7.1R	728	686	582	59	454	109	313	MSN 6	30x30 / 40
3.00	ER50C-4DN.E7.1R	728	686	600	59	480	105	313	MSN 6	30x30 / 40
4.00	ER50C-4DN.F7.1R	728	735	602	68	514	99	313	MSN 6	30x30 / 55
5.50	ER50C-4DN.G7.1R	728	743	594	99	598	85	313	MSN 7	30x30 / 55
7.50	ER50C-4DN.H7.1R	728	781	546	147	564	126	313	MSN 7	40x30 / 55
11.00	ER50C-4DN.I7.1R	888	853	718	135	686	144	313	MSN 7	40x30 / 55

Размеры T5 и T6 действительны при использовании соединительных вставок Ziehl-Abegg.

Вентиляторный агрегат GR в монтажном положении H

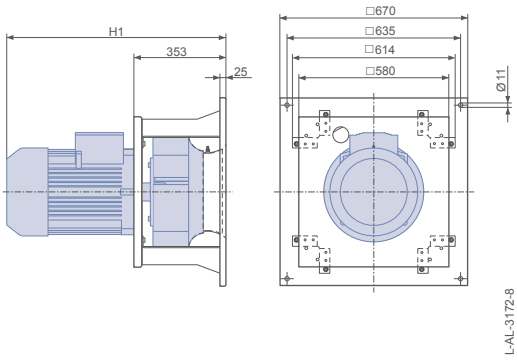

Вентиляторный агрегат GR в монтажном положении Vu/Vo

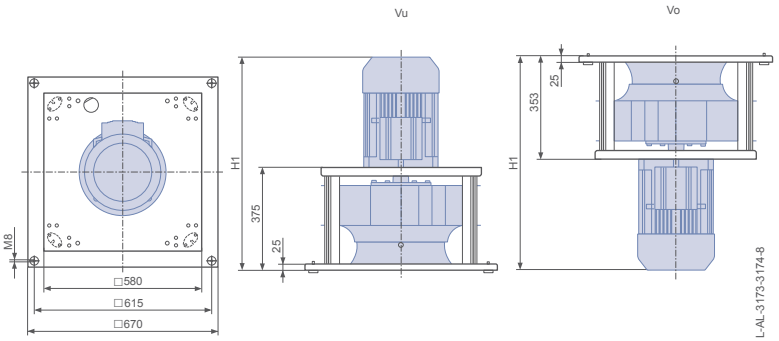

Номинальная потребляемая мощность P_N кВт	Тип	Монтажное положение H H1 мм	Монтажное положение Vu H1 мм	Монтажное положение Vo H1 мм
1.50	GR50C-4DN.D5.1R	628	650	628
2.20	GR50C-4DN.E5.1R	666	688	666
3.00	GR50C-4DN.E5.1R	666	688	666
4.00	GR50C-4DN.F5.1R	715	737	715
5.50	GR50C-4DN.G5.1R	723	745	723
7.50	GR50C-4DN.H5.1R	761	783	761
11.00	GR50C-4DN.I5.1R	833	855	833

www.vseventilatory.ru | info@vseventilatory.ru

Бескорпусной вентилятор, вентиляторный агрегат

Электродвигатель IE2

ER56C, GR56C

Описание

- Количество лопаток: 7
- Макс. допустимая температура перемещаемой среды: 40 °C
- Мин. допустимая температура перемещаемой среды: -20 °C
- Защита электродвигателя: термистор (PTC)
- Рабочее колесо: сварное, из листовой стали с лакокрасочным покрытием цвета RAL 5002 (ультрамарин)
- Соединенная болтами прочная конструкция из листовой стали.
- Конфузор для оптимизации всасывания воздуха с патрубком для подсоединения устройства измерения расхода воздуха.

Размеры вентилятора взрывозащищенного исполнения	Страница 88
Защитная решетка	Страница 109
Резиновые виброизолирующие опоры	Страница 109
Пружинные виброизолирующие опоры	Страница 109
Гибкие соединительные вставки	Страница 110
Преобразователь частоты Icontrol	Страница 92
Датчики	Страница 96

Рабочие характеристики вентилятора с рабочим колесом RH..C

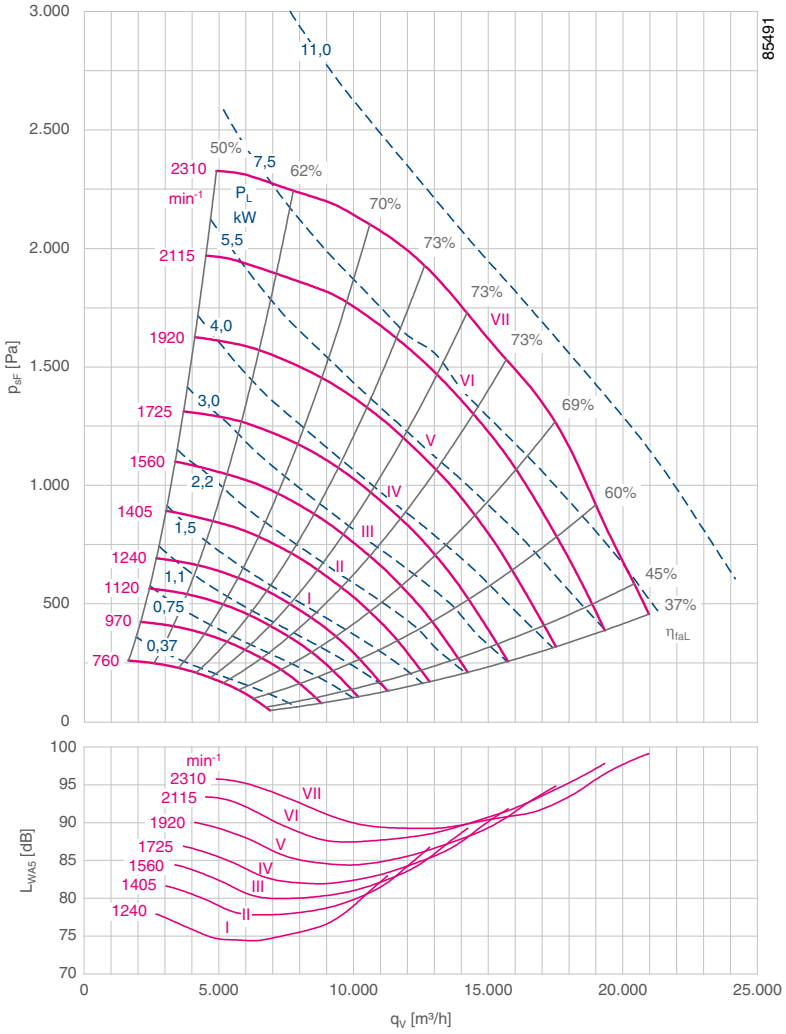

Технические характеристики

Номинальная потребляемая мощность P_N кВт	Тип ER / GR*	Типоразмер электродвигателя	№ характеристической кривой	Номинальная частота вращения n_N [мин$^{-1}$]	Номинальный ток I_N A	Макс. частота вращения $n_{макс.}$ [мин$^{-1}$]	Макс. частота $f_{макс.}$ Гц
1.50	ER56C-6DN.E7.1R	100L	I	940	3.62	1240	66
2.20	ER56C-4DN.E7.1R	100L	II	1440	4.65	1405	49
3.00	ER56C-4DN.E7.1R	100L	III	1440	6.18	1560	55
4.00	ER56C-4DN.F7.1R	112M	IV	1450	8.13	1725	59
5.50	ER56C-4DN.G7.1R	132S	V	1460	10.90	1920	67
7.50	ER56C-4DN.H7.1R	132M	VI	1460	14.50	2115	73
11.00	ER56C-4DN.I7.1R	160M	VII	1470	21.00	2310	79

* Вентиляторы с рабочими колесами ER..C и GR..C имеют одинаковые технические характеристики

	Стандартное исполнение ER			Стандартное исполнение GR				
Номинальная потребляемая мощность					Монтажное положение H	Монтажное положение Vu	Монтажное положение Vo	
P_N кВт	**Тип ER..C**	**№ артикула ER..C**	макс.	**Тип GR..C**	**№ артикула GR..C**	**№ артикула GR..C**	**№ артикула GR..C**	макс.
1.50	**ER56C-6DN.E7.1R**	**130568/0F01**	77	**GR56C-6DN.E5.1R**	**113773/H01**	**113773/U01**	**113773/O01**	91
2.20	**ER56C-4DN.E7.1R**	**130569/0F01**	79	**GR56C-4DN.E5.1R**	**113774/H01**	**113774/U01**	**113774/O01**	92
3.00	**ER56C-4DN.E7.1R**	**130570/0F01**	84	**GR56C-4DN.E5.1R**	**113775/H01**	**113775/U01**	**113775/O01**	97
4.00	**ER56C-4DN.F7.1R**	**130571/0F01**	88	**GR56C-4DN.F5.1R**	**113776/H01**	**113776/U01**	**113776/O01**	101
5.50	**ER56C-4DN.G7.1R**	**130572/0F01**	101	**GR56C-4DN.G5.1R**	**113777/H01**	**113777/U01**	**113777/O01**	111
7.50	**ER56C-4DN.H7.1R**	**130573/0F01**	111	**GR56C-4DN.H5.1R**	**113778/H01**	**113778/U01**	**113778/O01**	121
11.00	**ER56C-4DN.I7.1R**	**130574/0F01**	182	**GR56C-4DN.I5.1R**	**113779/H01**	**113779/U01**	**113779/O01**	185

Вентиляторы.ру

Размеры, мм

Бескорпусной вентилятор ER в монтажном положении H

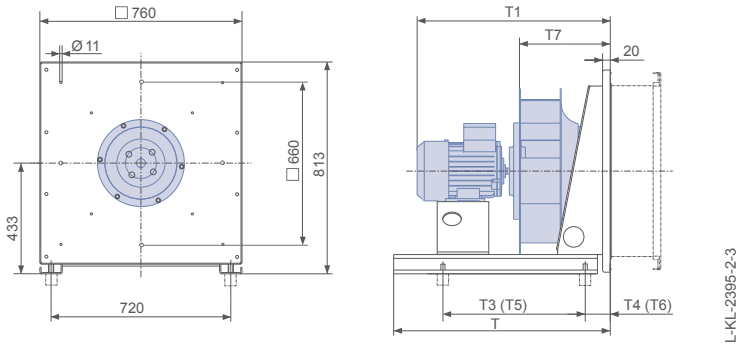

Номинальная потребляемая мощность P_N кВт	Тип	T мм	T1 мм	T3 мм	T4 мм	T5 мм	T6 мм	T7 мм	Пружинные виброизолирующие опоры	Резиновые виброизолирующие опоры
1.50	ER56C-6DN.E7.1R	720	718	586	54	464	98	345	MSN 6	30x30 / 40
2.20	ER56C-4DN.E7.1R	720	718	600	50	444	112	345	MSN 6	30x30 / 40
3.00	ER56C-4DN.E7.1R	720	718	620	50	468	110	345	MSN 7	30x30 / 40
4.00	ER56C-4DN.F7.1R	720	767	618	62	506	102	345	MSN 7	30x30 / 55
5.50	ER56C-4DN.G7.1R	880	775	684	62	602	88	345	MSN 7	30x30 / 55
7.50	ER56C-4DN.H7.1R	880	813	730	62	630	98	345	SD 4	40x30 / 55
11.00	ER56C-4DN.I7.1R	880	885	686	164	690	152	345	SD 4	40x30 / 55

Размеры T5 и T6 действительны при использовании соединительных вставок Ziehl-Abegg.

Вентиляторный агрегат GR в монтажном положении H

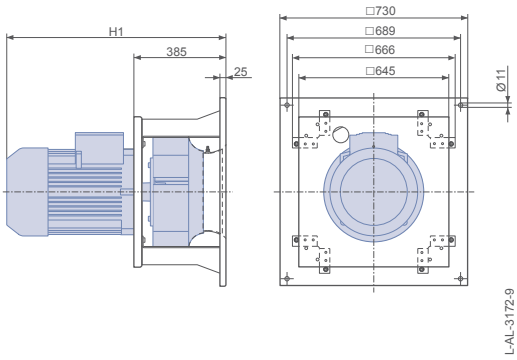

Вентиляторный агрегат GR в монтажном положении Vu/Vo

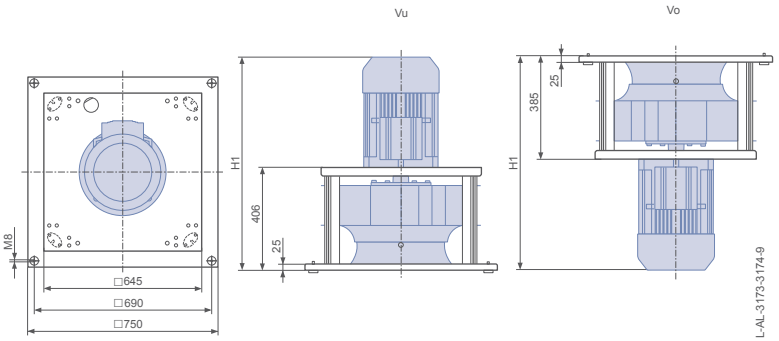

Номинальная потребляемая мощность P_N кВт	Тип	Монтажное положение H H1 мм	Монтажное положение Vu H1 мм	Монтажное положение Vo H1 мм
1.50	GR56C-6DN.E5.1R	698	719	698
2.20	GR56C-4DN.E5.1R	698	719	698
3.00	GR56C-4DN.E5.1R	698	719	698
4.00	GR56C-4DN.F5.1R	747	768	747
5.50	GR56C-4DN.G5.1R	755	776	755
7.50	GR56C-4DN.H5.1R	793	814	793
11.00	GR56C-4DN.I5.1R	865	886	865

www.vseventilatory.ru | info@vseventilatory.ru

Бескорпусной вентилятор, вентиляторный агрегат

Электродвигатель IE2

ER63C, GR63C

Описание

- Количество лопаток: 7
- Макс. допустимая температура перемещаемой среды: 40 °C
- Мин. допустимая температура перемещаемой среды: -20 °C
- Защита электродвигателя: термистор (PTC)
- Рабочее колесо: сварное, из листовой стали с лакокрасочным покрытием цвета RAL 5002 (ультрамарин)
- Соединенная болтами прочная конструкция из листовой стали.
- Конфузор для оптимизации всасывания воздуха с патрубком для подсоединения устройства измерения расхода воздуха.

Размеры вентилятора взрывозащищенного исполнения	Страница 88
Защитная решетка	Страница 109
Резиновые виброизолирующие опоры	Страница 109
Пружинные виброизолирующие опоры	Страница 109
Гибкие соединительные вставки	Страница 110
Преобразователь частоты Icontrol	Страница 92
Датчики	Страница 96

Рабочие характеристики вентилятора с рабочим колесом RH..C

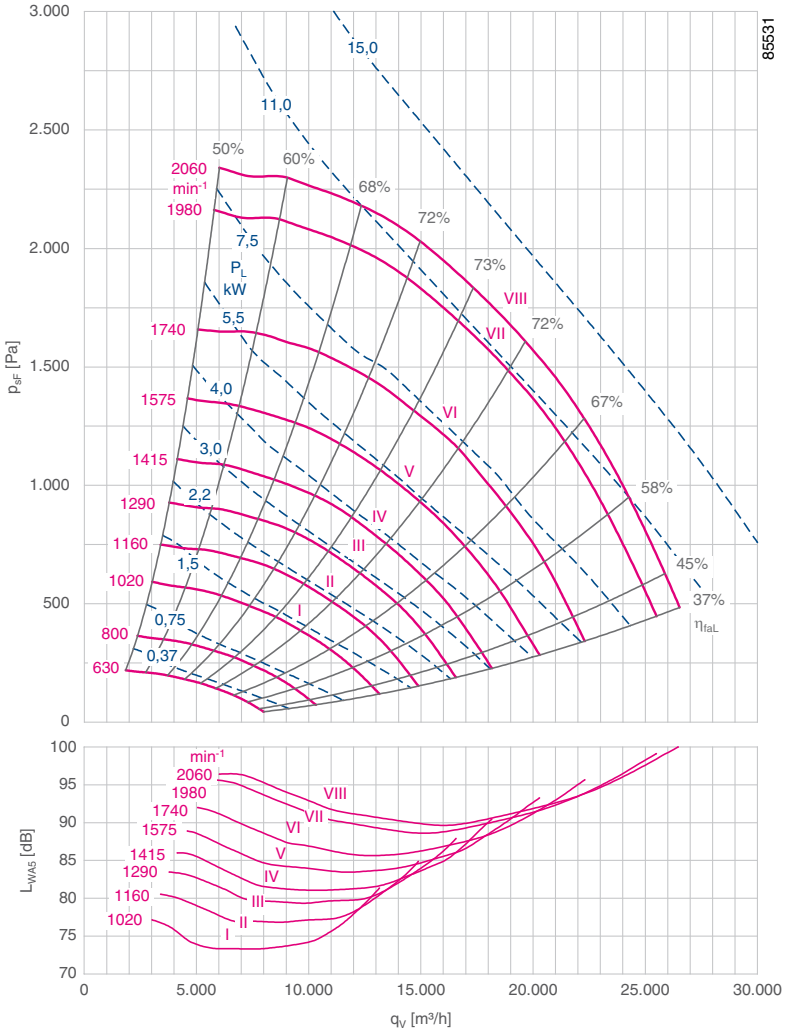

Технические характеристики

Номинальная потребляемая мощность P_N кВт	Тип ER / GR*	Типоразмер электродвигателя	№ характеристической кривой	Номинальная частота вращения n_N [мин$^{-1}$]	Номинальный ток I_N A	Макс. частота вращения $n_{макс.}$ [мин$^{-1}$]	Макс. частота $f_{макс.}$ Гц
1.50	ER63C-6DN.E7.1R	100L	I	940	3.53	1020	54
2.20	ER63C-6DN.F7.1R	112M	II	945	5.00	1160	61
3.00	ER63C-6DN.G7.1R	132S	III	960	6.70	1290	67
4.00	ER63C-4DN.F7.1R	112M	IV	1450	7.96	1415	49
5.50	ER63C-4DN.G7.1R	132S	V	1440	10.70	1575	55
7.50	ER63C-4DN.H7.1R	132M	VI	1440	14.30	1740	60
11.00	ER63C-4DN.I7.1R	160M	VII	1460	20.70	1980	68
15.00	ER63C-4DN.K7.1R	160L	VIII	1460	27.70	2060	71

* Вентиляторы с рабочими колесами ER..C и GR..C имеют одинаковые технические характеристики

	Стандартное исполнение ER			Стандартное исполнение GR				
Номинальная потребляемая мощность					Монтажное положение H	Монтажное положение Vu	Монтажное положение Vo	
P_N кВт	**Тип ER..C**	**№ артикула ER..C**	кг макс.	**Тип GR..C**	**№ артикула GR..C**	**№ артикула GR..C**	**№ артикула GR..C**	кг макс.
1.50	**ER63C-6DN.E7.1R**	**130560/0F01**	92	**GR63C-6DN.E5.1R**	**113780/H01**	**113780/U01**	**113780/O01**	118
2.20	**ER63C-6DN.F7.1R**	**130561/0F01**	95	**GR63C-6DN.F5.1R**	**113781/H01**	**113781/U01**	**113781/O01**	121
3.00	**ER63C-6DN.G7.1R**	**130562/0F01**	107	**GR63C-6DN.G5.1R**	**113782/H01**	**113782/U01**	**113782/O01**	129
4.00	**ER63C-4DN.F7.1R**	**130563/0F01**	102	**GR63C-4DN.F5.1R**	**113783/H01**	**113783/U01**	**113783/O01**	128
5.50	**ER63C-4DN.G7.1R**	**130564/0F01**	115	**GR63C-4DN.G5.1R**	**113784/H01**	**113784/U01**	**113784/O01**	137
7.50	**ER63C-4DN.H7.1R**	**130565/0F01**	126	**GR63C-4DN.H5.1R**	**113785/H01**	**113785/U01**	**113785/O01**	148
11.00	**ER63C-4DN.I7.1R**	**130566/0F01**	196	**GR63C-4DN.I5.1R**	**113786/H01**	**113786/U01**	**113786/O01**	212
15.00	**ER63C-4DN.K7.1R**	**130567/0F01**	208	**GR63C-4DN.K5.1R**	**113787/H01**	**113787/U01**	**113787/O01**	224

www.vseventilatory.ru | info@vseventilatory.ru

Вентиляторы.ру

Размеры, мм

Бескорпусной вентилятор ER в монтажном положении H

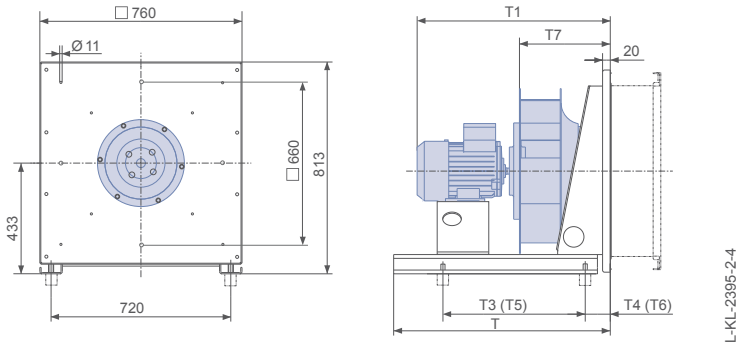

Номинальная потребляемая мощность P_N кВт	Тип	T мм	T1 мм	T3 мм	T4 мм	T5 мм	T6 мм	T7 мм	Пружинные виброизолирующие опоры	Резиновые виброизолирующие опоры
1.50	ER63C-6DN.E7.1R	720	758	606	64	526	84	384	MSN 6	30x30 / 40
2.20	ER63C-6DN.F7.1R	720	807	608	72	576	68	384	MSN 6	30x30 / 40
3.00	ER63C-6DN.G7.1R	880	815	684	66	648	66	384	MSN 7	30x30 / 40
4.00	ER63C-4DN.F7.1R	720	807	602	88	556	93	384	MSN 7	30x30 / 40
5.50	ER63C-4DN.G7.1R	880	815	680	80	646	79	384	MSN 7	30x30 / 55
7.50	ER63C-4DN.H7.1R	880	853	704	90	670	90	384	MSN 7	30x30 / 55
11.00	ER63C-4DN.I7.1R	880	925	650	195	666	179	384	SD 4	40x30 / 55
15.00	ER63C-4DN.K7.1R	880	980	608	237	624	221	384	SD 4	40x30 / 55

Размеры T5 и T6 действительны при использовании соединительных вставок Ziehl-Abegg.

Вентиляторный агрегат GR в монтажном положении H

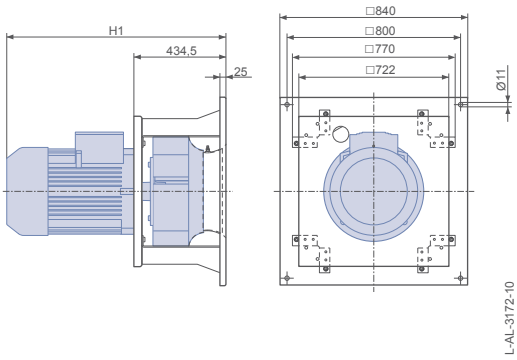

Вентиляторный агрегат GR в монтажном положении Vu/Vo

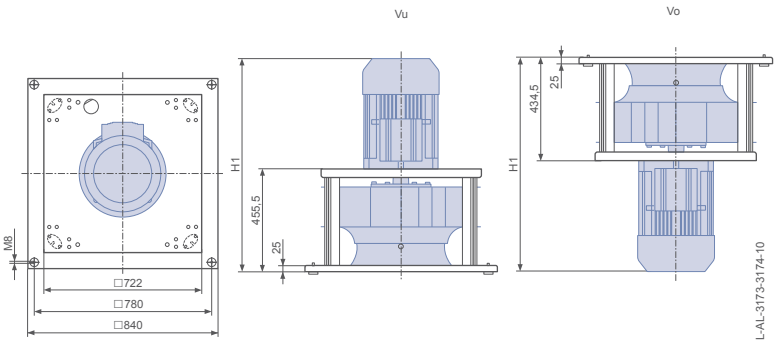

Номинальная потребляемая мощность P_N кВт	Тип	Монтажное положение H H1 мм	Монтажное положение Vu H1 мм	Монтажное положение Vo H1 мм
1.50	GR63C-6DN.E5.1R	738	759	738
2.20	GR63C-6DN.F5.1R	787	808	787
3.00	GR63C-6DN.G5.1R	795	816	795
4.00	GR63C-4DN.F5.1R	787	808	787
5.50	GR63C-4DN.G5.1R	795	816	795
7.50	GR63C-4DN.H5.1R	833	854	833
11.00	GR63C-4DN.I5.1R	905	926	905
15.00	GR63C-4DN.K5.1R	960	981	960

www.vseventilatory.ru | info@vseventilatory.ru

Бескорпусной вентилятор, вентиляторный агрегат

Электродвигатель IE2

ER71C, GR71C

Описание

- Количество лопаток: 7
- Макс. допустимая температура перемещаемой среды: 40 °C
- Мин. допустимая температура перемещаемой среды: -20 °C
- Защита электродвигателя: термистор (PTC)
- Рабочее колесо: сварное, из листовой стали с лакокрасочным покрытием цвета RAL 5002 (ультрамарин)
- Соединенная болтами прочная конструкция из листовой стали.
- Конфузор для оптимизации всасывания воздуха с патрубком для подсоединения устройства измерения расхода воздуха.

Размеры вентилятора взрывозащищенного исполнения	Страница 88
Защитная решетка	Страница 109
Резиновые виброизолирующие опоры	Страница 109
Пружинные виброизолирующие опоры	Страница 109
Гибкие соединительные вставки	Страница 110
Преобразователь частоты Icontrol	Страница 92
Датчики	Страница 96

Рабочие характеристики вентилятора с рабочим колесом RH..C

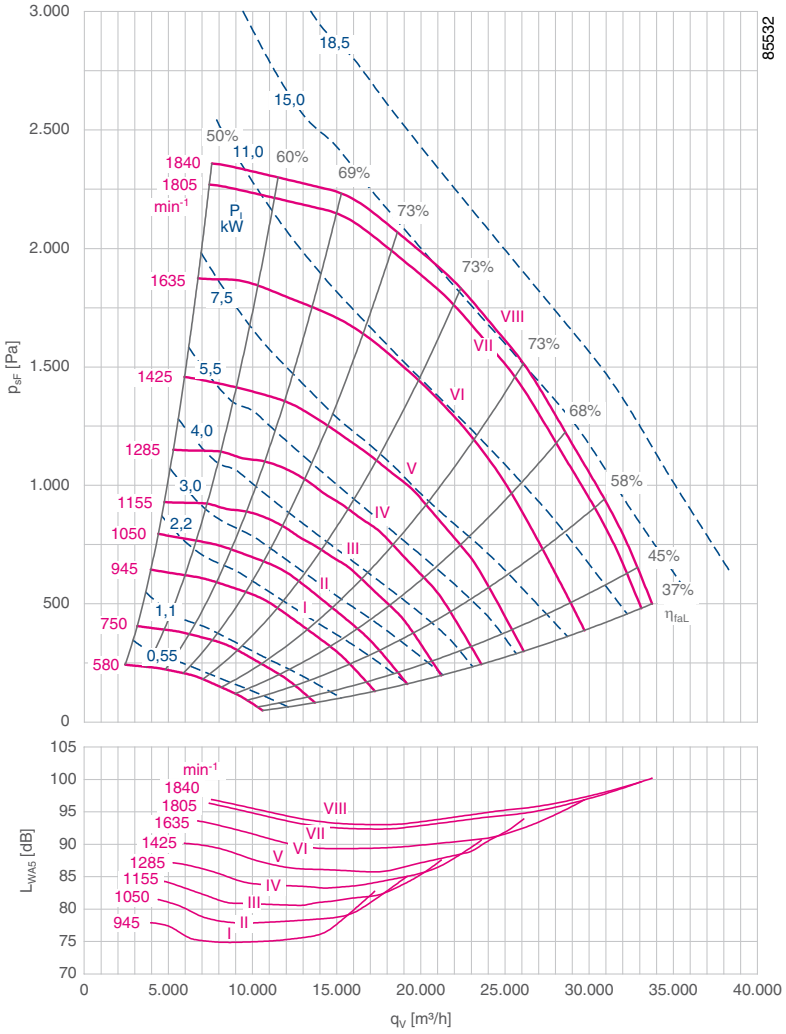

Технические характеристики

Номинальная потребляемая мощность P_N кВт	Тип ER / GR*	Типоразмер электродвигателя	№ характеристической кривой	Номинальная частота вращения n_N [мин⁻¹]	Номинальный ток I_N A	Макс. частота вращения $n_{макс.}$ [мин⁻¹]	Макс. частота $f_{макс.}$ Гц
2.20	ER71C-6DN.F7.1R	112M	I	960	5.11	945	50
3.00	ER71C-6DN.G7.1R	132S	II	960	6.84	1050	55
4.00	ER71C-6DN.H7.1R	132M	III	960	8.10	1155	60
5.50	ER71C-6DN.H7.1R	132M	IV	960	12.00	1285	67
7.50	ER71C-4DN.H7.1R	132M	V	1460	14.50	1425	49
11.00	ER71C-4DN.I7.1R	160M	VI	1470	21.00	1635	56
15.00	ER71C-4DN.K7.1R	160L	VII	1470	28.40	1805	62
18.50	ER71C-4DN.L7.1R	180M	VIII	1470	34.00	1840	63

* Вентиляторы с рабочими колесами ER..C и GR..C имеют одинаковые технические характеристики

	Стандартное исполнение ER			Стандартное исполнение GR			
Номинальная потребляемая мощность					Монтажное положение Vu	Монтажное положение Vo	
P_N кВт	**Тип ER..C**	**№ артикула ER..C**	Масса макс.	**Тип GR..C**	**№ артикула GR..C**	**№ артикула GR..C**	Масса макс.
2.20	**ER71C-6DN.F7.1R**	**130552/0F01**	126	**GR71C-6DN.F5.1R**	**113809/U01**	**113809/O01**	147
3.00	**ER71C-6DN.G7.1R**	**130553/0F01**	137	**GR71C-6DN.G5.1R**	**113810/U01**	**113810/O01**	156
4.00	**ER71C-6DN.H7.1R**	**130554/0F01**	146	**GR71C-6DN.H5.1R**	**113811/U01**	**113811/O01**	164
5.50	**ER71C-6DN.H7.1R**	**130555/0F01**	155	**GR71C-6DN.H5.1R**	**113812/U01**	**113812/O01**	174
7.50	**ER71C-4DN.H7.1R**	**130556/0F01**	156	**GR71C-4DN.H5.1R**	**113813/U01**	**113813/O01**	174
11.00	**ER71C-4DN.I7.1R**	**130557/0F01**	224	**GR71C-4DN.I5.1R**	**113814/U01**	**113814/O01**	238
15.00	**ER71C-4DN.K7.1R**	**130558/0F01**	236	**GR71C-4DN.K5.1R**	**113815/U01**	**113815/O01**	250
18.50	**ER71C-4DN.L7.1R**	**130559/0F01**	273	**GR71C-4DN.L5.1R**	**113816/U01**	**113816/O01**	285

www.vseventilatory.ru | info@vseventilatory.ru

Вентиляторы.ру

Размеры, мм

Бескорпусной вентилятор ER в монтажном положении H

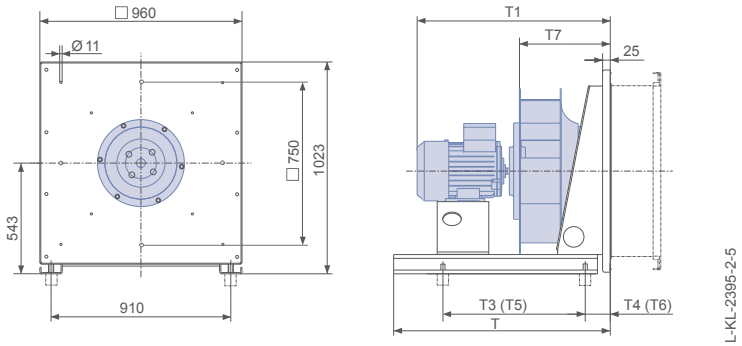

Номинальная потребляемая мощность P_N кВт	Тип	T мм	T1 мм	T3 мм	T4 мм	T5 мм	T6 мм	T7 мм	Пружинные виброизолирующие опоры	Резиновые виброизолирующие опоры
2.20	ER71C-6DN.F7.1R	885	858	636	84	608	82	435	MSN 7	40x40 / 40
3.00	ER71C-6DN.G7.1R	885	866	690	85	662	83	435	MSN 7	40x40 / 40
4.00	ER71C-6DN.H7.1R	885	904	708	94	680	92	435	SD 4	40x40 / 40
5.50	ER71C-6DN.H7.1R	885	904	740	90	710	90	435	SD 4	40x40 / 40
7.50	ER71C-4DN.H7.1R	885	904	712	105	686	102	435	SD 4	40x40 / 40
11.00	ER71C-4DN.I7.1R	1045	976	756	169	722	173	435	SD 4	50x50 / 55
15.00	ER71C-4DN.K7.1R	1045	1031	802	165	772	168	435	SD 5	50x50 / 55
18.50	ER71C-4DN.L7.1R	1045	1101	836	174	858	152	435	SD 5	50x50 / 55

Размеры T5 и T6 действительны при использовании соединительных вставок Ziehl-Abegg.

Вентиляторный агрегат GR в монтажном положении Vu/Vo

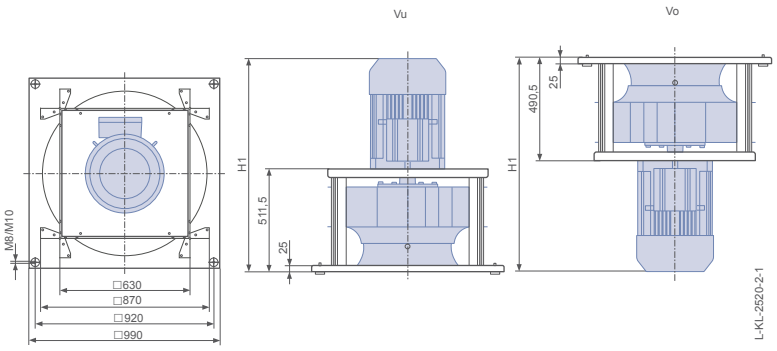

Номинальная потребляемая мощность P_N кВт	Тип	Монтажное положение Vu H1 мм	Монтажное положение Vo H1 мм
2.20	GR71C-6DN.F5.1R	833	854
3.00	GR71C-6DN.G5.1R	841	862
4.00	GR71C-6DN.H5.1R	879	900
5.50	GR71C-6DN.H5.1R	879	900
7.50	GR71C-4DN.H5.1R	879	900
11.00	GR71C-4DN.I5.1R	951	972
15.00	GR71C-4DN.K5.1R	1006	1027
18.50	GR71C-4DN.L5.1R	1036	1057

www.vseventilatory.ru | info@vseventilatory.ru

Бескорпусной вентилятор, вентиляторный агрегат

Электродвигатель IE2

ER80C, GR80C

Описание

- Количество лопаток: 7
- Макс. допустимая температура перемещаемой среды: 40 °C
- Мин. допустимая температура перемещаемой среды: -20 °C
- Защита электродвигателя: термистор (PTC)
- Рабочее колесо: сварное, из листовой стали с лакокрасочным покрытием цвета RAL 5002 (ультрамарин)
- Соединенная болтами прочная конструкция из листовой стали.
- Конфузор для оптимизации всасывания воздуха с патрубком для подсоединения устройства измерения расхода воздуха.

Размеры вентилятора взрывозащищенного исполнения	Страница 88
Защитная решетка	Страница 109
Резиновые виброизолирующие опоры	Страница 109
Пружинные виброизолирующие опоры	Страница 109
Гибкие соединительные вставки	Страница 110
Преобразователь частоты Icontrol	Страница 92
Датчики	Страница 96

Рабочие характеристики вентилятора с рабочим колесом RH..C

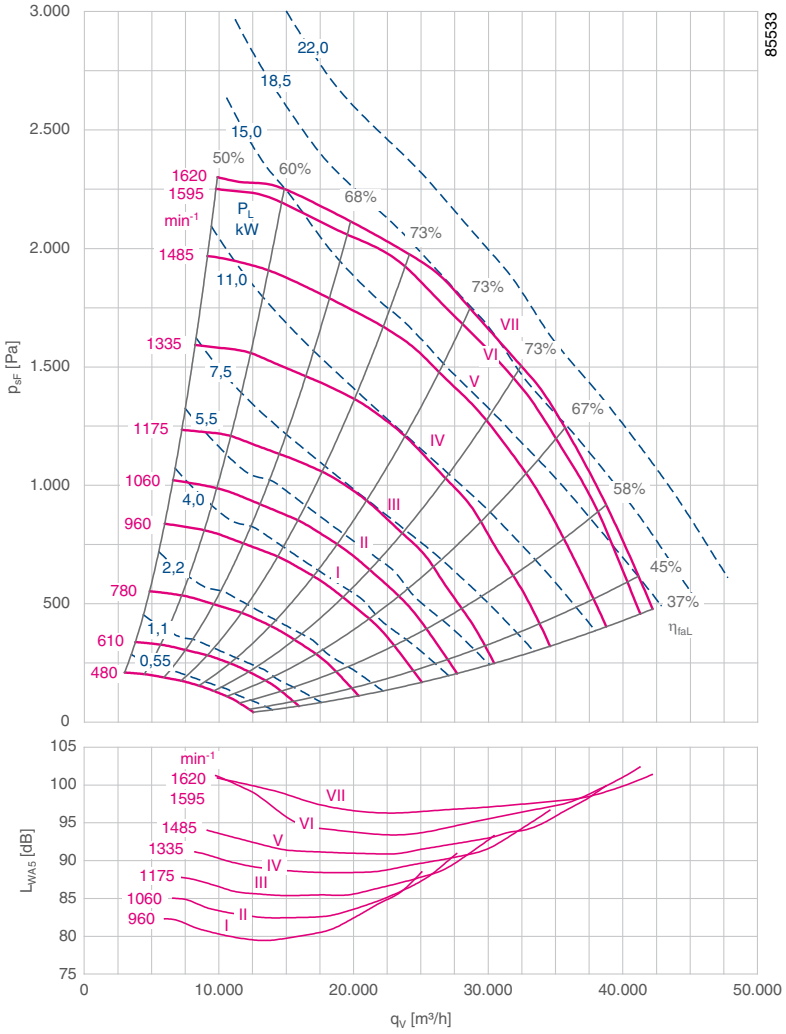

Технические характеристики

Номинальная потребляемая мощность P_N кВт	Тип ER / GR*	Типоразмер электродвигателя	№ характеристической кривой	Номинальная частота вращения n_N [мин⁻¹]	Номинальный ток I_N A	Макс. частота вращения $n_{макс.}$ [мин⁻¹]	Макс. частота $f_{макс.}$ Гц
4.00	ER80C-6DN.H7.1R	132M	I	960	8.10	960	50
5.50	ER80C-6DN.H7.1R	132M	II	960	12.00	1060	55
7.50	ER80C-6DN.I7.1R	160M	III	970	15.90	1175	61
11.00	ER80C-6DN.K7.1R	160L	IV	970	22.70	1335	69
15.00	ER80C-4DN.K7.1R	160L	V	1470	28.40	1485	51
18.50	ER80C-4DN.L7.1R	180M	VI	1470	34.00	1595	54
22.00	ER80C-4DN.M7.1R	180L	VII	1470	39.80	1620	55

* Вентиляторы с рабочими колесами ER..C и GR..C имеют одинаковые технические характеристики

	Стандартное исполнение ER			Стандартное исполнение GR			
Номинальная потребляемая мощность					Монтажное положение Vu	Монтажное положение Vo	
P_N кВт	**Тип ER..C**	**№ артикула ER..C**	макс.	**Тип GR..C**	**№ артикула GR..C**	**№ артикула GR..C**	макс.
4.00	**ER80C-6DN.H7.1R**	**130545/0F01**	173	**GR80C-6DN.H5.1R**	**113817/U01**	**113817/O01**	198
5.50	**ER80C-6DN.H7.1R**	**130546/0F01**	182	**GR80C-6DN.H5.1R**	**113818/U01**	**113818/O01**	207
7.50	**ER80C-6DN.I7.1R**	**130547/0F01**	263	**GR80C-6DN.I5.1R**	**113819/U01**	**113819/O01**	284
11.00	**ER80C-6DN.K7.1R**	**130548/0F01**	277	**GR80C-6DN.K5.1R**	**113820/U01**	**113820/O01**	298
15.00	**ER80C-4DN.K7.1R**	**130549/0F01**	263	**GR80C-4DN.K5.1R**	**113821/U01**	**113821/O01**	284
18.50	**ER80C-4DN.L7.1R**	**130550/0F01**	300	**GR80C-4DN.L5.1R**	**113822/U01**	**113822/O01**	319
22.00	**ER80C-4DN.M7.1R**	**130551/0F01**	314	**GR80C-4DN.M5.1R**	**113823/U01**	**113823/O01**	333

Вентиляторы.ру

Размеры, мм

Бескорпусной вентилятор ER в монтажном положении H

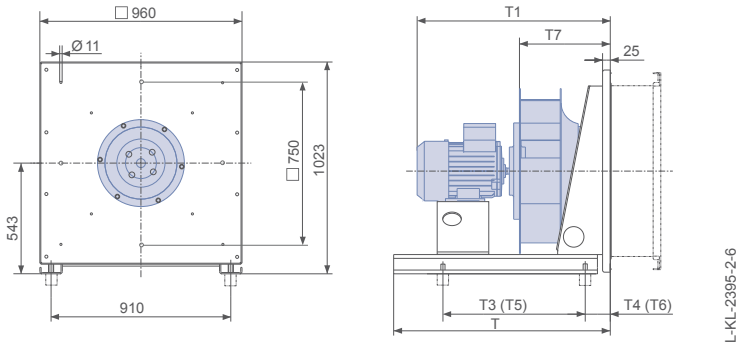

Номинальная потребляемая мощность P_N кВт	Тип	T мм	T1 мм	T3 мм	T4 мм	T5 мм	T6 мм	T7 мм	Пружинные виброизолирующие опоры	Резиновые виброизолирующие опоры
4.00	ER80C-6DN.H7.1R	885	956	738	92	708	92	487	SD 4	40x40 / 40
5.50	ER80C-6DN.H7.1R	885	956	752	98	742	88	487	SD 4	40x40 / 40
7.50	ER80C-6DN.I7.1R	1045	1028	882	128	766	174	487	SD 4	50x50 / 55
11.00	ER80C-6DN.K7.1R	1045	1083	842	168	846	154	487	SD 4	50x50 / 55
15.00	ER80C-4DN.K7.1R	1045	1083	860	150	784	176	487	SD 5	50x50 / 55
18.50	ER80C-4DN.L7.1R	1045	1153	804	206	826	184	487	SD 5	50x50 / 55
22.00	ER80C-4DN.M7.1R	1045	1153	768	242	790	220	487	SD 5	50x50 / 55

Размеры T5 и T6 действительны при использовании соединительных вставок Ziehl-Abegg.

Вентиляторный агрегат GR в монтажном положении Vu/Vo

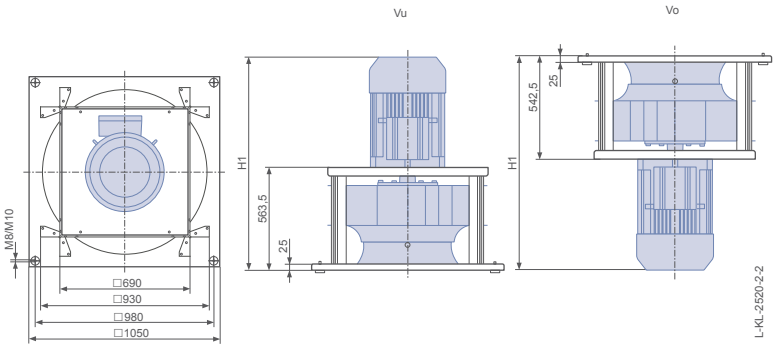

Номинальная потребляемая мощность P_N кВт	Тип	Монтажное положение Vu H1 мм	Монтажное положение Vo H1 мм
4.00	GR80C-6DN.H5.1R	931	952
5.50	GR80C-6DN.H5.1R	931	952
7.50	GR80C-6DN.I5.1R	1003	1024
11.00	GR80C-6DN.K5.1R	1058	1079
15.00	GR80C-4DN.K5.1R	1058	1079
18.50	GR80C-4DN.L5.1R	1088	1109
22.00	GR80C-4DN.M5.1R	1128	1149

www.vseventilatory.ru | info@vseventilatory.ru

Бескорпусной вентилятор, вентиляторный агрегат

Электродвигатель IE2

ER90C, GR90C

Описание

- Количество лопаток: 7
- Макс. допустимая температура перемещаемой среды: 40 °C
- Мин. допустимая температура перемещаемой среды: -20 °C
- Защита электродвигателя: термистор (PTC)
- Рабочее колесо: сварное, из листовой стали с лакокрасочным покрытием цвета RAL 5002 (ультрамарин)
- Соединенная болтами прочная конструкция из листовой стали.
- Конфузор для оптимизации всасывания воздуха с патрубком для подсоединения устройства измерения расхода воздуха.

Размеры вентилятора взрывозащищенного исполнения	Страница 88
Защитная решетка	Страница 109
Резиновые виброизолирующие опоры	Страница 109
Пружинные виброизолирующие опоры	Страница 109
Гибкие соединительные вставки	Страница 110
Преобразователь частоты Icontrol	Страница 92
Датчики	Страница 96

Рабочие характеристики вентилятора с рабочим колесом RH..C

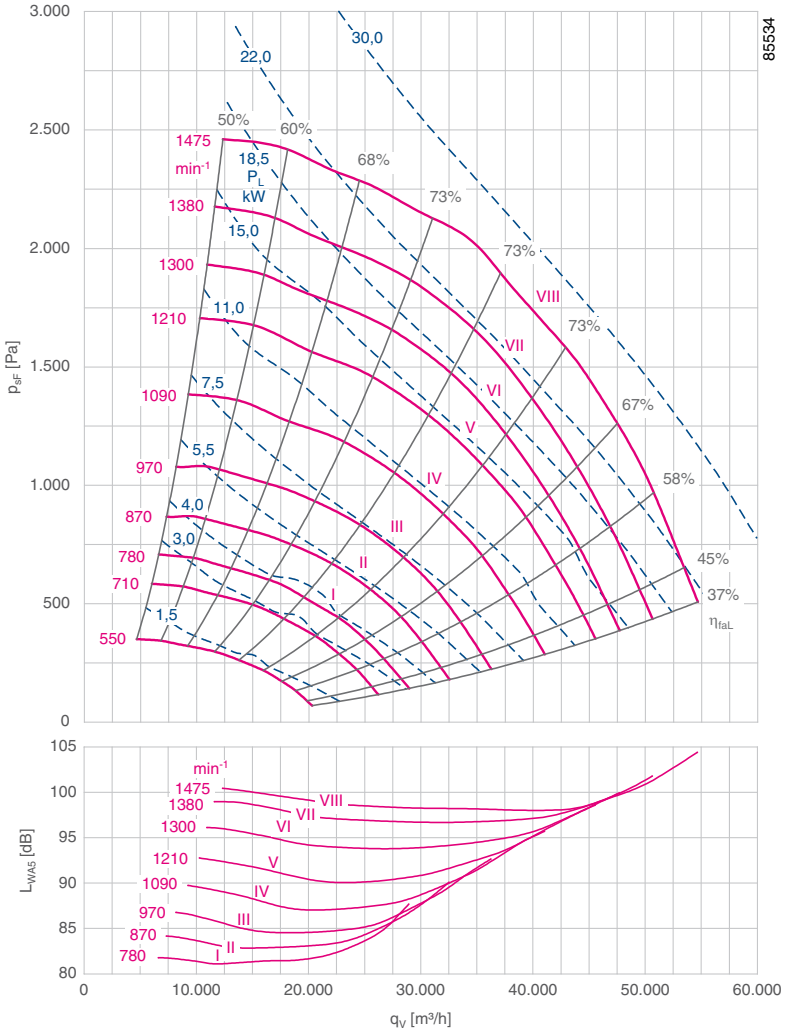

Технические характеристики

Номинальная потребляемая мощность P_N кВт	Тип ER / GR*	Типоразмер электродвигателя	№ характеристической кривой	Номинальная частота вращения n_N [мин⁻¹]	Номинальный ток I_N A	Макс. частота вращения $n_{макс.}$ [мин⁻¹]	Макс. частота $f_{макс.}$ Гц
4.00	ER90C-8DN.I7.1R	160M	I	720	9.37	780	54
5.50	ER90C-8DN.I7.1R	160M	II	720	12.50	870	60
7.50	ER90C-6DN.I7.1R	160M	III	970	15.90	970	50
11.00	ER90C-6DN.K7.1R	160L	IV	970	22.70	1090	56
15.00	ER90C-6DN.M7.1R	180L	V	970	29.40	1210	62
18.50	ER90C-6DN.N7.1R	200L	VI	970	36.50	1300	67
22.00	ER90C-6DN.N7.1R	200L	VII	970	43.10	1380	71
30.00	ER90C-4DN.N7.1R	200L	VIII	1470	53.90	1475	50

* Вентиляторы с рабочими колесами ER..C и GR..C имеют одинаковые технические характеристики

	Стандартное исполнение ER			Стандартное исполнение GR			
					Монтажное положение Vu	Монтажное положение Vo	
Номинальная потребляемая мощность P_N кВт	**Тип ER..C**	**№ артикула ER..C**	**m** макс.	**Тип GR..C**	**№ артикула GR..C**	**№ артикула GR..C**	**m** макс.
4.00	**ER90C-8DN.I7.1R**	**130537/0F01**	324	**GR90C-8DN.I5.1R**	**113824/U01**	**113824/O01**	340
5.50	**ER90C-8DN.I7.1R**	**130538/0F01**	346	**GR90C-8DN.I5.1R**	**113825/U01**	**113825/O01**	362
7.50	**ER90C-6DN.I7.1R**	**130539/0F01**	326	**GR90C-6DN.I5.1R**	**113826/U01**	**113826/O01**	342
11.00	**ER90C-6DN.K7.1R**	**130540/0F01**	340	**GR90C-6DN.K5.1R**	**113827/U01**	**113827/O01**	356
15.00	**ER90C-6DN.M7.1R**	**130541/0F01**	378	**GR90C-6DN.M5.1R**	**113828/U01**	**113828/O01**	390
18.50	**ER90C-6DN.N7.1R**	**130542/0F01**	416	**GR90C-6DN.N5.1R**	**113829/U01**	**113829/O01**	425
22.00	**ER90C-6DN.N7.1R**	**130543/0F01**	430	**GR90C-6DN.N5.1R**	**113830/U01**	**113830/O01**	439
30.00	**ER90C-4DN.N7.1R**	**130544/0F01**	447	**GR90C-4DN.N5.1R**	**113831/U01**	**113831/O01**	456

www.vseventilatory.ru | info@vseventilatory.ru

Вентиляторы.ру

Размеры, мм

Бескорпусной вентилятор ER в монтажном положении H

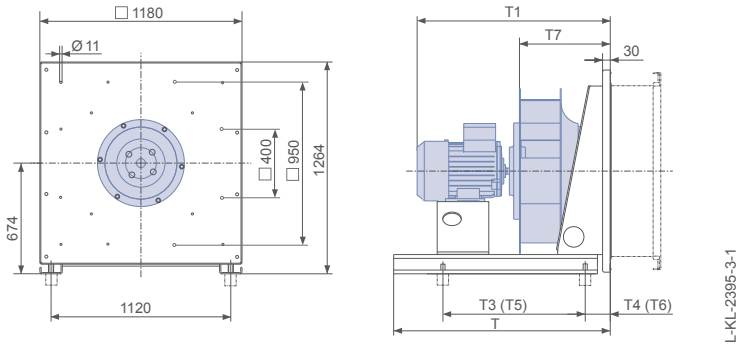

Номинальная потребляемая мощность P_N кВт	Тип	T мм	T1 мм	T3 мм	T4 мм	T5 мм	T6 мм	T7 мм	Пружинные виброизолирующие опоры	Резиновые виброизолирующие опоры
4.00	ER90C-8DN.I7.1R	1160	1091	1026	74	760	190	551	SD 4	75x50 / 40
5.50	ER90C-8DN.I7.1R	1160	1091	1000	100	780	195	551	SD 4	75x50 / 40
7.50	ER90C-6DN.I7.1R	1160	1091	1024	76	806	169	551	SD 5	75x50 / 40
11.00	ER90C-6DN.K7.1R	1160	1146	988	112	870	155	551	SD 5	75x50 / 40
15.00	ER90C-6DN.M7.1R	1320	1216	1112	88	1012	123	551	SD 5	75x50 / 40
18.50	ER90C-6DN.N7.1R	1320	1255	1202	78	1050	140	551	SD 6	75x50 / 40
22.00	ER90C-6DN.N7.1R	1320	1255	1182	95	1104	119	551	SD 6	75x50 / 40
30.00	ER90C-4DN.N7.1R	1320	1255	1168	109	1088	135	551	SD 6	75x50 / 40

Размеры T5 и T6 действительны при использовании соединительных вставок Ziehl-Abegg.

Вентиляторный агрегат GR в монтажном положении Vu/Vo

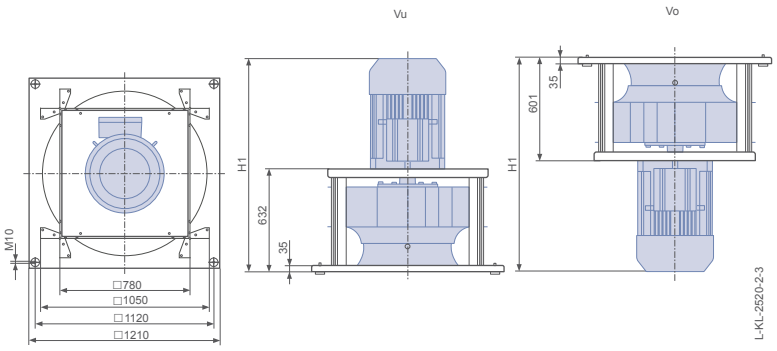

Номинальная потребляемая мощность P_N кВт	Тип	Монтажное положение Vu H1 мм	Монтажное положение Vo H1 мм
4.00	GR90C-8DN.I5.1R	1066	1097
5.50	GR90C-8DN.I5.1R	1066	1097
7.50	GR90C-6DN.I5.1R	1066	1097
11.00	GR90C-6DN.K5.1R	1121	1152
15.00	GR90C-6DN.M5.1R	1191	1222
18.50	GR90C-6DN.N5.1R	1230	1261
22.00	GR90C-6DN.N5.1R	1230	1261
30.00	GR90C-4DN.N5.1R	1230	1261

www.vseventilatory.ru | info@vseventilatory.ru

Бескорпусной вентилятор, вентиляторный агрегат

Электродвигатель IE2

ER10C, GR10C

Описание

- Количество лопаток: 7
- Макс. допустимая температура перемещаемой среды: 40 °C
- Мин. допустимая температура перемещаемой среды: -20 °C
- Защита электродвигателя: термистор (PTC)
- Рабочее колесо: сварное, из листовой стали с лакокрасочным покрытием цвета RAL 5002 (ультрамарин)
- Соединенная болтами прочная конструкция из листовой стали.
- Конфузор для оптимизации всасывания воздуха с патрубком для подсоединения устройства измерения расхода воздуха.

Размеры вентилятора взрывозащищенного исполнения	Страница 88
Защитная решетка	Страница 109
Резиновые виброизолирующие опоры	Страница 109
Пружинные виброизолирующие опоры	Страница 109
Гибкие соединительные вставки	Страница 110
Преобразователь частоты Icontrol	Страница 92
Датчики	Страница 96

Рабочие характеристики вентилятора с рабочим колесом RH..C

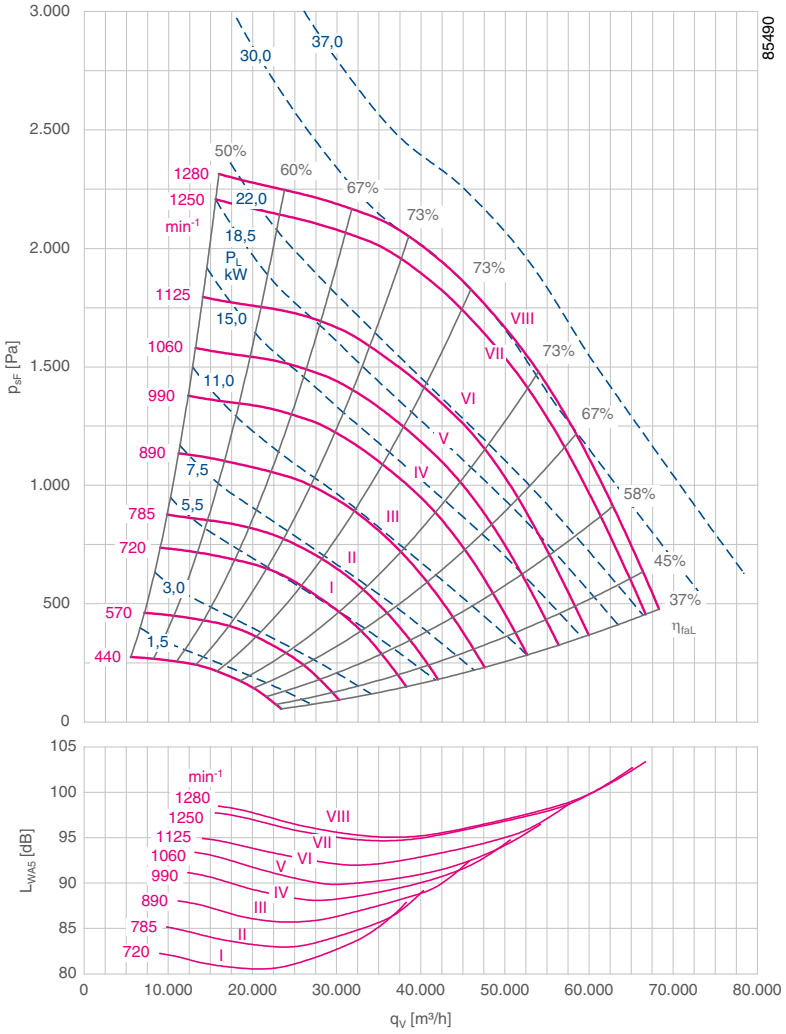

Технические характеристики

Номинальная потребляемая мощность P_N кВт	Тип ER / GR*	Типоразмер электродвигателя	№ характеристической кривой	Номинальная частота вращения n_N [мин⁻¹]	Номинальный ток I_N A	Макс. частота вращения $n_{макс.}$ [мин⁻¹]	Макс. частота $f_{макс.}$ Гц
5.50	ER10C-8DN.I7.1R	160M	I	720	12.50	720	50
7.50	ER10C-8DN.K7.1R	160L	II	720	16.50	785	55
11.00	ER10C-8DN.M7.1R	180L	III	730	23.80	890	62
15.00	ER10C-6DN.M7.1R	180L	IV	970	29.40	990	51
18.50	ER10C-6DN.N7.1R	200L	V	970	36.50	1060	55
22.00	ER10C-6DN.N7.1R	200L	VI	970	43.10	1125	58
30.00	ER10C-6DN.R7.1R	225M	VII	980	56.20	1250	64
37.00	ER10C-6DN.S7.1R	250M	VIII	985	68.10	1280	65

* Вентиляторы с рабочими колесами ER..C и GR..C имеют одинаковые технические характеристики

	Стандартное исполнение ER			Стандартное исполнение GR			
Номинальная потребляемая мощность					Монтажное положение Vu	Монтажное положение Vo	
P_N кВт	**Тип ER..C**	**№ артикула ER..C**	макс.	**Тип GR..C**	**№ артикула GR..C**	**№ артикула GR..C**	макс.
5.50	**ER10C-8DN.I7.1R**	**130528/0F01**	389	**GR10C-8DN.I5.1R**	**113832/U01**	**113832/O01**	429
7.50	**ER10C-8DN.K7.1R**	**130529/0F01**	394	**GR10C-8DN.K5.1R**	**113833/U01**	**113833/O01**	434
11.00	**ER10C-8DN.M7.1R**	**130530/0F01**	410	**GR10C-8DN.M5.1R**	**113834/U01**	**113834/O01**	447
15.00	**ER10C-6DN.M7.1R**	**130531/0F01**	420	**GR10C-6DN.M5.1R**	**113835/U01**	**113835/O01**	457
18.50	**ER10C-6DN.N7.1R**	**130532/0F01**	459	**GR10C-6DN.N5.1R**	**113836/U01**	**113836/O01**	492
22.00	**ER10C-6DN.N7.1R**	**130533/0F01**	473	**GR10C-6DN.N5.1R**	**113837/U01**	**113837/O01**	506
30.00	**ER10C-6DN.R7.1R**	**130534/0F01**	534	**GR10C-6DN.R5.1R**	**113838/U01**	**113838/O01**	568
37.00	**ER10C-6DN.S7.1R**	**130535/0F01**	621	**GR10C-6DN.S5.1R**	**113839/U01**	**113839/O01**	648

Вентиляторы.ру

Размеры, мм

Бескорпусной вентилятор ER в монтажном положении H

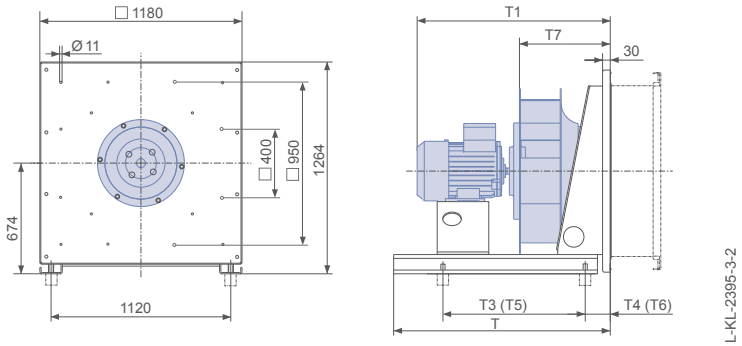

Номинальная потребляемая мощность P_N кВт	Тип	T мм	T1 мм	T3 мм	T4 мм	T5 мм	T6 мм	T7 мм	Пружинные виброизолирующие опоры	Резиновые виброизолирующие опоры
5.50	ER10C-8DN.I7.1R	1160	1157	936	165	828	202	616	SD 4	75x50 / 40
7.50	ER10C-8DN.K7.1R	1160	1212	960	165	884	186	616	SD 5	75x50 / 40
11.00	ER10C-8DN.M7.1R	1320	1282	1134	87	1104	86	616	SD 5	75x50 / 40
15.00	ER10C-6DN.M7.1R	1320	1282	1092	129	1062	128	616	SD 5	75x50 / 40
18.50	ER10C-6DN.N7.1R	1320	1321	1152	133	1096	146	616	SD 6	75x50 / 40
22.00	ER10C-6DN.N7.1R	1320	1321	1138	147	1160	121	616	SD 6	75x50 / 40
30.00	ER10C-6DN.R7.1R	1320	1357	1062	223	1090	195	616	SD 6	75x50 / 40
37.00	ER10C-6DN.S7.1R	1320	1427	954	331	980	305	616	SD 7	75x50 / 40

Размеры T5 и T6 действительны при использовании соединительных вставок Ziehl-Abegg.

Вентиляторный агрегат GR в монтажном положении Vu/Vo

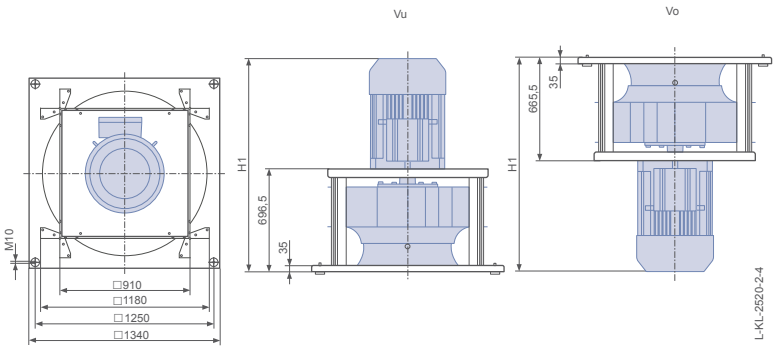

Номинальная потребляемая мощность P_N кВт	Тип	Монтажное положение Vu H1 мм	Монтажное положение Vo H1 мм
5.50	GR10C-8DN.I5.1R	1131	1162
7.50	GR10C-8DN.K5.1R	1186	1217
11.00	GR10C-8DN.M5.1R	1256	1287
15.00	GR10C-6DN.M5.1R	1256	1287
18.50	GR10C-6DN.N5.1R	1295	1326
22.00	GR10C-6DN.N5.1R	1295	1326
30.00	GR10C-6DN.R5.1R	1331	1362
37.00	GR10C-6DN.S5.1R	1401	1432

www.vseventilatory.ru | info@vseventilatory.ru

Бескорпусной вентилятор

Электродвигатель IE2

ER11C.4R

Описание

- Количество лопаток: 7
- Макс. допустимая температура перемещаемой среды: 40 °C
- Мин. допустимая температура перемещаемой среды: -20 °C
- Защита электродвигателя: термистор (PTC)
- Рабочее колесо: сварное, из листовой стали с лакокрасочным покрытием цвета RAL 5002 (ультрамарин)
- Соединенная болтами прочная конструкция из листовой стали.
- Конфузор для оптимизации всасывания воздуха с патрубком для подсоединения устройства измерения расхода воздуха.

- Защитная решетка — Страница 109
- Резиновые виброизолирующие опоры — Страница 109
- Пружинные виброизолирующие опоры — Страница 109
- Гибкие соединительные вставки — Страница 110
- Преобразователь частоты Icontrol — Страница 92
- Датчики — Страница 96

Рабочие характеристики вентилятора с рабочим колесом RH..C

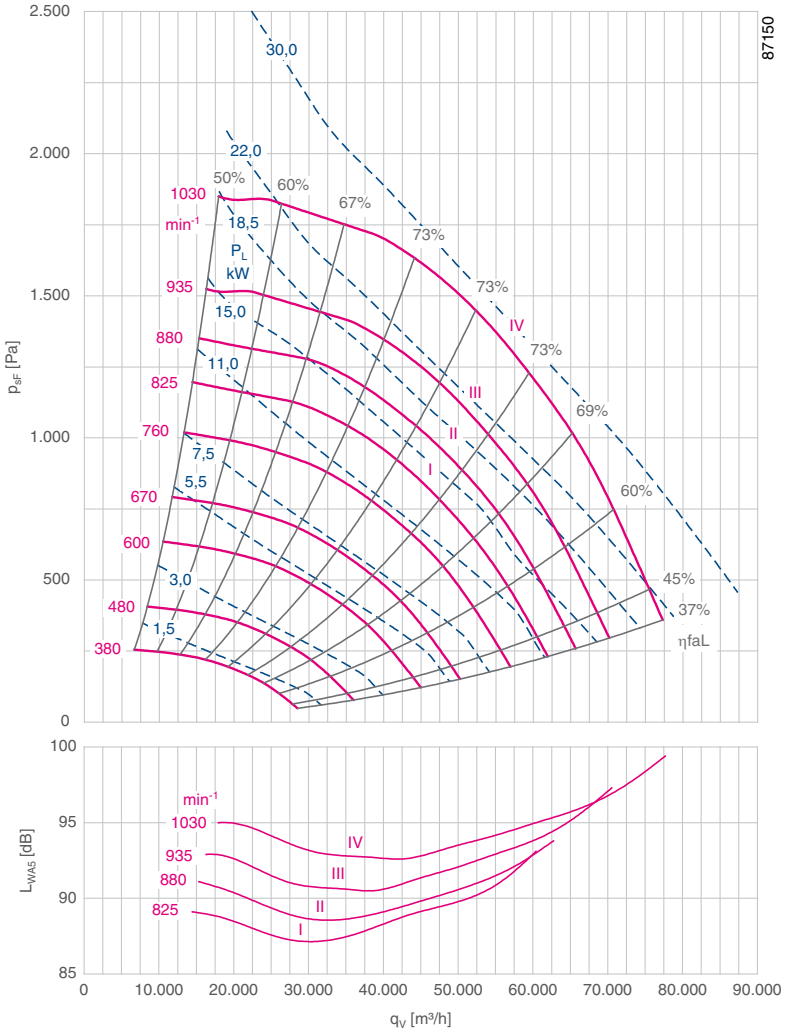

Технические характеристики

Номинальная потребляемая мощность P_N кВт	Тип ER	Типоразмер электродвигателя	№ характеристической кривой	Номинальная частота вращения n_N [мин$^{-1}$]	Номинальный ток I_N A	Макс. частота вращения $n_{макс.}$ [мин$^{-1}$]	Макс. частота $f_{макс.}$ Гц
15.00	ER11C-8DN.N7.4R	220L	I	730	31.70	825	57
18.50	ER11C-8DN.P7.4R	225S	II	730	38.70	880	60
22.00	ER11C-8DN.R7.4R	225M	III	730	44.60	935	64
30.00	ER11C-6DN.R7.4R	225M	IV	980	56.20	1030	52

Стандартное исполнение ER

Номинальная потребляемая мощность P_N кВт	**Тип ER..C**	**№ артикула ER..C**	kg макс.
15.00	**ER11C-8DN.N7.4R**	**114326/0F01**	581
18.50	**ER11C-8DN.P7.4R**	**114327/0F01**	622
22.00	**ER11C-8DN.R7.4R**	**114328/0F01**	644
30.00	**ER11C-6DN.R7.4R**	**114329/0F01**	642

Вентиляторы.ру

Размеры, мм

Бескорпусной вентилятор ER в монтажном положении H

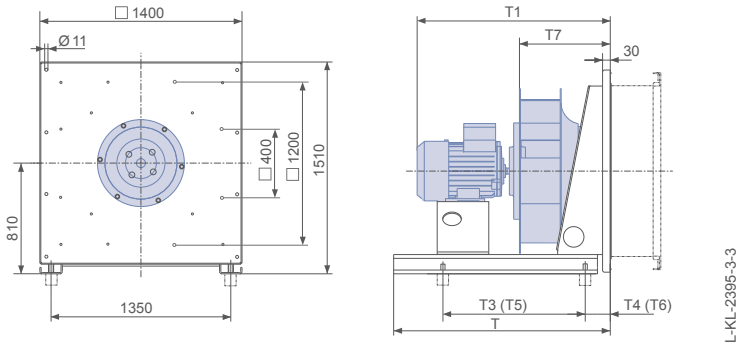

Номинальная потребляемая мощность P_N кВт	Тип	T мм	T1 мм	T3 мм	T4 мм	T5 мм	T6 мм	T7 мм	Пружинные виброизолирующие опоры	Резиновые виброизолирующие опоры
15.00	ER11C-8DN.N7.4R	1380	1398	1210	130	1210	130	683	SD 6	75x50 / 40
18.50	ER11C-8DN.P7.4R	1380	1404	1210	130	1210	130	683	SD 6	75x50 / 40
22.00	ER11C-8DN.R7.4R	1380	1434	1210	130	1210	130	683	SD 6	75x50 / 40
30.00	ER11C-6DN.R7.4R	1380	1434	1210	130	1210	130	683	SD 7	75x50 / 40

Размеры T5 и T6 действительны при использовании соединительных вставок Ziehl-Abegg.

www.vseventilatory.ru | info@vseventilatory.ru

Бескорпусной вентилятор

Электродвигатель IE2

ER11C.1R

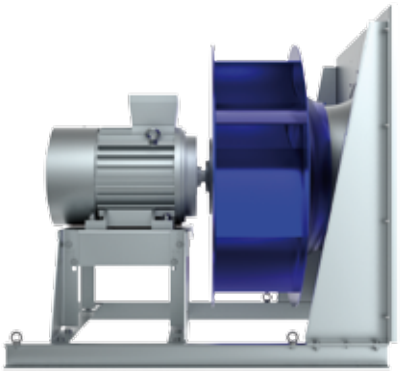

Описание

- Количество лопаток: 7
- Макс. допустимая температура перемещаемой среды: 40 °C
- Мин. допустимая температура перемещаемой среды: -20 °C
- Защита электродвигателя: термистор (PTC)
- Рабочее колесо: сварное, из листовой стали с лакокрасочным покрытием цвета RAL 5002 (ультрамарин)
- Соединенная болтами прочная конструкция из листовой стали.
- Конфузор для оптимизации всасывания воздуха с патрубком для подсоединения устройства измерения расхода воздуха.

Защитная решетка	Страница 109
Резиновые виброизолирующие опоры	Страница 109
Пружинные виброизолирующие опоры	Страница 109
Гибкие соединительные вставки	Страница 110
Преобразователь частоты Icontrol	Страница 92
Датчики	Страница 96

Рабочие характеристики вентилятора с рабочим колесом RH..C

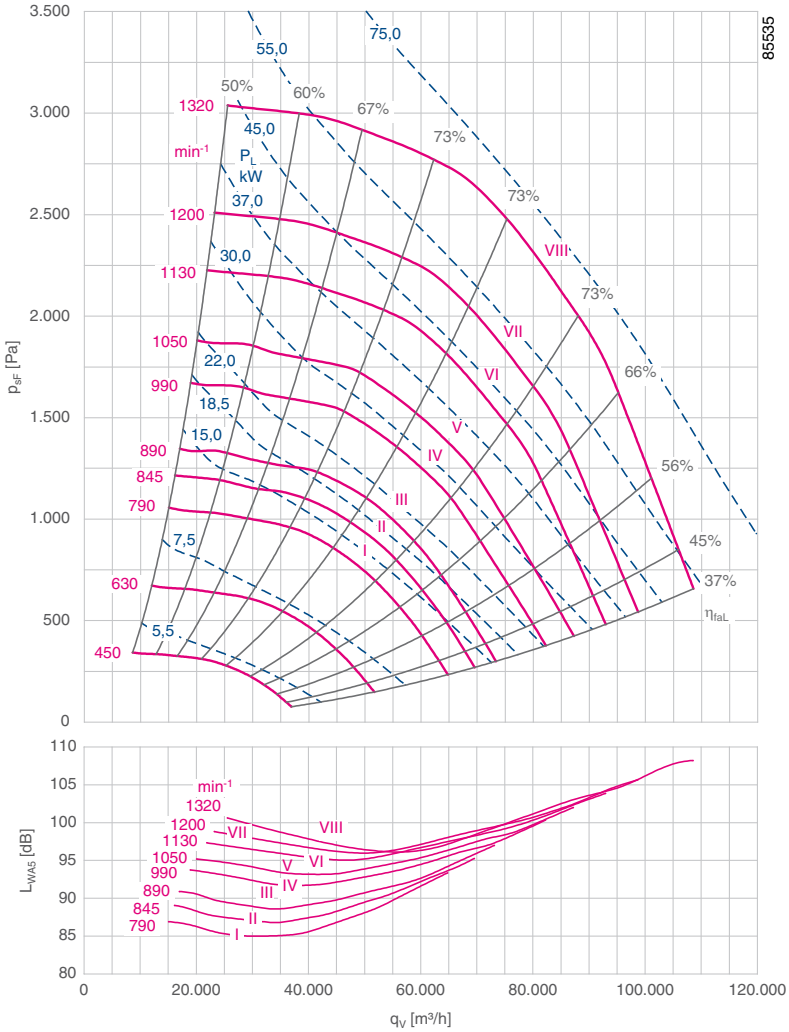

Технические характеристики

Номинальная потребляемая мощность P_N кВт	Тип ER	Типоразмер электродвигателя	№ характеристической кривой	Номинальная частота вращения n_N [мин⁻¹]	Номинальный ток I_N A	Макс. частота вращения $n_{макс.}$ [мин⁻¹]	Макс. частота $f_{макс.}$ Гц
15.00	ER11C-8DN.N7.1R	200L	I	730	31.70	790	54
18.50	ER11C-8DN.P7.1R	225S	II	730	38.70	845	58
22.00	ER11C-8DN.R7.1R	225M	III	730	44.60	890	61
30.00	ER11C-6DN.R7.1R	225M	IV	980	56.20	990	51
37.00	ER11C-6DN.S7.1R	250M	V	985	68.10	1050	54
45.00	ER11C-6DN.T7.1R	280S	VI	980	81.50	1130	58
55.00	ER11C-6DN.U7.1R	280M	VII	980	99.20	1200	61
75.00	ER11C-6DN.W7.1R	315S	VIII	990	134.00	1320	67

Стандартное исполнение ER

Номинальная потребляемая мощность P_N кВт	**Тип ER..C**	**№ артикула ER..C**	kg макс.
15.00	**ER11C-8DN.N7.1R**	**112463/0F01**	675
18.50	**ER11C-8DN.P7.1R**	**112464/0F01**	717
22.00	**ER11C-8DN.R7.1R**	**112465/0F01**	739
30.00	**ER11C-6DN.R7.1R**	**112466/0F01**	737
37.00	**ER11C-6DN.S7.1R**	**112467/0F01**	821
45.00	**ER11C-6DN.T7.1R**	**112468/0F01**	939
55.00	**ER11C-6DN.U7.1R**	**113408/0F01**	981
75.00	**ER11C-6DN.W7.1R**	**113405/0F01**	1467

Вентиляторы.ру

Размеры, мм

Бескорпусной вентилятор ER в монтажном положении H

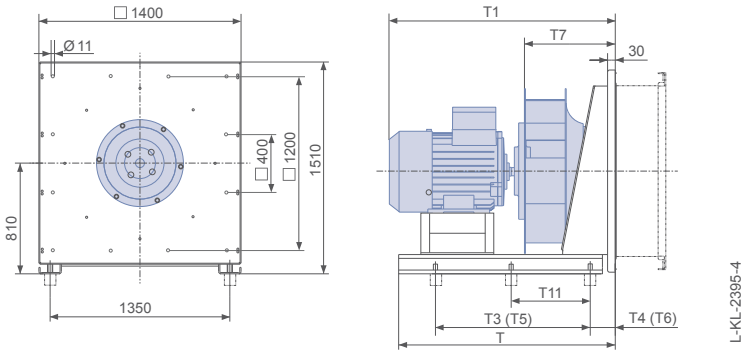

Номинальная потребляемая мощность P_N кВт	Тип	T мм	T1 мм	T3 мм	T4 мм	T5 мм	T6 мм	T7 мм	Пружинные виброизолирующие опоры	Резиновые виброизолирующие опоры
15.00	ER11C-8DN.N7.1R	1630	1475	1385	70	1385	70	760	SD 6	75x50 / 55
18.50	ER11C-8DN.P7.1R	1630	1481	1450	70	1385	70	760	SD 6	75x50 / 55
22.00	ER11C-8DN.R7.1R	1630	1511	1450	70	1450	70	760	SD 6	75x50 / 55
30.00	ER11C-6DN.R7.1R	1630	1511	1450	70	1450	70	760	SD 7	75x50 / 55
37.00	ER11C-6DN.S7.1R	1630	1581	1520	70	1520	70	760	SD 7	75x50 / 55
45.00	ER11C-6DN.T7.1R	1630	1651	1430	160	1430	160	760	SD 8	75x50 / 55
55.00	ER11C-6DN.U7.1R	1630	1701	1430	160	1430	160	760	SD 8	75x50 / 55
75.00	ER11C-6DN.W7.1R	1795	1860	1460	276	1460	276	760	SD 8*	100x75 / 40*

* Требуется 6 виброизолирующих опор

www.vseventilatory.ru | info@vseventilatory.ru

Бескорпусной вентилятор ER..C

взрывозащищенного исполнения

Рабочее колесо RH..C взрывозащищенного исполнения

Вентилятор ER..C взрывозащищенного исполнения

Описание

В соответствии с директивой 94/9/EG (ATEX 95, предыдущее краткое обозначение ATEX 100a) рабочие колеса радиальных вентиляторов RH..C и бескорпусные вентиляторы ER..C взрывозащищенного исполнения (поставляются только со стальным рабочим колесом) относятся к группе оборудования II, категории оборудования 2G или 3G, группе взрывоопасности IIB и могут применяться во взрывоопасных зонах 1 и 2.

Рабочие колеса RH..C

- Типоразмеры с 250 по 1000.
- Конструкция аналогична конструкции стандартных рабочих колес, с нерегулируемой ступицей, лопатки приварены с двух сторон, со специальным электропроводящим покрытием цвета RAL 9005.
- Медный конфузор с патрубком для подсоединения устройства измерения расхода воздуха.

Бескорпусные вентиляторы ER..C

- Типоразмеры с 250 по 1000.
- Регулирование скорости вращения с помощью преобразователя частоты.
- Трехфазный электродвигатель в герметичном корпусе с взрывозащитой типа Ex de IIC T4. Оснащен защитой от перегрева на основе трех термисторов (PTC), встроенных в обмотки электродвигателя, и одного термистора (PTC), установленного в соединительной коробке электродвигателя и обеспечивающего его отключение согласно классу эффективности IE1.
- В качестве устройства защиты следует использовать устройство U-EK230E, предназначенное для защиты взрывозащищенных электродвигателей и снабженное маркировкой ⟨Ex⟩ II (2)G 03 ATEX 3045.
- Возможна поставка гибких соединительных вставок взрывозащищенного исполнения, соответствующих требованиям ATEX 95.
- Монтажное положение: вал электродвигателя расположен горизонтально, опоры снизу.

Назначение

Рабочие колеса RH..C и бескорпусные вентиляторы ER..C взрывозащищенного исполнения не являются изделиями, готовыми к эксплуатации. Они предназначены для использования в качестве компонентов воздухообрабатывающих агрегатов и приточно-вытяжных систем вентиляции. Данные изделия должны вводиться в эксплуатацию только после того, как они будут установлены согласно назначению и оснащены защитными приспособлениями согласно DIN EN ISO 13857 и DIN EN 60529, а также после выполнения взрывозащитных мероприятий согласно DIN EN 14986. Материалы, из которых изготовлены данные вентиляторы, соответствуют требованиям директивы 94/9/EG (ATEX 95, старое обозначение ATEX 100a) и включены в реестр BAM (Федеральный институт исследования и испытания материалов), номер в журнале учета документов II-2851/2008.

Совместимые компоненты

Устройство защиты электродвигателя U-EK230E, артикульный номер 382000

- Измерение расхода воздуха — Страница 19
- Резиновые или пружинные виброизолирующие опоры — Страница 109
- Описание высокоэффективного рабочего колеса — Страница 20
- Стандартное исполнение — Страница 28
- Преобразователь частоты Icontrol — Страница 92

www.vseventilatory.ru | info@vseventilatory.ru

Вентиляторы.ру

Бескорпусные вентиляторы / рабочие колеса для радиальных вентиляторов

Обозначение вентилятора

Пример	II	2	G	c	IIB	T4	
Обозначение взрывозащищенности (ATEX 95)							
Группа оборудования	II						
Категория		2					
зона 1		2					
Взрывоопасная воздушная среда			G				
газ			G				
Вид взрывозащиты				c			
Безопасность конструкции				c			
Группа взрывоопасности					IIB		
					IIB		
Класс теплостойкости						T4	
						T4	

Указания по безопасности:
Применение рабочих колес и бескорпусных вентиляторов **взрывозащищенного исполнения** требует, чтобы проектирование, монтаж и эксплуатация агрегатов и установок осуществлялась с учетом их конструкции, используемых материалов и размеров окружающего оборудования. Кроме того, должны выполняться требования действующих нормативных документов: DIN EN 1127-1, EN 13237, DIN EN 60079-10, DIN EN 60079-14, DIN EN 60079-17, DIN EN 13463-1 и особенно DIN EN 14986.

Соответствующую инструкцию по монтажу L-BAL-019 можно найти на нашем сайте www.ziehl-abegg.de в разделе „Download“ (загрузки).

Physikalisch-Technische Bundesanstalt
Braunschweig und Berlin

PTB

EG-Baumusterprüfbescheinigung

PTB 07 ATEX 1034 X

(4) Gerät: Drehstromasynchronmotoren Typen 1MJ6 07 - ... bis 1MJ6 20 - ...

(5) Hersteller: Siemens Aktiengesellschaft Automatisierungs- und Antriebstechnik Standardantriebe

(6) Anschrift: 91056 Erlangen, Deutschland

(9) EN 60079-0:2004 EN 60079-1:2004 EN 60079-7:2003 EN 61241-0:2006 EN 61241-1:2004

(12) II 2 G Ex d IIC T1 – T4 bzw. Ex de IIC T1 – T4 bzw.
II 2 D Ex tD A21 IP65 TXXX °C

Braunschweig, 5. Dezember 2007

Seite 1/3

www.vseventilatory.ru | info@vseventilatory.ru

Бескорпусной вентилятор ER..C

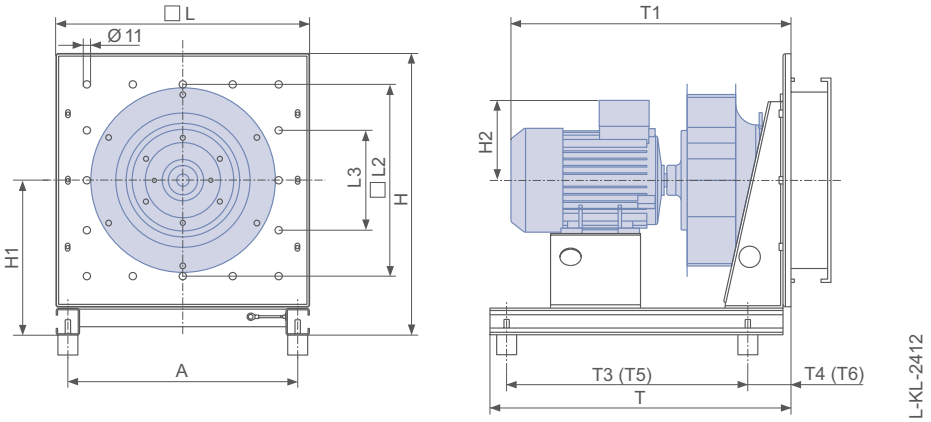

Бескорпусной вентилятор ER..C

Тип	№ артикула	kg	P_N	Размеры												
				A	H	H1	H2	L	L2	L3	T	T1	T3	T4	T5	T6
			кВт	мм	мм	мм	мм	мм	мм	мм	мм	мм	мм	мм	мм	мм
ER25C-2DY.B7.1R	130609/E01	34	0.75	345	422	232	209	380	288	-	452	483	372	60	396	36
ER25C-2DY.B7.1R	130610/E01	35	1.10	345	422	232	209	380	288	-	452	483	330	84	392	40
ER25C-2DY.D7.1R	130611/E01	41	1.50	345	422	232	218	380	288	-	452	520	326	106	348	84
ER25C-2DY.D7.1R	130612/E01	44	2.20	345	422	232	218	380	288	-	452	520	320	112	342	90
ER28C-2DY.B7.1R	130604/E01	37	0.75	410	503	278	209	450	350	-	562	499	432	35	394	41
ER28C-2DY.B7.1R	130605/E01	39	1.10	410	503	278	209	450	350	-	562	499	438	35	388	47
ER28C-2DY.D7.1R	130606/E01	45	1.50	410	503	278	218	450	350	-	562	536	480	35	448	39
ER28C-2DY.D7.1R	130607/E01	48	2.20	410	503	278	218	450	350	-	562	536	486	35	440	47
ER28C-2DY.E7.1R	130608/E01	59	3.00	410	503	278	223	450	350	-	562	569	486	54	504	36
ER31C-2DY.B7.1R	130599/E01	40	1.10	410	503	278	209	450	350	-	562	519	442	45	436	35
ER31C-2DY.D7.1R	130600/E01	47	1.50	410	503	278	218	450	350	-	562	556	504	35	482	35
ER31C-2DY.D7.1R	130601/E01	50	2.20	410	503	278	218	450	350	-	562	556	498	42	490	35
ER31C-2DY.E7.1R	130602/E01	60	3.00	410	503	278	223	450	350	-	562	589	448	87	472	65
ER31C-2DY.F7.1R	130603/E01	73	4.00	410	503	278	238	450	350	-	562	591	428	112	446	94
ER35C-4DY.D7.1R	130595/E01	55	1.50	560	653	353	218	600	480	-	562	578	500	40	484	35
ER35C-2DY.D7.1R	130596/E01	55	2.20	560	653	353	218	600	480	-	562	578	500	40	484	35
ER35C-2DY.E7.1R	130597/E01	66	3.00	560	653	353	223	600	480	-	562	611	454	86	476	64
ER35C-2DY.F7.1R	130598/E01	79	4.00	560	653	353	238	600	480	-	562	613	420	120	440	100
ER40C-4DY.D7.1R	130589/E01	55	1.10	560	653	353	218	600	480	-	562	604	484	56	498	35
ER40C-4DY.D7.1R	130590/E01	58	1.50	560	653	353	218	600	480	-	562	604	474	66	500	40
ER40C-4DY.E7.1R	130591/E01	69	2.20	560	653	353	223	600	480	-	562	637	426	114	448	92
ER40C-4DY.E7.1R	130592/E01	72	3.00	560	653	353	223	600	480	-	562	637	420	120	442	98
ER40C-2DY.F7.1R	130593/E01	82	4.00	560	653	353	238	600	480	-	712	639	588	53	604	35
ER40C-2DY.G7.1R	130594/E01	105	5.50	560	653	353	258	600	480	-	712	711	638	55	654	39
ER45C-4DY.D7.1R	130582/E01	59	1.10	560	653	353	218	600	480	-	562	638	442	98	440	86
ER45C-4DY.D7.1R	130583/E01	62	1.50	560	653	353	218	600	480	-	562	638	430	110	452	86
ER45C-4DY.E7.1R	130584/E01	73	2.20	560	653	353	223	600	480	-	562	671	390	150	388	139
ER45C-4DY.E7.1R	130585/E01	76	3.00	560	653	353	223	600	480	-	562	671	384	156	396	139
ER45C-4DY.F7.1R	130586/E01	88	4.00	560	653	353	238	600	480	-	712	673	652	41	644	35
ER45C-4DY.G7.1R	130587/E01	108	5.50	560	653	353	258	600	480	-	712	740	598	95	604	83
ER45C-2DY.G7.1R	130588/E01	114	7.50	560	653	353	258	600	480	-	712	740	552	135	580	113

Вентиляторы.ру

Бескорпусной вентилятор ER..C

Тип	№ артикула		P_N	Размеры												
				A	H	H1	H2	L	L2	L3	T	T1	T3	T4	T5	T6
			кВт	мм	мм	мм	мм	мм	мм	мм	мм	мм	мм	мм	мм	мм
ER50C-4DY.D7.1R	130575/E01	79	1.50	720	813	433	218	760	660	-	720	679	554	43	526	43
ER50C-4DY.E7.1R	130576/E01	90	2.20	720	813	433	223	760	660	-	720	712	602	43	576	43
ER50C-4DY.E7.1R	130577/E01	93	3.00	720	813	433	223	760	660	-	720	712	602	47	586	43
ER50C-4DY.F7.1R	130578/E01	103	4.00	720	813	433	238	760	660	-	720	714	646	43	588	61
ER50C-4DY.G7.1R	130579/E01	124	5.50	720	813	433	258	760	660	-	720	781	608	94	594	91
ER50C-4DY.H7.1R	130580/E01	133	7.50	720	813	433	258	760	660	-	720	781	548	143	590	112
ER50C-4DY.I7.1R	130581/E01	184	11.00	720	813	433	280	760	660	-	880	877	768	92	752	92
ER56C-6DY.E7.1R	130568/E01	89	1.50	720	813	433	223	760	660	-	720	744	588	61	598	43
ER56C-4DY.E7.1R	130569/E01	94	2.20	720	813	433	223	760	660	-	720	744	640	43	598	51
ER56C-4DY.E7.1R	130570/E01	97	3.00	720	813	433	223	760	660	-	720	744	650	43	588	61
ER56C-4DY.F7.1R	130571/E01	108	4.00	720	813	433	238	760	660	-	720	746	632	70	654	48
ER56C-4DY.G7.1R	130572/E01	130	5.50	720	813	433	258	760	660	-	880	813	732	55	690	66
ER56C-4DY.H7.1R	130573/E01	139	7.50	720	813	433	258	760	660	-	880	813	736	72	750	55
ER56C-4DY.I7.1R	130574/E01	189	11.00	720	813	433	280	760	660	-	880	909	706	145	740	120
ER63C-6DY.E7.1R	130560/E01	103	1.50	720	813	433	223	760	660	-	720	783	656	46	638	43
ER63C-6DY.F7.1R	130561/E01	116	2.20	720	813	433	238	760	660	-	720	785	610	92	632	70
ER63C-6DY.G7.1R	130562/E01	145	3.00	720	813	433	258	760	660	-	880	852	774	55	752	56
ER63C-4DY.F7.1R	130563/E01	122	4.00	720	813	433	238	760	660	-	720	785	594	108	606	91
ER63C-4DY.G7.1R	130564/E01	143	5.50	720	813	433	258	760	660	-	880	852	736	72	750	55
ER63C-4DY.H7.1R	130565/E01	152	7.50	720	813	433	258	760	660	-	880	852	698	110	788	55
ER63C-4DY.I7.1R	130566/E01	203	11.00	720	813	433	280	760	660	-	880	948	686	174	702	158
ER63C-4DY.K7.1R	130567/E01	233	15.00	720	813	433	314	760	660	-	880	948	592	250	642	218
ER71C-6DY.F7.1R	130552/E01	146	2.20	910	1023	543	238	960	750	-	885	836	712	48	692	48
ER71C-6DY.G7.1R	130553/E01	175	3.00	910	1023	543	258	960	750	-	885	903	774	60	750	63
ER71C-6DY.H7.1R	130554/E01	182	4.00	910	1023	543	258	960	750	-	885	903	806	60	788	60
ER71C-6DY.H7.1R	130555/E01	189	5.50	910	1023	543	258	960	750	-	885	903	790	75	802	60
ER71C-4DY.H7.1R	130556/E01	182	7.50	910	1023	543	258	960	750	-	885	903	806	60	788	60
ER71C-4DY.I7.1R	130557/E01	234	11.00	910	1023	543	280	960	750	-	1045	999	936	60	900	70
ER71C-4DY.K7.1R	130558/E01	264	15.00	910	1023	543	314	960	750	-	1045	999	918	100	946	78
ER71C-4DY.L7.1R	130559/E01	282	18.50	910	1023	543	306	960	750	-	1045	1073	898	126	912	112
ER80C-6DY.H7.1R	130545/E01	207	4.00	910	1023	543	258	960	750	-	885	955	766	100	756	97
ER80C-6DY.H7.1R	130546/E01	214	5.50	910	1023	543	258	960	750	-	885	955	865	114	766	100
ER80C-6DY.I7.1R	130547/E01	265	7.50	910	1023	543	280	960	750	-	1045	1051	906	100	956	68
ER80C-6DY.K7.1R	130548/E01	298	11.00	910	1023	543	314	960	750	-	1045	1051	868	151	892	132
ER80C-4DY.K7.1R	130549/E01	289	15.00	910	1023	543	314	960	750	-	1045	1051	858	151	902	122
ER80C-4DY.L7.1R	130550/E01	308	18.50	910	1023	543	306	960	750	-	1045	1125	856	168	868	156
ER80C-4DY.M7.1R	130551/E01	322	22.00	910	1023	543	306	960	750	-	1045	1125	818	206	808	204
ER90C-8DY.I7.1R	130537/E01	319	4.00	1120	1264	674	280	1180	950	400	1160	1113	960	65	940	65
ER90C-8DY.I7.1R	130538/E01	334	5.50	1120	1264	674	280	1180	950	400	1160	1113	950	81	964	65
ER90C-6DY.I7.1R	130539/E01	334	7.50	1120	1264	674	280	1180	950	400	1160	1113	950	81	964	65
ER90C-6DY.K7.1R	130540/E01	367	11.00	1120	1264	674	314	1180	950	400	1160	1113	1046	65	1010	74
ER90C-6DY.M7.1R	130541/E01	394	15.00	1120	1264	674	306	1180	950	400	1320	1187	1110	65	1092	65
ER90C-6DY.N7.1R	130542/E01	446	18.50	1120	1264	674	349	1180	950	400	1320	1244	1160	82	1176	65
ER90C-6DY.N7.1R	130543/E01	461	22.00	1120	1264	674	349	1180	950	400	1320	1244	1208	65	1164	78
ER90C-4DY.N7.1R	130544/E01	453	30.00	1120	1264	674	349	1180	950	400	1320	1244	1200	65	1170	72
ER10C-8DY.I7.1R	130528/E01	376	5.50	1120	1264	674	280	1180	950	400	1160	1179	1050	65	1006	78
ER10C-8DY.K7.1R	130529/E01	401	7.50	1120	1264	674	314	1180	950	400	1160	1179	1018	106	1058	78
ER10C-8DY.M7.1R	130530/E01	437	11.00	1120	1264	674	306	1180	950	400	1320	1253	1174	65	1156	65
ER10C-6DY.M7.1R	130531/E01	436	15.00	1120	1264	674	306	1180	950	400	1320	1253	1172	65	1154	65
ER10C-6DY.N7.1R	130532/E01	488	18.50	1120	1264	674	349	1180	950	400	1320	1309	1170	108	1220	75
ER10C-6DY.N7.1R	130533/E01	503	22.00	1120	1264	674	349	1180	950	400	1320	1309	1184	108	1168	108
ER10C-6DY.R7.1R	130534/E01	580	30.00	1120	1264	674	377	1180	950	400	1320	1347	1108	187	1122	173
ER10C-6DY.S7.1R	130535/E01	692	37.00	1120	1264	674	466	1180	950	400	1320	1438	968	318	998	297

www.vseventilatory.ru | info@vseventilatory.ru

Бескорпусной вентилятор ER..C

Совместимость компонентов для вентиляторов взрывозащищенного исполнения

Бескорпусной вентилятор ER..C								
Тип	**№ артикула**	P_N кВт	**Пружинные виброизолирующие опоры № артикула**	Пружинные виброизолирующие опоры Тип	**Резиновые виброизолирующие опоры № артикула**	Резиновые виброизолирующие опоры D x H / Sh Тип	**Защитная решетка № артикула**	**Соединительные вставки № артикула**
ER25C-2DY.B7.1R	**130609/E01**	0.75	**02006458**	MSN 4	**00090144**	30x30 / 55	**00279178**	**00406430**
ER25C-2DY.B7.1R	**130610/E01**	1.10	**02006458**	MSN 4	**00090144**	30x30 / 55	**00279178**	**00406430**
ER25C-2DY.C7.1R	**130611/E01**	1.50	**02006446**	MSN 5	**00090144**	30x30 / 55	**00279178**	**00406430**
ER25C-2DY.D7.1R	**130612/E01**	2.20	**02006446**	MSN 5	**02000124**	40x30 / 55	**00279178**	**00406430**
ER28C-2DY.B7.1R	**130604/E01**	0.75	**02006458**	MSN 4	**02001048**	30x30 / 40	**00279179**	**00406431**
ER28C-2DY.B7.1R	**130605/E01**	1.10	**02006446**	MSN 5	**00090144**	30x30 / 55	**00279179**	**00406431**
ER28C-2DY.C7.1R	**130606/E01**	1.50	**02006446**	MSN 5	**00090144**	30x30 / 55	**00279179**	**00406431**
ER28C-2DY.D7.1R	**130607/E01**	2.20	**02006446**	MSN 5	**00090144**	30x30 / 55	**00279179**	**00406431**
ER28C-2DY.E7.1R	**130608/E01**	3.00	**02006447**	MSN 6	**02000124**	40x30 / 55	**00279179**	**00406431**
ER31C-2DY.B7.1R	**130599/E01**	1.10	**02006446**	MSN 5	**02001048**	30x30 / 40	**00279180**	**00406431**
ER31C-2DY.C7.1R	**130600/E01**	1.50	**02006446**	MSN 5	**00090144**	30x30 / 55	**00279180**	**00406431**
ER31C-2DY.D7.1R	**130601/E01**	2.20	**02006446**	MSN 5	**00090144**	30x30 / 55	**00279180**	**00406431**
ER31C-2DY.E7.1R	**130602/E01**	3.00	**02006446**	MSN 5	**02000124**	40x30 / 55	**00279180**	**00406431**
ER31C-2DY.F7.1R	**130603/E01**	4.00	**02006447**	MSN 6	**02000124**	40x30 / 55	**00279180**	**00406431**
ER35C-4DY.D7.1R	**130595/E01**	1.50	**02006446**	MSN 5	**00090144**	30x30 / 55	**00279181**	**00406432**
ER35C-2DY.D7.1R	**130596/E01**	2.20	**02006447**	MSN 6	**00090144**	30x30 / 55	**00279181**	**00406432**
ER35C-2DY.E7.1R	**130597/E01**	3.00	**02006447**	MSN 6	**00090144**	30x30 / 55	**00279181**	**00406432**
ER35C-2DY.F7.1R	**130598/E01**	4.00	**02006447**	MSN 6	**02000124**	40x30 / 55	**00279181**	**00406432**
ER40C-4DY.C7.1R	**130589/E01**	1.10	**02006446**	MSN 5	**02001048**	30x30 / 40	**00279182**	**00406432**
ER40C-4DY.D7.1R	**130590/E01**	1.50	**02006446**	MSN 5	**02001048**	30x30 / 40	**00279182**	**00406432**
ER40C-4DY.E7.1R	**130591/E01**	2.20	**02006447**	MSN 6	**00090144**	30x30 / 55	**00279182**	**00406432**
ER40C-4DY.E7.1R	**130592/E01**	3.00	**02006447**	MSN 6	**00090144**	30x30 / 55	**00279182**	**00406432**
ER40C-2DY.F7.1R	**130593/E01**	4.00	**02006447**	MSN 6	**00090144**	30x30 / 55	**00279182**	**00406432**
ER40C-2DY.G7.1R	**130594/E01**	5.50	**02006448**	MSN 7	**02000124**	40x30 / 55	**00279182**	**00406432**
ER45C-4DY.C7.1R	**130582/E01**	1.10	**02006446**	MSN 5	**02001048**	30x30 / 40	**00279183**	**00406432**
ER45C-4DY.D7.1R	**130583/E01**	1.50	**02006446**	MSN 5	**02001048**	30x30 / 40	**00279183**	**00406432**
ER45C-4DY.E7.1R	**130584/E01**	2.20	**02006447**	MSN 6	**00090144**	30x30 / 55	**00279183**	**00406432**
ER45C-4DY.E7.1R	**130585/E01**	3.00	**02006447**	MSN 6	**00090144**	30x30 / 55	**00279183**	**00406432**
ER45C-4DY.F7.1R	**130586/E01**	4.00	**02006447**	MSN 6	**00090144**	30x30 / 55	**00279183**	**00406432**
ER45C-4DY.G7.1R	**130587/E01**	5.50	**02006448**	MSN 7	**02000124**	40x30 / 55	**00279183**	**00406432**
ER45C-2DY.G7.1R	**130588/E01**	7.50	**02006448**	MSN 7	**02000124**	40x30 / 55	**00279183**	**00406432**
ER50C-4DY.D7.1R	**130575/E01**	1.50	**02006447**	MSN 6	**02001048**	30x30 / 40	**00279726**	**00406433**
ER50C-4DY.E7.1R	**130576/E01**	2.20	**02006447**	MSN 6	**02001048**	30x30 / 40	**00279726**	**00406433**
ER50C-4DY.E7.1R	**130577/E01**	3.00	**02006447**	MSN 6	**02001048**	30x30 / 40	**00279726**	**00406433**
ER50C-4DY.F7.1R	**130578/E01**	4.00	**02006448**	MSN 7	**00090144**	30x30 / 55	**00279726**	**00406433**
ER50C-4DY.G7.1R	**130579/E01**	5.50	**02006448**	MSN 7	**00090144**	30x30 / 55	**00279726**	**00406433**
ER50C-4DY.H7.1R	**130580/E01**	7.50	**02006448**	MSN 7	**02000124**	40x30 / 55	**00279726**	**00406433**
ER50C-4DY.I7.1R	**130581/E01**	11.00	**02006450**	SD 4	**02000124**	40x30 / 55	**00279726**	**00406433**
ER56C-6DY.E7.1R	**130568/E01**	1.50	**02006447**	MSN 6	**02001048**	30x30 / 40	**00279727**	**00406433**
ER56C-4DY.E7.1R	**130569/E01**	2.20	**02006447**	MSN 6	**02001048**	30x30 / 40	**00279727**	**00406433**
ER56C-4DY.E7.1R	**130570/E01**	3.00	**02006448**	MSN 7	**02001048**	30x30 / 40	**00279727**	**00406433**
ER56C-4DY.F7.1R	**130571/E01**	4.00	**02006448**	MSN 7	**00090144**	30x30 / 55	**00279727**	**00406433**
ER56C-4DY.G7.1R	**130572/E01**	5.50	**02006448**	MSN 7	**00090144**	30x30 / 55	**00279727**	**00406433**
ER56C-4DY.H7.1R	**130573/E01**	7.50	**02006450**	SD 4	**02000124**	40x30 / 55	**00279727**	**00406433**
ER56C-4DY.I7.1R	**130574/E01**	11.00	**02006450**	SD 4	**02000124**	40x30 / 55	**00279727**	**00406433**

Вентиляторы.ру

Бескорпусной вентилятор ER..C

Совместимость компонентов для вентиляторов взрывозащищенного исполнения

Бескорпусной вентилятор ER..C								
Тип	**№ артикула**	P_N кВт	**Пружинные виброизолирующие опоры** **№ артикула**	Пружинные виброизолирующие опоры Тип	**Резиновые виброизолирующие опоры** **№ артикула**	Резиновые виброизолирующие опоры D x H / Sh Тип	**Защитная решетка** **№ артикула**	**Соединительные вставки** **№ артикула**
ER63C-6DY.E7.1R	**130560/E01**	1.50	**02006447**	MSN 6	**02001048**	30x30 / 40	**00405196**	**00406433**
ER63C-6DY.F7.1R	**130561/E01**	2.20	**02006448**	MSN 7	**02001048**	30x30 / 40	**00405196**	**00406433**
ER63C-6DY.G7.1R	**130562/E01**	3.00	**02006448**	MSN 7	**00090144**	30x30 / 55	**00405196**	**00406433**
ER63C-4DY.F7.1R	**130563/E01**	4.00	**02006448**	MSN 7	**00090144**	30x30 / 55	**00405196**	**00406433**
ER63C-4DY.G7.1R	**130564/E01**	5.50	**02006448**	MSN 7	**00090144**	30x30 / 55	**00405196**	**00406433**
ER63C-4DY.H7.1R	**130565/E01**	7.50	**02006450**	SD 4	**00090144**	30x30 / 55	**00405196**	**00406433**
ER63C-4DY.I7.1R	**130566/E01**	11.00	**02006450**	SD 4	**02000124**	40x30 / 55	**00405196**	**00406433**
ER63C-4DY.K7.1R	**130567/E01**	15.00	**02006451**	SD 5	**02000124**	40x30 / 55	**00405196**	**00406433**
ER71C-6DY.F7.1R	**130552/E01**	2.20	**02006448**	MSN 7	**02001049**	40x40 / 40	**00405197**	**00406434**
ER71C-6DY.G7.1R	**130553/E01**	3.00	**02006450**	SD 4	**02001049**	40x40 / 40	**00405197**	**00406434**
ER71C-6DY.H7.1R	**130554/E01**	4.00	**02006450**	SD 4	**02001049**	40x40 / 40	**00405197**	**00406434**
ER71C-6DY.H7.1R	**130555/E01**	5.50	**02006450**	SD 4	**02001049**	40x40 / 40	**00405197**	**00406434**
ER71C-4DY.H7.1R	**130556/E01**	7.50	**02006450**	SD 4	**00090156**	40x40 / 55	**00405197**	**00406434**
ER71C-4DY.I7.1R	**130557/E01**	11.00	**02006451**	SD 5	**00090156**	40x40 / 55	**00405197**	**00406434**
ER71C-4DY.K7.1R	**130558/E01**	15.00	**02006451**	SD 5	**00090156**	40x40 / 55	**00405197**	**00406434**
ER71C-4DY.L7.1R	**130559/E01**	18.50	**02006451**	SD 5	**00090157**	50x50 / 55	**00405197**	**00406434**
ER80C-6DY.H7.1R	**130545/E01**	4.00	**02006450**	SD 4	**02001049**	40x40 / 40	**00405198**	**00406434**
ER80C-6DY.H7.1R	**130546/E01**	5.50	**02006450**	SD 4	**02001049**	40x40 / 40	**00405198**	**00406434**
ER80C-6DY.I7.1R	**130547/E01**	7.50	**02006451**	SD 5	**00090157**	50x50 / 55	**00405198**	**00406434**
ER80C-6DY.K7.1R	**130548/E01**	11.00	**02006451**	SD 5	**00090157**	50x50 / 55	**00405198**	**00406434**
ER80C-4DY.K7.1R	**130549/E01**	15.00	**02006451**	SD 5	**00090157**	50x50 / 55	**00405198**	**00406434**
ER80C-4DY.L7.1R	**130550/E01**	18.50	**02006451**	SD 5	**00090157**	50x50 / 55	**00405198**	**00406434**
ER80C-4DY.M7.1R	**130551/E01**	22.00	**02006451**	SD 5	**00090157**	50x50 / 55	**00405198**	**00406434**
ER90C-8DY.I7.1R	**130537/E01**	4.00	**02006451**	SD 5	**02001674**	75x50 / 40	**00405199**	**00406435**
ER90C-8DY.I7.1R	**130538/E01**	5.50	**02006451**	SD 5	**02001674**	75x50 / 40	**00405199**	**00406435**
ER90C-6DY.I7.1R	**130539/E01**	7.50	**02006451**	SD 5	**02001674**	75x50 / 40	**00405199**	**00406435**
ER90C-6DY.K7.1R	**130540/E01**	11.00	**02006451**	SD 5	**02001674**	75x50 / 40	**00405199**	**00406435**
ER90C-6DY.M7.1R	**130541/E01**	15.00	**02006451**	SD 5	**02001674**	75x50 / 40	**00405199**	**00406435**
ER90C-6DY.N7.1R	**130542/E01**	18.50	**02006452**	SD 6	**02001674**	75x50 / 40	**00405199**	**00406435**
ER90C-6DY.N7.1R	**130543/E01**	22.00	**02006452**	SD 6	**02001674**	75x50 / 40	**00405199**	**00406435**
ER90C-4DY.N7.1R	**130544/E01**	30.00	**02006452**	SD 6	**02001674**	75x50 / 40	**00405199**	**00406435**
ER10C-8DY.I7.1R	**130528/E01**	5.50	**02006451**	SD 5	**02001674**	75x50 / 40	**00405200**	**00406435**
ER10C-8DY.K7.1R	**130529/E01**	7.50	**02006451**	SD 5	**02001674**	75x50 / 40	**00405200**	**00406435**
ER10C-8DY.M7.1R	**130530/E01**	11.00	**02006451**	SD 5	**02001674**	75x50 / 40	**00405200**	**00406435**
ER10C-6DY.M7.1R	**130531/E01**	15.00	**02006451**	SD 5	**02001674**	75x50 / 40	**00405200**	**00406435**
ER10C-6DY.N7.1R	**130532/E01**	18.50	**02006452**	SD 6	**02001674**	75x50 / 40	**00405200**	**00406435**
ER10C-6DY.N7.1R	**130533/E01**	22.00	**02006452**	SD 6	**02001674**	75x50 / 40	**00405200**	**00406435**
ER10C-6DY.R7.1R	**130534/E01**	30.00	**02006452**	SD 6	**02001674**	75x50 / 40	**00405200**	**00406435**
ER10C-6DY.S7.1R	**130535/E01**	37.00	**02006453**	SD 7	**02001674**	75x50 / 40	**00405200**	**00406435**

www.vseventilatory.ru | info@vseventilatory.ru

Трехфазный преобразователь частоты Icontrol

Техническое описание

Преобразователь частоты Icontrol компании Ziehl-Abegg, степень защиты IP 54 или IP 20

Преобразователь частоты Icontrol предназначен для экономичного регулирования частоты вращения электродвигателей с внутренним ротором в соответствии с текущей потребностью.
Все датчики ZIEHL-ABEGG совместимы с универсальными преобразователями частоты. Фактическое значение параметра, измеренное датчиком, сравнивается с заданной уставкой. В зависимости от отклонения осуществляется управление вентиляторами. Управление вентиляторами систем кондиционирования может осуществляться, например, в зависимости от расхода воздуха или по дифференциальному давлению. Простота ввода в эксплуатацию обеспечивается благодаря возможности выбора режима работы.
С помощью данного устройства можно также управлять процессами в других областях применения. Преобразователь частоты отличается функциональной гибкостью.
По заказу поставляются преобразователи частоты со встроенным сетевым выключателем или преобразователи частоты „Icontrol flat“, отличающиеся повышенной компактностью.

Преобразователь частоты Icontrol компании Ziehl-Abegg с сетевым выключателем, степень защиты IP 54

Преобразователь частоты Icontrol flat компании Ziehl-Abegg, степень защиты IP 54

Датчики Страница 96
Блок управления Страница 98

Вход для подключения датчиков или задатчика частоты вращения

0-10V — Настройка требуемой частоты вращения или подключение внешнего задатчика,
например, с сигналом управления 0-10 В.

0-30 0-50 bar — Подключение датчиков давления (холодильное оборудование),
например, датчиков MBG, диапазон измерения 0-30 или 0-50 бар

°C — Подключение датчиков температуры,
например, датчиков TF, диапазон измерения прибора от -27 до +75 °C,
например, датчиков MTG, диапазон измерения датчиков от -10 до +120 °C

△Pa — Подключение датчиков дифференциального давления (холодильное оборудование),
например, датчиков DSG, диапазон измерения от 0 до 6000 Па,
измерение расхода воздуха до 65000 м3/с

m / s — Подключение датчиков скорости воздушного потока,
например, датчиков MAL, диапазон измерения 0-1 или 0-10 м/с

CO_2 % °C — Подключение прочих датчиков,
например, комбинированных датчиков, датчиков концентрации CO_2, датчиков влажности, датчиков с сигналами 0-10 В, 0-20 мА или 4-20 мА.

Схема соединения

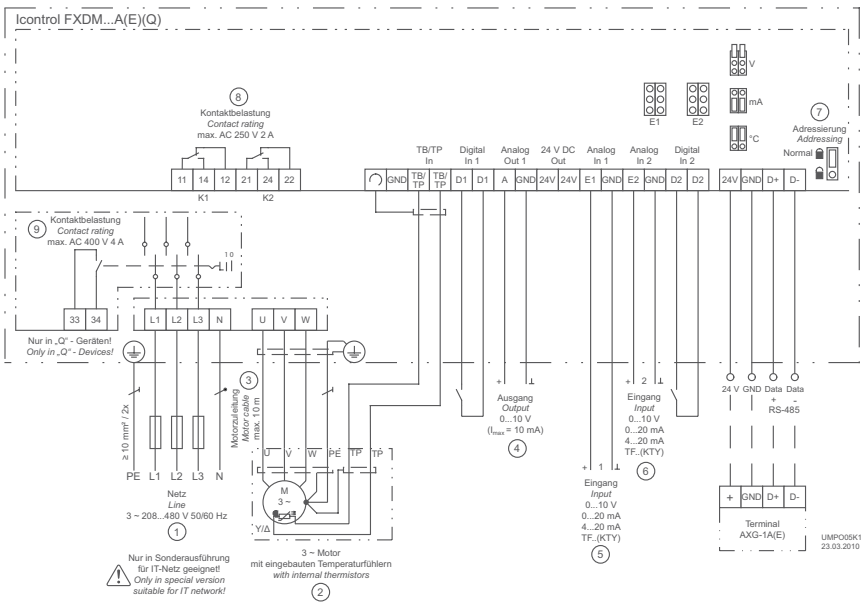

① Сеть
② трехфазный электродвигатель со встроенными датчиками температуры
③ Кабель питания электродвигателя
④ Выход
⑤ Вход 1
⑥ Вход 2
⑦ Задание адреса
⑧ Макс. коммутационная способность контакта
⑨ Макс. коммутационная способность контакта

Вентиляторы.ру

Технические характеристики

- Электропитание: 208-480 В, 3 фазы, 50/60 Гц.
- Макс. выходное напряжение: прибл. равно напряжению в сети или входному напряжению.
- Макс. частота выходного сигнала: 150 Гц
- Возможные тактовые частоты (> 6 кГц при ограничении мощности): 6, 8, 10, 16 кГц.
- Макс. температура окружающей среды: +40 °C (до +55 °C при ухудшении характеристик).
- Встроенные выходы для питания датчиков: +24 В, макс. 120 мА.
- Аналоговый выход A1: 0-10 В, $I_{макс.}$ 10 мА (с защитой от короткого замыкания).
- Макс. коммутационная способность реле K1 и K2: 2 A при 250 В пер. тока.
- Электромагнитное излучение: в соответствии с требованиями EN 61000-6-3 (жилые зоны).
- Помехоустойчивость: в соответствии с требованиями EN 61000-6-2 (промышленные зоны).

Дополнительные компоненты

Возможна поставка преобразователей частоты Icontrol со встроенным сетевым выключателем.

Тип FXDM...AQ

Встроенный сетевой выключатель может находиться в положениях „0“ и „I“ (ВКЛ/ОТКЛ.). В положении „0“ выключатель можно заблокировать с помощью навесного замка. Для индикации положения выключателя можно использовать дополнительный контакт. В этом случае по срабатыванию реле аварийной сигнализации можно будет определить, было ли изменено положение выключателя.

Модуль расширения для преобразователя частоты

- Модуль расширения ввода-вывода тип Z-Modul-B, артикульный номер 380052
  Модуль Z-Modul-B позволяет увеличить количество входов и выходов при недостатке встроенных входов и выходов.
  Функции всех входов и выходов программируются:
  - 1 аналоговый вход
  - 1 аналоговый выход
  - 3 дискретных входа
  - 2 дискретных выхода (релейных)
- LON® модуль расширения тип Z-Modul-L, артикульный номер 380053
  Предназначен для подключения к шине LON® по двухпроводной линии.
- Модуль расширения Ethernet тип Z-Modul-ET, артикульный номер 380055
  Предназначен для подключения к промышленной сети Ethernet по протоколу TCP/IP (MODBUS-TCP).

Компоненты / характеристики

Многофункциональный дисплей с текстовым полем:
Возможность выбора языка интерфейса.

Простота ввода в эксплуатацию благодаря возможности выбора режима работы:
Стандартнные режимы работы для применения в климатических, холодильных или воздухообрабатывающих установках.

Простое программирование:
Возможность выбора стандартных настроек: например, минимальная частота вращения, ограничение максимальной частоты вращения, инвертирование и предельные значения.
Например, выбор настроек для 2-скоростного режима работы.

2 аналоговых входа для подключения датчиков или задатчика:
Аналоговые входы E1 и E2: функция определяется автоматически при выборе режима работы или вручную, например, 0-10 В, 0-20 мА, 4-20 мА.
Аналоговый вход E2: программируемый, например: сравнение с показаниями датчика 1, разность с показаниями датчика 1, усреднение, задание уставки, смещение уставки (например, в зависимости от температуры наружного воздуха).

2 дискретных входа D1 и D2:
программируемые, например: активация устройства, переключение между уставками 1 и 2, переключение между автоматическим и ручным режимом работы, переключение между входами E1 и E2, переключение функции управления, ограничение выходного сигнала, отображение аварий по сигналам внешних устройств, сброс, изменение направления вращения.

1 аналоговый выход A1:
функция определяется автоматически при выборе режима работы или вручную, например: выходной сигнал пропорционален регулирующему воздействию, выходной сигнал пропорционален входному сигналу, инвертирование, сигнал постоянного напряжения 10 В, групповое управление.

2 дискретных выхода (релейных) K1 и K2:
функция определяется автоматически при выборе режима работы или вручную, например, отображение режима работы, отображение аварии, отображение предельных значений, отображение поступающего на дискретный вход сигнала аварии от внешнего устройства, включение внешних устройств (например, обогревателей, клапанов), групповое управление вентиляторами и т. д.

Встроенная защита электродвигателя:
Возможность подключения термисторов (PTC) или термореле (TB или TP).

Интерфейс RS485 MODBUS RTU:
Подключение к шине.

Защита от изменения настроек параметров:
Защита настроект параметров от несанкционированного доступа, восстановление предыдущих настроек.

Журнал событий:
Отображение произошедших событий, времени работы и т. п.

www.vseventilatory.ru | info@vseventilatory.ru

Трехфазный преобразователь частоты Icontrol

Технические характеристики

Трехфазный преобразователь частоты Icontrol без сетевого выключателя						
Сеть электропитания	**Тип**	**№ артикула**	$I_в$ */ A	P, кВт	Степень защиты	kg
3~ 208 - 480 В 50/60 Гц	**FXDM2.6A**	**308063**	2.6	1.1	IP54	3.6
	FXDM4.2A	**308148**	4.2	1.5	IP54	6.4
	FXDM5A	**308149**	5.0	2.2	IP54	6.4
	FXDM7.5A	**308150**	7.5	3.0	IP54	7.3
	FXDM8.5A	**308151**	8.5	4.0	IP54	7.3
	FXDM12A	**308152**	12.0	5.5	IP54	7.5
	FXDM17A	**308153**	17.0	7.5	IP54	8.5
	FXDM25A	**308112**	25.0	11.0	IP54	12.5
	FXDM32A	**308078**	32.0	15.0	IP54	24.5
	FXDM32AE	**308079**	32.0	15.0	IP20	24.2
	FXDM39A	**308080**	39.0	18.5	IP54	26.3
	FXDM39AE	**308081**	39.0	18.5	IP20	25.8
	FXDM46A	**308088**	46.0	22.0	IP54	26.3
	FXDM46AE	**308089**	46.0	22.0	IP20	25.8
	FXDM62A	**308092**	62.0	30.0	IP54	26.3
	FXDM62AE	**308093**	62.0	30.0	IP20	25.8

* Номинальный ток указан при напряжении 400 В, температуре окружающей среды 40 C и тактовой частоте 6 кГц.

Трехфазный преобразователь частоты Icontrol с сетевым выключателем						
Сеть электропитания	**Тип**	**№ артикула**	$I_в$ */ A	P, кВт	Степень защиты	kg
3~ 208 - 480 В 50/60 Гц	**FXDM2.6AQ**	**308161**	2.6	1.1	IP54	3.4
	FXDM4.2AQ	**308162**	4.2	1.5	IP54	6.6
	FXDM5AQ	**308163**	5.0	2.2	IP54	6.6
	FXDM7.5AQ	**308164**	7.5	3.0	IP54	7.5
	FXDM8.5AQ	**308165**	8.5	4.0	IP54	7.5
	FXDM12AQ	**308166**	12.0	5.5	IP54	7.7
	FXDM17AQ	**308167**	17.0	7.5	IP54	7.7
	FXDM25AQ	**308168**	25.0	11.0	IP54	12.8
	FXDM32AQ	**308169**	32.0	15.0	IP54	25.3
	FXDM39AQ	**308170**	39.0	18.5	IP54	27.1
	FXDM46AQ	**308171**	46.0	22.0	IP54	27.1
	FXDM62AQ	**308172**	62.0	30.0	IP54	27.1

* Номинальный ток указан при напряжении 400 В, температуре окружающей среды 40 C и тактовой частоте 6 кГц.

www.vseventilatory.ru | info@vseventilatory.ru

Вентиляторы.ру

Трехфазный преобразователь частоты Icontrol flat						
Сеть электропитания	**Тип**	**№ артикула**	$I_в$ */ A	P, кВт	Степень защиты	
3~ 208 - 480 В 50/60 Гц	**FXDM3.6 (flat)**	**308072**	3.6	1.5	IP54	5.2
	FXDM5 (flat)	**308073**	5.0	2.2	IP54	5.2
	FXDM6.5 (flat)	**308074**	6.5	3.0	IP54	6.0
	FXDM8.5 (flat)	**308075**	8.5	4.0	IP54	6.0
	FXDM12 (flat)	**308076**	12.0	5.5	IP54	6.8
	FXDM16 (flat)	**308077**	16.0	7.5	IP54	8.7

* Номинальный ток указан при напряжении 400 В, температуре окружающей среды 40 C и тактовой частоте 6 кГц.

www.vseventilatory.ru | info@vseventilatory.ru

Датчики дифференциального давления DSG/MPG

Датчик MPG... с выбираемым диапазоном измерения

Данные датчики предназначены для измерения дифференциального давления неагрессивных газов в вентиляционных системах (например, в воздушных каналах, входных соплах вентиляторов, крышных вентиляторах и т. п.). Диапазон измерения датчиков DSG составляет от 50 до 6000 Па.

Питание датчиков (например, 24 В) осуществляется от преобразователя частоты, EC-вентилятора или другого устройства.

Данные датчики генерируют выходной сигнал в диапазоне 0-10 В, величина которого пропорциональна измеренному значению. В зависимости от подключенного устройства управления, регулирование может осуществляться по дифференциальному давлению или по расходу воздуха.

Датчики MPG, поставляемые в трех исполнениях с несколькими диапазонами измерения, предназначены для измерения давления в диапазоне от 50 до 6000 Па. Датчики всех исполнений имеют четыре диапазона измерения.

△Pa

m³

Схема соединения

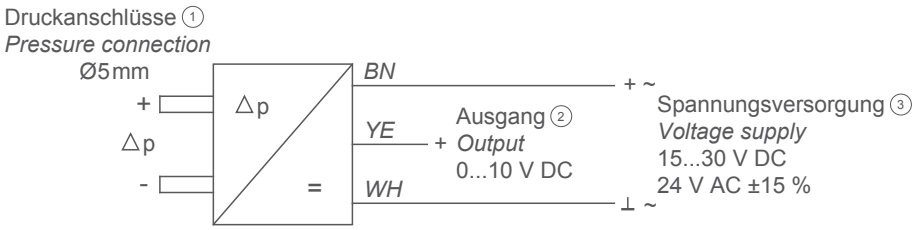

FUDU01K1
08.11.2007

① Патрубки отбора давления
② Выход
③ Параметры сети электропитания

Вентиляторы.ру

Технические характеристики

- Выходное напряжение: 0-10 В ($I_{макс.}$ = 0,2 мА).
- Цепь питания с защитой от неправильной полярности: 15-30 В пост. тока / 24 В пер. тока +/-15 % ($I_{макс.}$ = 12 мА).
- Макс. температура окружающей среды: от 0 до 50 °C.
- Патрубки отбора давления + / -: для шлангов с наконечниками ∅ 5 мм.
- Электромагнитное излучение: в соответствии с требованиями EN 61000-6-3.
- Помехоустойчивость: в соответствии с требованиями EN 61000-6-2.

Применение / принцип действия

Датчики дифференциального давления подсоединяются к системе вентиляции с помощью двух шлангов (патрубки „+“ и „-“).

Дифференциальное давление воспринимается силиконовой мембраной, расположенной внутри датчика. Степень деформации мембраны измеряется пружиной и передается на встроенное электронное устройство. Функционирование: давление в патрубке „+“ сравнивается с давлением в патрубке „-“.

В соответствии с диапазоном измерения датчика или с выбранным диапазоном измерения датчика MPG генерируется пропорциональный выходной сигнал 0-10 В.

Компоненты / характеристики

Цифровой дисплей, свидетельство об испытании:
По запросу.

Подготовленный 3-жильный кабель длиной 0,5 м:
1 x выход 0-10 В:
Сигнал измерения для EC-вентилятора, преобразователя частоты или других устройств.
1 x фазный проводник, например, 24 В пер. тока:
От подсоединенного EC-вентилятора, преобразователя частоты или других устройств.
1 x проводник защитного заземления

Датчики MPG имеют следующие диапазоны измерения, выбираемые с помощью DIP-переключателей:
MPG-200V: 0 - 50 / 100 / 150 / 200 Па
MPG-1000V: 0 - 200 / 300 / 500 / 1000 Па
MPG-6000V: 0 - 2000 / 3000 / 4000 / 6000 Па

Датчики дифференциального давления DSG/MPG

Тип	№ артикула	Диапазон измерения, Па	Размеры, мм В x Ш x Г
DSG50	00155595	0 – 50	70 x 70 x 50
DSG200	00150229	0 – 200	70 x 70 x 50
DSG500	00150230	0 – 500	70 x 70 x 50
DSG1000	00150231	0 – 1000	70 x 70 x 50
DSG2000	00150684	0 – 2000	70 x 70 x 50
DSG4000	00150685	0 – 4000	70 x 70 x 50
DSG6000	00150694	0 – 6000	70 x 70 x 50
MPG-200V	384039	0 - 50 ... 200	70 x 70 x 50
MPG-1000V	384040	0 - 200 ... 1000	70 x 70 x 50
MPG-6000V	384041	0 - 2000 ... 6000	70 x 70 x 50

www.vseventilatory.ru | info@vseventilatory.ru

Измерительный блок управления CPG

по дифференциальному давлению и расходу воздуха

Измерительный блок предназначен для управления вентиляторами по дифференциальному давлению и расходу воздуха в системе вентиляции. Для расчета расхода воздуха необходимо указать коэффициент K конфузора вентилятора.
В зависимости от значения уставки и диапазона регулирования измерительный блок управления генерирует сигнал 0-10 В для управления EC-вентилятором или преобразователем частоты.
Питание измерительного блока управления осуществляется по цепи 10 В пост. тока от вентилятора или преобразователя частоты, которыми он управляет. Дополнительный источник питания не требуется.

△Pa

m³

Схема соединения

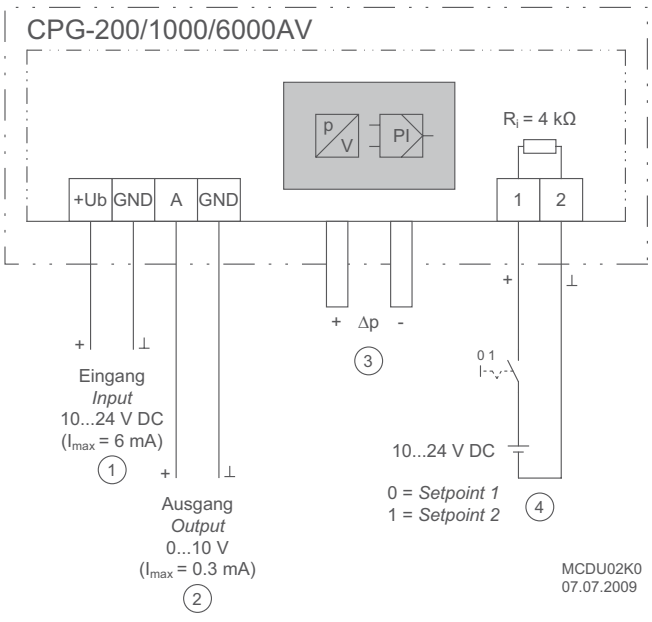

① Вход
② Выход
③ Патрубки отбора давления
④ Вход напряжения для переключения режимов

Вентиляторы.ру

Технические характеристики

- Выходной сигнал: 0-10 В ($I_{макс.}$ = 0,3 мА).
- Цепь питания с защитой от неправильной полярности: от 10 до 24 В пост. тока ($I_{макс.}$ = 6 мА).
- Допустимая температура окружающей среды: от -10 до +50 °C.
- Патрубки отбора давления „+“ и „-“ для шлангов с наконечниками ∅ 5 мм.
- Электромагнитное излучение: в соответствии с требованиями EN 61000-6-3.
- Помехоустойчивость: в соответствии с требованиями EN 61000-6-2.

Применение / принцип действия

Измерительный блок управления подсоединяется к системе вентиляции с помощью двух шлангов (патрубки „+“ и „-“). Дифференциальное давление воспринимается силиконовой мембраной, расположенной внутри блока. Степень деформации мембраны измеряется пружиной и передается на встроенное электронное устройство. Функционирование: Давление в патрубке „+“ сравнивается с давлением в патрубке „-“.
Блок может функционировать как датчик дифференциального давления, т. е. отображать дифференциальное давление и генерировать пропорциональный выходной сигнал 0-10 В в соответствии с диапазоном измерения.
Блок может функционировать как устройство измерения расхода воздуха, т. е. отображать расход воздуха (для этого необходимо указать коэффициент K радиального вентилятора) и генерировать пропорциональный выходной сигнал 0-10 В в соответствии с диапазоном измерения.
Блок может также функционировать как устройство управления по дифференциальному давлению или расходу воздуха. При этом заданная уставка сравнивается с фактическим значением контролируемого параметра, в соответствии с результатом генерируется выходной сигнал 0-10 В. Этот сигнал используется в качестве сигнала управления EC-вентиляторами, преобразователями частоты или другими устройствами.

Компоненты / характеристики

Встроенный дисплей:
Предназначен для отображения дифференциального давления или расхода воздуха, а также для программирования контроллера.

Простой ввод в эксплуатацию в одном из двух режимов работы:
Функционирование в качестве датчика дифференциального давления или устройства измерения расхода воздуха.
Функционирование в качестве устройства управления по дифференциальному давлению или расходу воздуха.

Простое программирование с помощью трех кнопок, расположенных под крышкой:
Выбор диапазона измерения, задание уставки (1 и 2);
выбор диапазона регулирования, задания коэффициента K для расчета расхода воздуха;
задание минимального или максимального значения выходного сигнала.

Различные диапазоны измерения в зависимости от исполнения:
CPG-200AV: 0 - 50 / 100 / 150 / 200 Па
CPG-1000AV: 0 - 200 / 300 / 500 / 1000 Па
CPG-6000AV: 0 - 2000 / 3000 / 4000 / 6000 Па
Макс. измеряемый расход воздуха: 65000 м3/ч

1 дискретный вход:
Переключение между уставками 1 и 2.

1 аналоговый выход:
Сигнал управления EC-вентиляторами, преобразователями частоты или другими устройствами.

Измерительный блок управления CPG

Сеть электропитания	Тип	№ артикула	Степень защиты		Размеры*, мм В x Ш x Г
10 - 24 V DC	**CPG-200AV**	**320042**	IP 54	0.3	108 x 114 x 56
	CPG-1000AV	**320043**	IP 54	0.3	108 x 114 x 56
	CPG-6000AV	**320044**	IP 54	0.3	108 x 114 x 56

* с кабельным сальником

www.vseventilatory.ru | info@vseventilatory.ru

Вентиляторы.ру

Указатель артикульных номеров

Артикульный номер, тип, номер страницы

112463/0F01	ER11C-8DN.N7.1R	84	113742/2F033	GR28C-2DN.E5.CR	36	113753/2F033	GR40C-4DN.C5.CR	42
112464/0F01	ER11C-8DN.P7.1R	84	113742/2F035	GR28C-2DN.E5.CR	36	113753/2F035	GR40C-4DN.C5.CR	42
112465/0F01	ER11C-8DN.R7.1R	84	113742/H01	GR28C-2DN.E5.1R	58	113753/H01	GR40C-4DN.C5.1R	64
112466/0F01	ER11C-6DN.R7.1R	84	113742/O01	GR28C-2DN.E5.1R	58	113753/O01	GR40C-4DN.C5.1R	64
112467/0F01	ER11C-6DN.S7.1R	84	113742/U01	GR28C-2DN.E5.1R	58	113753/U01	GR40C-4DN.C5.1R	64
112468/0F01	ER11C-6DN.T7.1R	84	113743/2F011	GR31C-2DN.B5.CR	38	113754/2F011	GR40C-4DN.D5.CR	42
113405/0F01	ER11C-6DN.W7.1R	84	113743/2F033	GR31C-2DN.B5.CR	38	113754/2F033	GR40C-4DN.D5.CR	42
113408/0F01	ER11C-6DN.U7.1R	84	113743/2F035	GR31C-2DN.B5.CR	38	113754/2F035	GR40C-4DN.D5.CR	42
113732/H01	GR22C-2DN.B5.1R	54	113743/H01	GR31C-2DN.B5.1R	60	113754/H01	GR40C-4DN.D5.1R	64
113732/O01	GR22C-2DN.B5.1R	54	113743/O01	GR31C-2DN.B5.1R	60	113754/O01	GR40C-4DN.D5.1R	64
113732/U01	GR22C-2DN.B5.1R	54	113743/U01	GR31C-2DN.B5.1R	60	113754/U01	GR40C-4DN.D5.1R	64
113733/H01	GR22C-2DN.B5.1R	54	113744/2F011	GR31C-2DN.C5.CR	38	113755/2F011	GR40C-4DN.E5.CR	42
113733/O01	GR22C-2DN.B5.1R	54	113744/2F033	GR31C-2DN.C5.CR	38	113755/2F033	GR40C-4DN.E5.CR	42
113733/U01	GR22C-2DN.B5.1R	54	113744/2F035	GR31C-2DN.C5.CR	38	113755/2F035	GR40C-4DN.E5.CR	42
113734/2F011	GR25C-2DN.B5.CR	34	113744/H01	GR31C-2DN.C5.1R	60	113755/H01	GR40C-4DN.E5.1R	64
113734/2F033	GR25C-2DN.B5.CR	34	113744/O01	GR31C-2DN.C5.1R	60	113755/O01	GR40C-4DN.E5.1R	64
113734/2F035	GR25C-2DN.B5.CR	34	113744/U01	GR31C-2DN.C5.1R	60	113755/U01	GR40C-4DN.E5.1R	64
113735/2F011	GR25C-2DN.B5.CR	34	113745/2F011	GR31C-2DN.D5.CR	38	113756/2F011	GR40C-4DN.E5.CR	42
113735/2F033	GR25C-2DN.B5.CR	34	113745/2F033	GR31C-2DN.D5.CR	38	113756/2F033	GR40C-4DN.E5.CR	42
113735/2F035	GR25C-2DN.B5.CR	34	113745/2F035	GR31C-2DN.D5.CR	38	113756/2F035	GR40C-4DN.E5.CR	42
113736/2F011	GR25C-2DN.C5.CR	34	113745/H01	GR31C-2DN.D5.1R	60	113756/H01	GR40C-4DN.E5.1R	64
113736/2F033	GR25C-2DN.C5.CR	34	113745/O01	GR31C-2DN.D5.1R	60	113756/O01	GR40C-4DN.E5.1R	64
113736/2F035	GR25C-2DN.C5.CR	34	113745/U01	GR31C-2DN.D5.1R	60	113756/U01	GR40C-4DN.E5.1R	64
113737/2F011	GR25C-2DN.D5.CR	34	113746/2F011	GR31C-2DN.E5.CR	38	113757/2F011	GR40C-2DN.F5.CR	42
113737/2F033	GR25C-2DN.D5.CR	34	113746/2F033	GR31C-2DN.E5.CR	38	113757/2F033	GR40C-2DN.F5.CR	42
113737/2F035	GR25C-2DN.D5.CR	34	113746/2F035	GR31C-2DN.E5.CR	38	113757/2F035	GR40C-2DN.F5.CR	42
113738/2F011	GR28C-2DN.B5.CR	36	113746/H01	GR31C-2DN.E5.1R	60	113757/H01	GR40C-2DN.F5.1R	64
113738/2F033	GR28C-2DN.B5.CR	36	113746/O01	GR31C-2DN.E5.1R	60	113757/O01	GR40C-2DN.F5.1R	64
113738/2F035	GR28C-2DN.B5.CR	36	113746/U01	GR31C-2DN.E5.1R	60	113757/U01	GR40C-2DN.F5.1R	64
113738/H01	GR28C-2DN.B5.1R	58	113747/2F011	GR31C-2DN.F5.CR	38	113758/2F011	GR40C-2DN.G5.CR	42
113738/O01	GR28C-2DN.B5.1R	58	113747/2F033	GR31C-2DN.F5.CR	38	113758/2F033	GR40C-2DN.G5.CR	42
113738/U01	GR28C-2DN.B5.1R	58	113747/2F035	GR31C-2DN.F5.CR	38	113758/2F035	GR40C-2DN.G5.CR	42
113739/2F011	GR28C-2DN.B5.CR	36	113747/H01	GR31C-2DN.F5.1R	60	113758/H01	GR40C-2DN.G5.1R	64
113739/2F033	GR28C-2DN.B5.CR	36	113747/O01	GR31C-2DN.F5.1R	60	113758/O01	GR40C-2DN.G5.1R	64
113739/2F035	GR28C-2DN.B5.CR	36	113747/U01	GR31C-2DN.F5.1R	60	113758/U01	GR40C-2DN.G5.1R	64
113739/H01	GR28C-2DN.B5.1R	58	113748/H01	GR35C-4DN.C5.1R	62	113759/2F011	GR45C-4DN.C5.CR	44
113739/O01	GR28C-2DN.B5.1R	58	113748/O01	GR35C-4DN.C5.1R	62	113759/2F033	GR45C-4DN.C5.CR	44
113739/U01	GR28C-2DN.B5.1R	58	113748/U01	GR35C-4DN.C5.1R	62	113759/2F035	GR45C-4DN.C5.CR	44
113740/2F011	GR28C-2DN.C5.CR	36	113749/H01	GR35C-4DN.D5.1R	62	113759/H01	GR45C-4DN.C5.1R	66
113740/2F033	GR28C-2DN.C5.CR	36	113749/O01	GR35C-4DN.D5.1R	62	113759/O01	GR45C-4DN.C5.1R	66
113740/2F035	GR28C-2DN.C5.CR	36	113749/U01	GR35C-4DN.D5.1R	62	113759/U01	GR45C-4DN.C5.1R	66
113740/H01	GR28C-2DN.C5.1R	58	113750/H01	GR35C-2DN.D5.1R	62	113760/2F011	GR45C-4DN.D5.CR	44
113740/O01	GR28C-2DN.C5.1R	58	113750/O01	GR35C-2DN.D5.1R	62	113760/2F033	GR45C-4DN.D5.CR	44
113740/U01	GR28C-2DN.C5.1R	58	113750/U01	GR35C-2DN.D5.1R	62	113760/2F035	GR45C-4DN.D5.CR	44
113741/2F011	GR28C-2DN.D5.CR	36	113751/H01	GR35C-2DN.E5.1R	62	113760/H01	GR45C-4DN.D5.1R	66
113741/2F033	GR28C-2DN.D5.CR	36	113751/O01	GR35C-2DN.E5.1R	62	113760/O01	GR45C-4DN.D5.1R	66
113741/2F035	GR28C-2DN.D5.CR	36	113751/U01	GR35C-2DN.E5.1R	62	113760/U01	GR45C-4DN.D5.1R	66
113741/H01	GR28C-2DN.D5.1R	58	113752/H01	GR35C-2DN.F5.1R	62	113761/2F011	GR45C-4DN.E5.CR	44
113741/O01	GR28C-2DN.D5.1R	58	113752/O01	GR35C-2DN.F5.1R	62	113761/2F033	GR45C-4DN.E5.CR	44
113741/U01	GR28C-2DN.D5.1R	58	113752/U01	GR35C-2DN.F5.1R	62	113761/2F035	GR45C-4DN.E5.CR	44
113742/2F011	GR28C-2DN.E5.CR	36	113753/2F011	GR40C-4DN.C5.CR	42	113761/H01	GR45C-4DN.E5.1R	66

www.vseventilatory.ru | info@vseventilatory.ru

Указатель артикульных номеров

Артикульный номер, тип, номер страницы

113761/O01	GR45C-4DN.E5.1R	66
113761/U01	GR45C-4DN.E5.1R	66
113762/2F011	GR45C-4DN.E5.CR	44
113762/2F033	GR45C-4DN.E5.CR	44
113762/2F035	GR45C-4DN.E5.CR	44
113762/H01	GR45C-4DN.E5.1R	66
113762/O01	GR45C-4DN.E5.1R	66
113762/U01	GR45C-4DN.E5.1R	66
113763/2F011	GR45C-4DN.F5.CR	44
113763/2F033	GR45C-4DN.F5.CR	44
113763/2F035	GR45C-4DN.F5.CR	44
113763/H01	GR45C-4DN.F5.1R	66
113763/O01	GR45C-4DN.F5.1R	66
113763/U01	GR45C-4DN.F5.1R	66
113764/2F011	GR45C-4DN.G5.CR	44
113764/2F033	GR45C-4DN.G5.CR	44
113764/2F035	GR45C-4DN.G5.CR	44
113764/H01	GR45C-4DN.G5.1R	66
113764/O01	GR45C-4DN.G5.1R	66
113764/U01	GR45C-4DN.G5.1R	66
113765/2F011	GR45C-2DN.G5.CR	44
113765/2F033	GR45C-2DN.G5.CR	44
113765/2F035	GR45C-2DN.G5.CR	44
113765/H01	GR45C-2DN.G5.1R	66
113765/O01	GR45C-2DN.G5.1R	66
113765/U01	GR45C-2DN.G5.1R	66
113766/2F011	GR50C-4DN.D5.CR	46
113766/2F033	GR50C-4DN.D5.CR	46
113766/2F035	GR50C-4DN.D5.CR	46
113766/H01	GR50C-4DN.D5.1R	68
113766/O01	GR50C-4DN.D5.1R	68
113766/U01	GR50C-4DN.D5.1R	68
113767/2F011	GR50C-4DN.E5.CR	46
113767/2F033	GR50C-4DN.E5.CR	46
113767/2F035	GR50C-4DN.E5.CR	46
113767/H01	GR50C-4DN.E5.1R	68
113767/O01	GR50C-4DN.E5.1R	68
113767/U01	GR50C-4DN.E5.1R	68
113768/2F011	GR50C-4DN.E5.CR	46
113768/2F033	GR50C-4DN.E5.CR	46
113768/2F035	GR50C-4DN.E5.CR	46
113768/H01	GR50C-4DN.E5.1R	68
113768/O01	GR50C-4DN.E5.1R	68
113768/U01	GR50C-4DN.E5.1R	68
113769/2F011	GR50C-4DN.F5.CR	46
113769/2F033	GR50C-4DN.F5.CR	46
113769/2F035	GR50C-4DN.F5.CR	46
113769/H01	GR50C-4DN.F5.1R	68
113769/O01	GR50C-4DN.F5.1R	68
113769/U01	GR50C-4DN.F5.1R	68
113770/2F011	GR50C-4DN.G5.CR	46
113770/2F033	GR50C-4DN.G5.CR	46
113770/2F035	GR50C-4DN.G5.CR	46
113770/H01	GR50C-4DN.G5.1R	68
113770/O01	GR50C-4DN.G5.1R	68
113770/U01	GR50C-4DN.G5.1R	68
113771/2F011	GR50C-4DN.H5.CR	46
113771/2F033	GR50C-4DN.H5.CR	46
113771/2F035	GR50C-4DN.H5.CR	46
113771/H01	GR50C-4DN.H5.1R	68
113771/O01	GR50C-4DN.H5.1R	68
113771/U01	GR50C-4DN.H5.1R	68
113772/2F011	GR50C-4DN.I5.CR	46
113772/2F033	GR50C-4DN.I5.CR	46
113772/2F035	GR50C-4DN.I5.CR	46
113772/H01	GR50C-4DN.I5.1R	68
113772/O01	GR50C-4DN.I5.1R	68
113772/U01	GR50C-4DN.I5.1R	68
113773/H01	GR56C-6DN.E5.1R	70
113773/O01	GR56C-6DN.E5.1R	70
113773/U01	GR56C-6DN.E5.1R	70
113774/H01	GR56C-4DN.E5.1R	70
113774/O01	GR56C-4DN.E5.1R	70
113774/U01	GR56C-4DN.E5.1R	70
113775/H01	GR56C-4DN.E5.1R	70
113775/O01	GR56C-4DN.E5.1R	70
113775/U01	GR56C-4DN.E5.1R	70
113776/H01	GR56C-4DN.F5.1R	70
113776/O01	GR56C-4DN.F5.1R	70
113776/U01	GR56C-4DN.F5.1R	70
113777/H01	GR56C-4DN.G5.1R	70
113777/O01	GR56C-4DN.G5.1R	70
113777/U01	GR56C-4DN.G5.1R	70
113778/H01	GR56C-4DN.H5.1R	70
113778/O01	GR56C-4DN.H5.1R	70
113778/U01	GR56C-4DN.H5.1R	70
113779/H01	GR56C-4DN.I5.1R	70
113779/O01	GR56C-4DN.I5.1R	70
113779/U01	GR56C-4DN.I5.1R	70
113780/2F011	GR63C-6DN.E5.CR	50
113780/2F033	GR63C-6DN.E5.CR	50
113780/2F035	GR63C-6DN.E5.CR	50
113780/H01	GR63C-6DN.E5.1R	72
113780/O01	GR63C-6DN.E5.1R	72
113780/U01	GR63C-6DN.E5.1R	72
113781/2F011	GR63C-6DN.F5.CR	50
113781/2F033	GR63C-6DN.F5.CR	50
113781/2F035	GR63C-6DN.F5.CR	50
113781/H01	GR63C-6DN.F5.1R	72
113781/O01	GR63C-6DN.F5.1R	72
113781/U01	GR63C-6DN.F5.1R	72
113782/2F011	GR63C-6DN.G5.CR	50
113782/2F033	GR63C-6DN.G5.CR	50
113782/2F035	GR63C-6DN.G5.CR	50
113782/H01	GR63C-6DN.G5.1R	72
113782/O01	GR63C-6DN.G5.1R	72
113782/U01	GR63C-6DN.G5.1R	72
113783/2F011	GR63C-4DN.F5.CR	50
113783/2F033	GR63C-4DN.F5.CR	50
113783/2F035	GR63C-4DN.F5.CR	50
113783/H01	GR63C-4DN.F5.1R	72
113783/O01	GR63C-4DN.F5.1R	72
113783/U01	GR63C-4DN.F5.1R	72
113784/2F011	GR63C-4DN.G5.CR	50
113784/2F033	GR63C-4DN.G5.CR	50
113784/2F035	GR63C-4DN.G5.CR	50
113784/H01	GR63C-4DN.G5.1R	72
113784/O01	GR63C-4DN.G5.1R	72
113784/U01	GR63C-4DN.G5.1R	72
113785/2F011	GR63C-4DN.H5.CR	50
113785/2F033	GR63C-4DN.H5.CR	50
113785/2F035	GR63C-4DN.H5.CR	50
113785/H01	GR63C-4DN.H5.1R	72
113785/O01	GR63C-4DN.H5.1R	72
113785/U01	GR63C-4DN.H5.1R	72
113786/2F011	GR63C-4DN.I5.CR	50
113786/2F033	GR63C-4DN.I5.CR	50
113786/2F035	GR63C-4DN.I5.CR	50
113786/H01	GR63C-4DN.I5.1R	72
113786/O01	GR63C-4DN.I5.1R	72
113786/U01	GR63C-4DN.I5.1R	72
113787/2F011	GR63C-4DN.K5.CR	50
113787/2F033	GR63C-4DN.K5.CR	50
113787/2F035	GR63C-4DN.K5.CR	50
113787/H01	GR63C-4DN.K5.1R	72
113787/O01	GR63C-4DN.K5.1R	72
113787/U01	GR63C-4DN.K5.1R	72
113809/O01	GR71C-6DN.F5.1R	74
113809/U01	GR71C-6DN.F5.1R	74
113810/O01	GR71C-6DN.G5.1R	74
113810/U01	GR71C-6DN.G5.1R	74
113811/O01	GR71C-6DN.H5.1R	74
113811/U01	GR71C-6DN.H5.1R	74
113812/O01	GR71C-6DN.H5.1R	74
113812/U01	GR71C-6DN.H5.1R	74
113813/O01	GR71C-4DN.H5.1R	74
113813/U01	GR71C-4DN.H5.1R	74
113814/O01	GR71C-4DN.I5.1R	74
113814/U01	GR71C-4DN.I5.1R	74
113815/O01	GR71C-4DN.K5.1R	74
113815/U01	GR71C-4DN.K5.1R	74
113816/O01	GR71C-4DN.L5.1R	74
113816/U01	GR71C-4DN.L5.1R	74

Указатель артикульных номеров

Артикульный номер, тип, номер страницы

113817/O01	GR80C-6DN.H5.1R	76
113817/U01	GR80C-6DN.H5.1R	76
113818/O01	GR80C-6DN.H5.1R	76
113818/U01	GR80C-6DN.H5.1R	76
113819/O01	GR80C-6DN.I5.1R	76
113819/U01	GR80C-6DN.I5.1R	76
113820/O01	GR80C-6DN.K5.1R	76
113820/U01	GR80C-6DN.K5.1R	76
113821/O01	GR80C-4DN.K5.1R	76
113821/U01	GR80C-4DN.K5.1R	76
113822/O01	GR80C-4DN.L5.1R	76
113822/U01	GR80C-4DN.L5.1R	76
113823/O01	GR80C-4DN.M5.1R	76
113823/U01	GR80C-4DN.M5.1R	76
113832/O01	GR10C-8DN.I5.1R	80
113832/U01	GR10C-8DN.I5.1R	80
113833/O01	GR10C-8DN.K5.1R	80
113833/U01	GR10C-8DN.K5.1R	80
113834/O01	GR10C-8DN.M5.1R	80
113834/U01	GR10C-8DN.M5.1R	80
113835/O01	GR10C-6DN.M5.1R	80
113835/U01	GR10C-6DN.M5.1R	80
113836/O01	GR10C-6DN.N5.1R	80
113836/U01	GR10C-6DN.N5.1R	80
113837/O01	GR10C-6DN.N5.1R	80
113837/U01	GR10C-6DN.N5.1R	80
113838/O01	GR10C-6DN.R5.1R	80
113838/U01	GR10C-6DN.R5.1R	80
113839/O01	GR10C-6DN.S5.1R	80
113839/U01	GR10C-6DN.S5.1R	80
114326/0F01	ER11C-8DN.N7.4R	82
114327/0F01	ER11C-8DN.P7.4R	82
114328/0F01	ER11C-8DN.R7.4R	82
114329/0F01	ER11C-6DN.R7.4R	82
130528/0F01	ER10C-8DN.I7.1R	80
130529/0F01	ER10C-8DN.K7.1R	80
130530/0F01	ER10C-8DN.M7.1R	80
130531/0F01	ER10C-6DN.M7.1R	80
130532/0F01	ER10C-6DN.N7.1R	80
130533/0F01	ER10C-6DN.N7.1R	80
130534/0F01	ER10C-6DN.R7.1R	80
130535/0F01	ER10C-6DN.S7.1R	80
130545/0F01	ER80C-6DN.H7.1R	76
130546/0F01	ER80C-6DN.H7.1R	76
130547/0F01	ER80C-6DN.I7.1R	76
130548/0F01	ER80C-6DN.K7.1R	76
130549/0F01	ER80C-4DN.K7.1R	76
130550/0F01	ER80C-4DN.L7.1R	76
130551/0F01	ER80C-4DN.M7.1R	76
130552/0F01	ER71C-6DN.F7.1R	74
130553/0F01	ER71C-6DN.G7.1R	74
130554/0F01	ER71C-6DN.H7.1R	74
130555/0F01	ER71C-6DN.H7.1R	74
130556/0F01	ER71C-4DN.H7.1R	74
130557/0F01	ER71C-4DN.I7.1R	74
130558/0F01	ER71C-4DN.K7.1R	74
130559/0F01	ER71C-4DN.L7.1R	74
130560/0F01	ER63C-6DN.E7.1R	72
130560/2F01	ER63C-6DN.E7.CR	50
130561/0F01	ER63C-6DN.F7.1R	72
130561/2F01	ER63C-6DN.F7.CR	50
130562/0F01	ER63C-6DN.G7.1R	72
130562/2F01	ER63C-6DN.G7.CR	50
130563/0F01	ER63C-4DN.F7.1R	72
130563/2F01	ER63C-4DN.F7.CR	50
130564/0F01	ER63C-4DN.G7.1R	72
130564/2F01	ER63C-4DN.G7.CR	50
130565/0F01	ER63C-4DN.H7.1R	72
130565/2F01	ER63C-4DN.H7.CR	50
130566/0F01	ER63C-4DN.I7.1R	72
130566/2F01	ER63C-4DN.I7.CR	50
130567/0F01	ER63C-4DN.K7.1R	72
130567/2F01	ER63C-4DN.K7.CR	50
130568/0F01	ER56C-6DN.E7.1R	70
130569/0F01	ER56C-4DN.E7.1R	70
130570/0F01	ER56C-4DN.E7.1R	70
130571/0F01	ER56C-4DN.F7.1R	70
130572/0F01	ER56C-4DN.G7.1R	70
130573/0F01	ER56C-4DN.H7.1R	70
130574/0F01	ER56C-4DN.I7.1R	70
130575/0F01	ER50C-4DN.D7.1R	68
130575/2F01	ER50C-4DN.D7.CR	46
130576/0F01	ER50C-4DN.E7.1R	68
130576/2F01	ER50C-4DN.E7.CR	46
130577/0F01	ER50C-4DN.E7.1R	68
130577/2F01	ER50C-4DN.E7.CR	46
130578/0F01	ER50C-4DN.F7.1R	68
130578/2F01	ER50C-4DN.F7.CR	46
130579/0F01	ER50C-4DN.G7.1R	68
130579/2F01	ER50C-4DN.G7.CR	46
130580/0F01	ER50C-4DN.H7.1R	68
130580/2F01	ER50C-4DN.H7.CR	46
130581/0F01	ER50C-4DN.I7.1R	68
130581/2F01	ER50C-4DN.I7.CR	46
130582/0F01	ER45C-4DN.C7.1R	66
130582/2F01	ER45C-4DN.C7.CR	44
130583/0F01	ER45C-4DN.D7.1R	66
130583/2F01	ER45C-4DN.D7.CR	44
130584/0F01	ER45C-4DN.E7.1R	66
130584/2F01	ER45C-4DN.E7.CR	44
130585/0F01	ER45C-4DN.E7.1R	66
130585/2F01	ER45C-4DN.E7.CR	44
130586/0F01	ER45C-4DN.F7.1R	66
130586/2F01	ER45C-4DN.F7.CR	44
130587/0F01	ER45C-4DN.G7.1R	66
130587/2F01	ER45C-4DN.G7.CR	44
130588/0F01	ER45C-2DN.G7.1R	66
130588/2F01	ER45C-2DN.G7.CR	44
130589/0F01	ER40C-4DN.C7.1R	64
130589/2F01	ER40C-4DN.C7.CR	42
130590/0F01	ER40C-4DN.D7.1R	64
130590/2F01	ER40C-4DN.D7.CR	42
130591/0F01	ER40C-4DN.E7.1R	64
130591/2F01	ER40C-4DN.E7.CR	42
130592/0F01	ER40C-4DN.E7.1R	64
130592/2F01	ER40C-4DN.E7.CR	42
130593/0F01	ER40C-2DN.F7.1R	64
130593/2F01	ER40C-2DN.F7.CR	42
130594/0F01	ER40C-2DN.G7.1R	64
130594/2F01	ER40C-2DN.G7.CR	42
130595/0F01	ER35C-4DN.D7.1R	62
130596/0F01	ER35C-2DN.D7.1R	62
130597/0F01	ER35C-2DN.E7.1R	62
130598/0F01	ER35C-2DN.F7.1R	62
130599/0F01	ER31C-2DN.B7.1R	60
130599/2F01	ER31C-2DN.B7.CR	38
130600/0F01	ER31C-2DN.C7.1R	60
130600/2F01	ER31C-2DN.C7.CR	38
130601/0F01	ER31C-2DN.D7.1R	60
130601/2F01	ER31C-2DN.D7.CR	38
130602/0F01	ER31C-2DN.E7.1R	60
130602/2F01	ER31C-2DN.E7.CR	38
130603/0F01	ER31C-2DN.F7.1R	60
130603/2F01	ER31C-2DN.F7.CR	38
130604/0F01	ER28C-2DN.B7.1R	58
130604/2F01	ER28C-2DN.B7.CR	36
130605/0F01	ER28C-2DN.B7.1R	58
130605/2F01	ER28C-2DN.B7.CR	36
130606/0F01	ER28C-2DN.C7.1R	58
130606/2F01	ER28C-2DN.C7.CR	36
130607/0F01	ER28C-2DN.D7.1R	58
130607/2F01	ER28C-2DN.D7.CR	36
130608/0F01	ER28C-2DN.E7.1R	58
130608/2F01	ER28C-2DN.E7.CR	36
130609/2F01	ER25C-2DN.B7.CR	34
130610/2F01	ER25C-2DN.B7.CR	34
130611/2F01	ER25C-2DN.C7.CR	34
130612/2F01	ER25C-2DN.D7.CR	34
130613/0F01	ER22C-2DN.A7.1R	54
130614/0F01	ER22C-2DN.B7.1R	54
130615/0F01	ER22C-2DN.B7.1R	54
131399/0F01	ER35C-4DN.C7.1R	62

www.vseventilatory.ru | info@vseventilatory.ru

ZIEHL-ABEGG Германия

Сотрудники торговых представительств

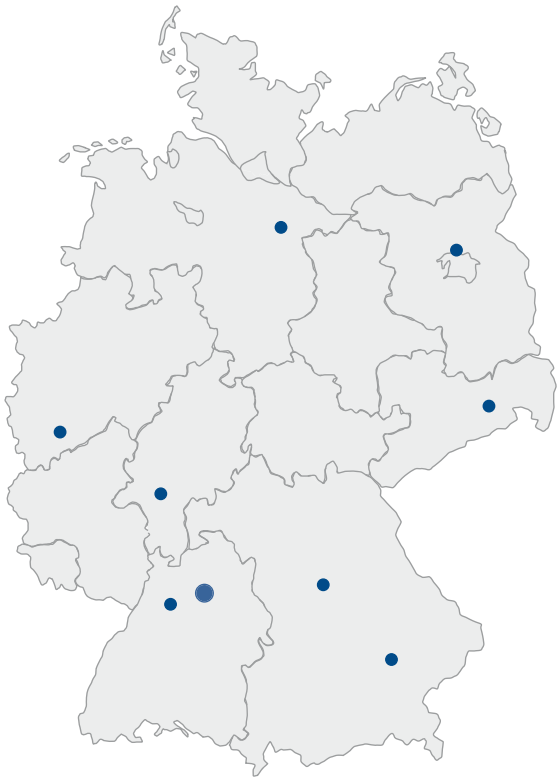

Штаб-квартира
Ziehl-Abegg AG
Heinz-Ziehl-Straße
74653 Künzelsau
Тел.: 07940 16-0
Факс: 07940 16-300
info@ziehl-abegg.de
www.ziehl-abegg.de

Бавария Север
Михаэль Бёмэ
91126 Редницхембах
Тел.: 09122 8850964
Моб. тел.: 0160 90643765
Факс: 09122 8850965
michael.boehme@
ziehl-abegg.de

Баден-Вюртемберг
Томас Пилич
74257 Унтерайзесхайм
Тел.: 07132 3417922
Моб. тел.: 0171 7610136
Факс: 07132 3417933
tomas.pilic@ziehl-abegg.de

Гессен, Рейнланд-Пфальц, Саар
Тимм Хаммер
61250 Узинген
Тел.: 06081 14801
Моб. тел.: 0171 7655880
Факс: 06081 13855
timm.hammer@ziehl-abegg.de

Северный Рейн-Вестфалия, Нижняя Саксония Запад
Ганс-Петер Роммершайдт
53111 Бонн
Тел.: 0228 9628754
Моб. тел.: 0170 7946555
Факс: 0228 9628756
hans-peter.rommerscheidt@
ziehl-abegg.de

Бавария Юг
Уве Тирасса
74532 Ильсхофен
Тел.: 07904 9413061
Моб. тел.: 0151 42608516
Факс: 07904 9413063
uwe.thyrassa@ziehl-abegg.de

Нижняя Саксония Север, Восток и Юг, Бремен, Гамбург, Шлезвиг-Гольштейн
Кай Штединг
29596 Штадензен/Неттелькамп
Тел.: 05802 9912
Моб. тел.: 0171 3044458
Факс: 05802 9913
kai.staeding@ziehl-abegg.de

Мекленбург-Передняя Померания, Берлин, Бранденбург Центр и Север, Саксония-Ангальт Центр и Север
Вольфганг Кулль
16348 Вандлиц
Тел.: 033056 82838
Моб. тел.: 0171 2295159
Факс: 033056 82839
wolfgang.kull@ziehl-abegg.de

Саксония, Тюрингия, Бранденбург Юг, Саксония-Ангальт Юг
Гаральд Хёнтш
01219 Дрезден
Тел.: 0351 8494892
Моб. тел.: 0170 9249851
Факс: 0351 8584781
harald.hoentsch@
ziehl-abegg.de

ZIEHL-ABEGG в мире

Дочерние компании, торговые партнеры

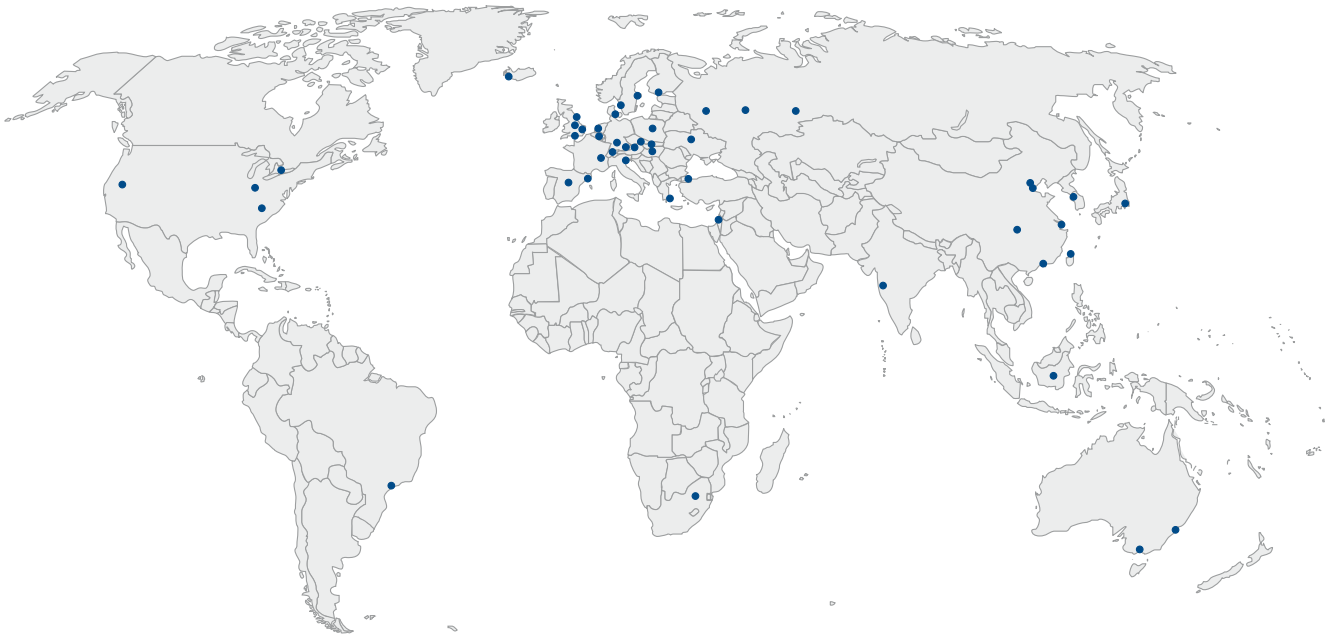

Албания
обслуживается компанией
Ziehl-Abegg Ges.m.b.H.
АВСТРИЯ

Аргентина
обслуживается компанией
Ziehl-Abegg do Brasil Imp.,
Exp. e Com. de Equipamentos
de Ventilação Ltda.
БРАЗИЛИЯ

Армения
обслуживается компанией
ООО Ziehl-Abegg
РОССИЯ

Австралия
Ziehl-Abegg Australia Pty Ltd
(VIC)
181 Calarco Drice
Derrimut
VICTORIA 3030
AUSTRALIA
Тел.: +61 3 99310899
Факс: +61 3 99310499
www.ziehl-abegg.com.au
info@ziehl-abegg.com.au

Австрия
Ziehl-Abegg Ges.m.b.H.
Pummererstr. 26
4020 LINZ
AUSTRIA
Тел.: +43 732 7850950
Факс: +43 732 785702
www.ziehl-abegg.at
info@ziehl-abegg.at

Азербайджан
обслуживается компанией
Ziehl-Abegg Vantilator ve Motor
San ve Tic. Ltd. Sti.
ТУРЦИЯ

Беларусь
обслуживается компанией
ООО Ziehl-Abegg
РОССИЯ

Бельгия
обслуживается компанией
Ziehl-Abegg Benelux B.V.
ГОЛЛАНДИЯ

Боливия
обслуживается компанией
Ziehl-Abegg do Brasil Imp.,
Exp. e Com. de Equipamentos
de Ventilação Ltda.
БРАЗИЛИЯ

Босния-Герцеговина
обслуживается компанией
Ziehl-Abegg Ges.m.b.H.
АВСТРИЯ

Бразилия
Ziehl-Abegg do Brasil Imp.,
Exp. e Com. de Equipamentos
de Ventilação Ltda.
Av. Dr. Mauro Lindemberg Mon-
teiro, 628 - Galpão 3A
Jardim Santa Fé
OSASCO – SP - CEP 06278-010
BRASIL
Тел.: +55 11 2872 2042
Факс: +55 11 2872 2041
www.ziehl-abegg.com.br
info@ziehl-abegg.com.br

Болгария
обслуживается компанией
Ziehl-Abegg Ges.m.b.H.
АВСТРИЯ

Канада
обслуживается компанией
Ziehl-Abegg Inc.
США

Чили
обслуживается компанией
Ziehl-Abegg do Brasil Imp.,
Exp. e Com. de Equipamentos
de Ventilação Ltda.
БРАЗИЛИЯ

Китай
Ziehl-Abegg Mechanical
and Electrical Equipment
(Shanghai)
Co. Ltd.
No. 65 Hong Mu Dan Road
Xinbang Town
Songjiang District
SHANGHAI 201605
CHINA
Тел.: +86 21 57893991
Факс: +86 21 57893932
www.ziehl-abegg.cn
info@ziehl-abegg.com.cn

Колумбия
обслуживается компанией
Ziehl-Abegg do Brasil Imp.,
Exp. e Com. de Equipamentos
de Ventilação Ltda.
БРАЗИЛИЯ

Хорватия
обслуживается компанией
Ziehl-Abegg Ges.m.b.H.
АВСТРИЯ

Чехия
Ziehl-Abegg s.r.o.
Škrobárenská 484/8
617 00 BRNO
Czech REPUBLIC
Тел.: +420 5 45421690
Факс: +420 5 45421699
www.ziehl-abegg.cz
sales@ziehl-abegg.cz

Дания
Ziehl-Abegg Danmark ApS
Agerhatten 27, B 1th
5220 ODENSE SØ
DENMARK
Тел.: +45 66 155800
Факс: +45 66 155810
www.ziehl-abegg.com
carsten.sundman@ziehl-abegg.
com

Эквадор
обслуживается компанией
Ziehl-Abegg do Brasil Imp.,
Exp. e Com. de Equipamentos
de Ventilação Ltda.
БРАЗИЛИЯ

Эстония
обслуживается компанией
Ziehl-Abegg Finland OY
ФИНЛЯНДИЯ

www.vseventilatory.ru | info@vseventilatory.ru

Финляндия
Ziehl-Abegg Finland OY
Olarinluoma 11
02200 ESPOO
FINLAND
Тел.: +358 10 40068-00
Факс: +358 10 40068-10
www.ziehl-abegg.fi
info@ziehl-abegg.fi

Франция
Ziehl-Abegg FMV S.A.R.L.
Rue de la gare
01800 VILLIEU
FRANCE
Тел.: +33 474 4606-20
Факс: +33 474 611958
www.ziehl-abegg.fr
societe@ziehl-abegg.fr

Грузия
обслуживается компанией
Ziehl-Abegg Vantilator ve Motor San ve Tic. Ltd. Sti.
ТУРЦИЯ

Великобритания
Ziehl-Abegg UK Ltd.
Springfield Business Park
Lonebarn Link, Unit 1
CHELMSFORD, ESSEX CM2 5AR
GREAT BRITATIN
Тел.: +44 1245 4490-10
Факс: +44 1245 4490-11
www.ziehl-abegg.co.uk
info@ziehl-abegg.co.uk

Греция
Helcoma
65 Davaki Str.
17672 KALLITHEA, ATTIKI
GREECE
Тел.: +30 210 9513705
Факс: +30 210 9513490
www.helcoma.gr
contact@helcoma.gr

Венгрия
обслуживается компанией
Ziehl-Abegg Ges.m.b.H.
АВСТРИЯ
Тел.: +36 30 821 5226

Исландия
Varmi HF
Laugavegi 168
0105 REYKJAVIK
ICELAND
Тел.: +354 5517560
Факс: +354 5624110
www.varmi.is
varmi@varmi.is

Индия
Ziehl-Abegg India Pvt Ltd.
219, 2nd Floor,
Akshay Complex
Dhole Patil Road,
PUNE - 411 001
INDIA
Тел.: +91 20 6640 0975
Факс: +91 20 6640 0994
www.ziehl-abegg.in
vikas.kundra@ziehl-abegg.com

Индонезия
обслуживается компанией
Ziehl-Abegg SEA Pte. Ltd.
СИНГАПУР

Ирак
обслуживается компанией
Ziehl-Abegg Vantilator ve Motor San ve Tic. Ltd. Sti.
ТУРЦИЯ

Ирландия
обслуживается компанией
Ziehl-Abegg UK Ltd.
ВЕЛИКОБРИТАНИЯ

Италия
Ziehl-Abegg Italia S.r.l.
Via Primo Maggio 10
30031 DOLO (VE)
ITALY
Тел.: +39 041 5130-311
Факс: +39 041 5131-953
www.ziehl-abegg.it
info@ziehl-abegg.it

Япония
Ziehl-Abegg Japan Co., Ltd.
9F Yokohama Hanasaki Building,
6-145 Hanasaki-cho, Nishi-ku
YOKOHAMA, KANAGAWA 220-0022
JAPAN
Тел.: +81 45 3281295
Факс: +81 45 3230108
www.ziehl-abegg.com
info@ziehl-abegg.jp

Иордан
обслуживается компанией
Ziehl-Abegg Vantilator ve Motor San ve Tic. Ltd. Sti.
ТУРЦИЯ

Казахстан
обслуживается компанией
ООО Ziehl-Abegg
РОССИЯ

Южная Корея
Jung Air Technics Co., Ltd.
#831, Hyundai Etrebeau Bldg.
852, Janghang-Dong, Ilsan-Ku
GOYANG-CITY (411-837)
KOREA
Тел.: +82 31 9033071
Факс: +82 31 9033072
www.jungairtechnics.com
jat@nuri.net

Кыргызстан
обслуживается компанией
ООО Ziehl-Abegg
РОССИЯ

Латвия
обслуживается компанией
Ziehl-Abegg Polska Sp. z o.o.
ПОЛЬША

Литва
обслуживается компанией
Ziehl-Abegg Polska Sp. z o.o.
ПОЛЬША

Македония
обслуживается компанией
Ziehl-Abegg Ges.m.b.H.
АВСТРИЯ

Малайзия
обслуживается компанией
Ziehl-Abegg SEA Pte. Ltd.
СИНГАПУР

Мексика
обслуживается компанией
Ziehl-Abegg Inc.
США

Молдавия
обслуживается компанией
ООО Ziehl-Abegg
РОССИЯ

Черногория
обслуживается компанией
Ziehl-Abegg Ges.m.b.H.
АВСТРИЯ

Голландия
Ziehl-Abegg Benelux B.V.
Veldweg 20c
Postbus 36
5320 AA HEDEL
NETHERLANDS
Тел.: +31 73 594 7000
Факс: +31 73 594 7009
www.ziehl-abegg.nl
info@ziehl-abegg.nl

Новая Зеландия
обслуживается компанией
Ziehl-Abegg Australia Pty Ltd (VIC)
АВСТРАЛИЯ

Норвегия
обслуживается компанией
Ziehl-Abegg Sverige AB
ШВЕЦИЯ

Парагвай
обслуживается компанией
Ziehl-Abegg do Brasil Imp., Exp. e Com. de Equipamentos de Ventilação Ltda.
БРАЗИЛИЯ

Перу
обслуживается компанией
Ziehl-Abegg do Brasil Imp., Exp. e Com. de Equipamentos de Ventilação Ltda.
БРАЗИЛИЯ

Филиппины
обслуживается компанией
Ziehl-Abegg SEA Pte. Ltd.
СИНГАПУР

Польша
Ziehl-Abegg Polska Sp. z o.o.
ul. Sochaczewska 13
01-327 WARSZAWA
POLAND
Тел.: +48 22 6654933
Факс: +48 22 6640134
www.ziehl-abegg.pl
biuro@ziehl-abegg.pl

Португалия
обслуживается компанией
Ziehl-Abegg Ibérica S.L.
ИСПАНИЯ

Румыния
обслуживается компанией
Ziehl-Abegg Ges.m.b.H.
АВСТРИЯ

Россия
ООО Ziehl-Abegg
Ул. Советская 73,
г. Королев
141070 Московская область
РОССИЯ
Тел.: +7 495 2322355
Факс: +7 495 2322353
www.ziehl-abegg.ru
info@ziehl-abegg.ru

Сербия
обслуживается компанией
Ziehl-Abegg Ges.m.b.H.
АВСТРИЯ

Сингапур
Ziehl-Abegg SEA Pte. Ltd.
57 Ubi Avenue 1
#05-04 Ubi Centre
SINGAPORE 408936
SINGAPORE
Тел.: +65 67482587
Факс: +65 67487357
www.ziehl-abegg.sg
info@ziehl-abegg.com.sg

Словакия
обслуживается компанией
Ziehl-Abegg s.r.o.
ЧЕХИЯ

Словения
обслуживается компанией
Ziehl-Abegg Ges.m.b.H.
АВСТРИЯ

ЮАР
Ziehl-Abegg South Africa (Pty) Ltd.
51 Loper Road
Spartan / Aeroport
Kempton Park
JOHANNESBURG
SOUTH AFRICA
Тел.: +27 11 9744211
Факс: +27 11 9747970
www.ziehl-abegg.co.za
info@ziehl-abegg.co.za

Испания
Ziehl-Abegg Ibérica S.L.
C/ Calidad 58
Polígono Industrial Los Olivos
28906 GETAFE (MADRID)
SPAIN
Тел.: +34 91 2953008
Факс: +34 91 2953014
www.ziehl-abegg.es
info@ziehl-abegg.es

Швеция
Ziehl-Abegg Sverige AB
Kvartsgatan 11
749 40 ENKÖPING
SWEDEN
Тел.: +46 171 8588-0
Факс: +46 171 8588-1
www.z-abegg.se
info@z-abegg.se

Швейцария
Ziehl-Abegg Schweiz AG
Limmatstrasse 12
8957 SPREITENBACH
SWITZERLAND
Тел.: +41 56 41850-10
Факс: +41 56 41850-15
www.ziehl-abegg.ch
info@ziehl-abegg.ch

Сирия
обслуживается компанией
Ziehl-Abegg Vantilator ve Motor San ve Tic. Ltd. Sti.
ТУРЦИЯ

Тайвань
Tuntos Enterprise Co. Ltd.
No. 23-1, Alley 10, Lane 437,
Pa-Der Road, Sec 2,
TAIPEI, TAIWAN R.O.C.
TAIWAN
Тел.: +886 2 27512135
Факс: +886 2 27775343
www.tuntos.com.tw
tuntos@ms23.hinet.net

Таджикистан
обслуживается компанией
ООО Ziehl-Abegg
РОССИЯ

Тайланд
обслуживается компанией
Ziehl-Abegg SEA Pte. Ltd.
СИНГАПУР

Турция
Ziehl-Abegg Vantilator ve Motor San ve Tic. Ltd. Sti.
Atatürk Mah. Firat Bulvari
Gardenya Plaza 3. Binasi
Kat:3 Ofis No: 17
34758 ATAŞEHIR-İSTANBUL
TURKEY
Тел.: +90 216 5808250
Факс: +90 216 5809530
www.ziehl-abegg.com.tr
omur.aydogan@ziehl-abegg.com.tr

Туркменистан
обслуживается компанией
Ziehl-Abegg Vantilator ve Motor San ve Tic. Ltd. Sti.
ТУРЦИЯ

Украина
Ziehl-Abegg Ukraine Ltd
46 Budenogo str.
08700 OBUHOV, KIEV REGION
UKRAINE
Тел.: +38 067 4637958
Факс: +38 044 4927409
ua.ziehl-abegg.com
info@ziehl-abegg.com.ua

Уругвай
обслуживается компанией
Ziehl-Abegg do Brasil Imp., Exp. e Com. de Equipamentos de Ventilação Ltda.
БРАЗИЛИЯ

США
Ziehl-Abegg Inc.
6348 Burnt Poplar Road
GREENSBORO, NC 27409
USA
Тел.: +1 336 8349339
Факс: +1 336 8349340
www.ziehl-abegg.us
info@ziehl-abegg.us

Узбекистан
обслуживается компанией
ООО Ziehl-Abegg
РОССИЯ

Венесуэла
обслуживается компанией
Ziehl-Abegg do Brasil Imp., Exp. e Com. de Equipamentos de Ventilação Ltda.
БРАЗИЛИЯ

Вьетнам
обслуживается компанией
Ziehl-Abegg SEA Pte. Ltd.
СИНГАПУР

www.vseventilatory.ru | info@vseventilatory.ru

Вентиляторы.ру

Компоненты

для бескорпусных вентиляторов ER..Cpro и ER..C

Защитная решетка

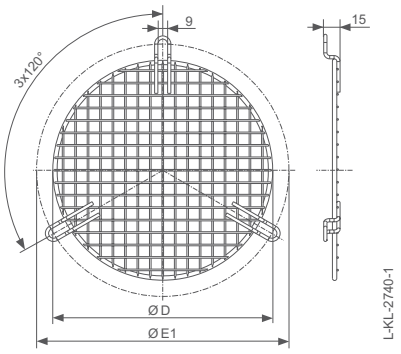

Типоразмеры ER22C ... ER56C

Типоразмер рабочего колеса	№ артикула	Размеры	
		D	E1
		мм	мм
ER22-25C	00409757	203	233
ER28C	00409758	225	257
ER31C	00409759	249	283
ER35C	00409760	273	317
ER40C	00409761	299	352
ER45C	00409762	335	392
ER50C	00409763	410	438
ER56C	00409765	506	538

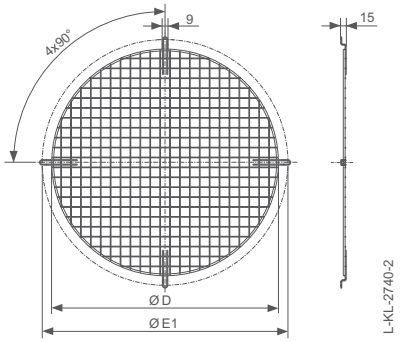

Типоразмеры ER63C ... ER11C

Типоразмер рабочего колеса	№ артикула	Размеры	
		D	E1
		мм	мм
ER63C	00409766	556	600
ER71C	00409767	618	670
ER80C	00409768	690	750
ER90C	00409769	770	840
ER10C	00409770	860	940
ER11C	00409771	960	1041

Пружинные виброизолирующие опоры

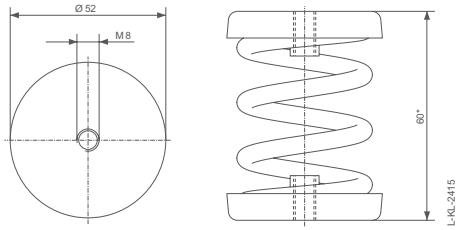

Тип MSN, * ненагруженное состояние

Тип	№ артикула
MSN 3	02006459
MSN 4	02006458
MSN 5	02006446
MSN 6	02006447
MSN 7	02006448

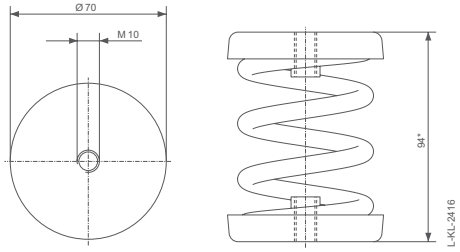

Тип SD, * ненагруженное состояние

Тип	№ артикула
SD 4	02006450
SD 5	02006451
SD 6	02006452
SD 7	02006453
SD 8	02006879

Резиновые виброизолирующие опоры

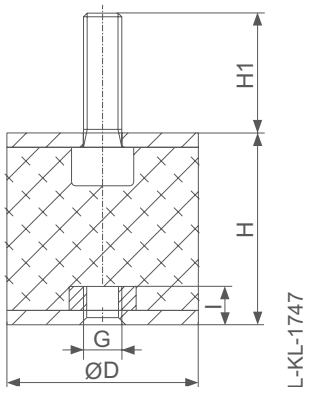

Тип	№ артикула	Размеры				
		D	G	H	H1	I
		мм	мм	мм	мм	мм
30x30 / 40	02001048	30	M8	30	20	6
30x30 / 55	00090144	30	M8	30	23	6
40x30 / 55	02000124	40	M8	30	23	7
40x40 / 40	02001049	40	M8	40	23	7
40x40 / 55	00090156	40	M8	40	23	7
50x50 / 55	00090157	50	M10	50	33	8
75x50 / 40	02001674	75	M12	50	33	10
75x50 / 55	02000407	75	M12	50	33	10
100x75 / 40	00409724	100	M16	75	42	13

www.vseventilatory.ru | info@vseventilatory.ru

Компоненты

для бескорпусных вентиляторов ER..Cpro и ER..C

Гибкие соединительные вставки

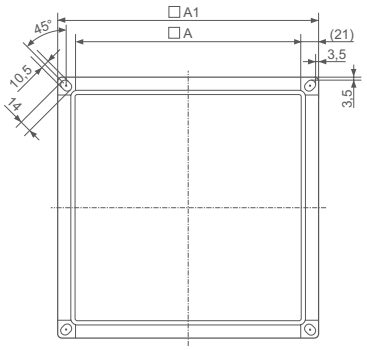

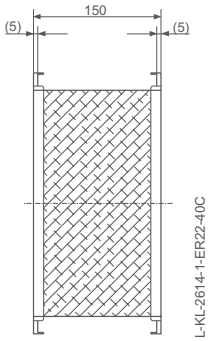

Типоразмер рабочего колеса	№ артикула	Размеры	
		A	A1
		мм	мм
ER22-25C	00403346	265	307
ER28-31C	00406513	280	322
ER35-40C	00406514	365	407

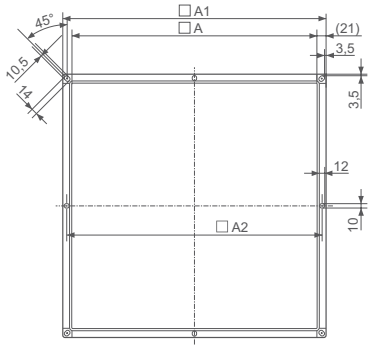

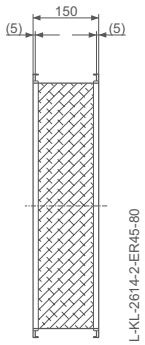

Типоразмер рабочего колеса	№ артикула	Размеры		
		A	A1	A2
		мм	мм	мм
ER45-50C	00406515	445	487	470
ER56-63C	00405986	640	682	664
ER71-80C	00403350	730	772	754

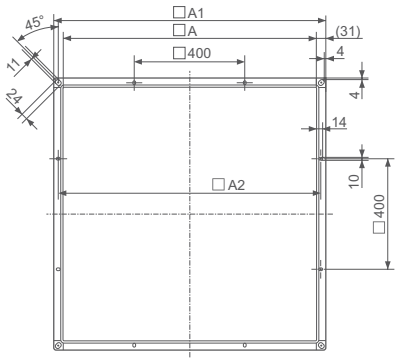

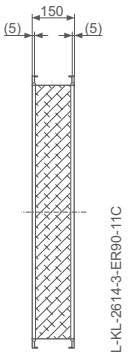

Типоразмер рабочего колеса	№ артикула	Размеры		
		A	A1	A2
		мм	мм	мм
ER90-10C	00403351	920	982	950
ER11C	00403352	1170	1232	1200

Вентиляторы.ру

Высшая лига

© ZIEHL-ABEGG · 00344679-RU · 04/2012 · ms · · · · · Технические характеристики могут быть изменены без предварительного уведомления.

ZIEHL-ABEGG

ZIEHL-ABEGG AG Heinz-Ziehl-Straße D-74653 Künzelsau +49 7940 16-0 info@ziehl-abegg.ru www.ziehl-abegg.com